GARDENA®

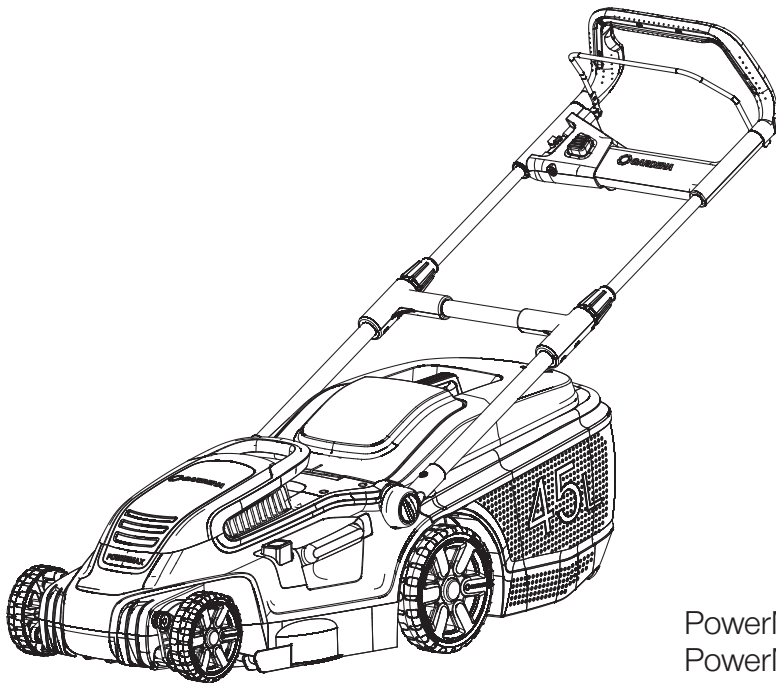

PowerMax 1600/37 Art. 5037
PowerMax 1800/42 Art. 5042

DE **Betriebsanleitung**
Elektro-Rasenmäher

EN **Operator's manual**
Electric Lawnmower

FR **Mode d'emploi**
Tondeuse électrique

NL **Gebruiksaanwijzing**
Elektrische grasmaaier

SV **Bruksanvisning**
Elektrisk gräsklippare

DA **Brugsanvisning**
Elektrisk plæneklipper

FI **Käyttöohje**
Sähköruohonleikkuri

NO **Bruksanvisning**
Elektrisk gressklipper

IT **Istruzioni per l'uso**
Rasaerba elettrico

ES **Instrucciones de empleo**
Cortacésped eléctrico

PT **Manual de instruções**
Máquina de cortar relva elétrica

PL **Instrukcja obsługi**
Kosiarka elektryczna

HU **Használati utasítás**
Elektromos fűnyíró

CS **Návod k obsluze**
Elektrická sekačka na trávu

SK **Návod na obsluhu**
Elektrická kosačka

EL **Οδηγίες χρήσης**
Ηλεκτρικό χλοοκοπτικό

RU **Инструкция по эксплуатации**
Газонокосилка электрическая

SL **Navodilo za uporabo**
Električna kosilnica

HR **Upute za uporabu**
Električna kosilica za travu

SR/BS **Uputstvo za rad**
Električna kosilica za travu

UK **Інструкція з експлуатації**
Електрична газонокосарка

RO **Instrucțiuni de utilizare**
Maşină de tuns iarbă electrică

TR **Kullanma Kılavuzu**
Elektrikli çim biçme makinesi

BG **Инструкция за експлоатация**
Електрическа косачка

SQ **Manual përdorimi**
Korrëse bari elektrike

ET **Kasutusjuhend**
Elektriline muruniiduk

LT **Eksploatavimo instrukcija**
Elektrinė vejapjovė

LV **Lietošanas instrukcija**
Elektriskais zāles pļāvējs

DE ***Produkthaftung***
Wir weisen ausdrücklich darauf hin, dass wir in Übereinstimmung mit dem Produkthaftungsgesetz nicht für Schäden haften, die durch unsere Produkte entstehen, wenn diese unsachgemäß und nicht durch einen von uns autorisierten Servicepartner repariert wurden oder wenn keine Original GARDENA Teile oder von uns zugelassene Teile verwendet wurden.

EN ***Product liability***
In accordance with the German Product Liability Act, we hereby expressly declare that we accept no liability for damage incurred from our products where said products have not been properly repaired by a GARDENA-approved service partner or where original GARDENA parts or parts authorised by GARDENA were not used.

FR ***Responsabilité***
Conformément à la loi relative à la responsabilité du fait des produits défectueux, nous déclarons expressément par la présente que nous déclinons toute responsabilité pour les dommages résultant de nos produits, si lesdits produits n'ont pas été correctement réparés par un partenaire d'entretien agréé GARDENA ou si des pièces d'origine GARDENA ou des pièces agréées GARDENA n'ont pas été utilisées.

NL ***Productaansprakelijkheid***
Conform de Duitse wet inzake productaansprakelijkheid verklaren wij hierbij uitdrukkelijk dat wij geen aansprakelijkheid aanvaarden voor schade ontstaan uit onze producten waarbij deze producten niet zijn gerepareerd door een GARDENA-erkende servicepartner of waarbij geen originele GARDENA-onderdelen of onderdelen die door GARDENA zijn goedgekeurd zijn gebruikt.

SV ***Produktansvar***
I enlighet med tyska produktansvarslagar förklarar vi härmed uttryckligen att vi inte åtar oss något ansvar för skador som orsakas av våra produkter där produkterna inte har genomgått korrekt reparation från en GARDENA-godkänd servicepartner eller där originaldelar från GARDENA eller delar godkända av GARDENA inte använts.

DA ***Produktansvar***
I overensstemmelse med den tyske produktansvarslov erklærer vi hermed udtrykkeligt, at vi ikke påtager os noget ansvar for skader på vores produkter, hvis de pågældende produkter ikke er blevet repareret korrekt af en GARDENA-godkendt servicepartner, eller hvor der ikke er brugt originale GARDENA-reservedele eller godkendte reservedele fra GARDENA.

FI ***Tuotevastuu***
Saksan tuotevastuulain mukaisesti emme ole vastuussa laitteiden vaurioista, jos korjauksia ei ole tehnyt GARDENAn hyväksymä huoltoliike tai jos niiden syynä on muiden kuin alkuperäisten GARDENA-varaosien tai GARDENAn hyväksymien varaosien käyttö.

IT ***Responsabilità del prodotto***
In conformità con la Legge tedesca sulla responsabilità del prodotto, con la presente dichiariamo espressamente che decliniamo qualsiasi responsabilità per danni causati dai nostri prodotti qualora non siano stati correttamente riparati presso un partner di assistenza approvato GARDENA o laddove non siano stati utilizzati ricambi originali o autorizzati GARDENA.

ES ***Responsabilidad sobre el producto***
De acuerdo con la Ley de responsabilidad sobre productos alemana, por la presente declaramos expresamente que no aceptamos ningún tipo de responsabilidad por los daños ocasionados por nuestros productos si dichos productos no han sido reparados por un socio de mantenimiento aprobado por GARDENA o si no se han utilizado piezas originales GARDENA o piezas autorizadas por GARDENA.

PT ***Responsabilidade pelo produto***
De acordo com a lei alemã de responsabilidade pelo produto, declaramos que não nos responsabilizamos por danos causados pelos nossos produtos, caso os tais produtos não tenham sido devidamente reparados por um parceiro de assistência GARDENA aprovado ou se não tiverem sido utilizadas peças GARDENA originais ou peças autorizadas pela GARDENA.

PL ***Odpowiedzialność za produkt***
Zgodnie z niemiecką ustawą o odpowiedzialności za produkt, niniejszym wyraźnie oświadczamy, że nie ponosimy żadnej odpowiedzialności za szkody poniesione na skutek użytkowania naszych produktów, w przypadku gdy naprawa tych produktów nie była odpowiednio przeprowadzana przez zatwierdzonego przez firmę GARDENA partnera serwisowego lub nie stosowano oryginalnych części GARDENA albo części autoryzowanych przez tę firmę.

HU ***Termékszavatosság***
A németországi termékszavatossági törvénnyel összhangban ezennel nyomatékosan kijelentjük, hogy nem vállalunk felelősséget a termékeinkben keletkezett olyan károkért, amelyek valamely GARDENA által jóváhagyott szervizpartner által nem megfelelően végzett javításból adódtak, vagy amely során nem eredeti GARDENA alkatrészeket vagy a GARDENA által jóváhagyott alkatrészeket használtak fel.

CS ***Odpovědnost za výrobek***
V souladu s německým zákonem o odpovědnosti za výrobek tímto výslovně prohlašujeme, že nepřijímáme žádnou odpovědnost za poškození vzniklá na našich výrobcích, kdy zmíněné výrobky nebyly řádně opraveny schváleným servisním partnerem GARDENA nebo kdy nebyly použity originální náhradní díly GARDENA nebo náhradní díly autorizované společností GARDENA.

SK ***Zodpovednosť za produkt***
V súlade s nemeckými právnymi predpismi upravujúcimi zodpovednosť za výrobok týmto výslovne prehlasujeme, že nenesieme žiadnu zodpovednosť za škody spôsobené našimi výrobkami, v prípade ktorých neboli náležité opravy vykonané servisným partnerom schváleným spoločnosťou GARDENA alebo neboli použité diely spoločnosti GARDENA alebo diely schválené spoločnosťou GARDENA.

EL ***Ευθύνη προϊόντος***
Σύμφωνα με τον γερμανικό νόμο περί Ευθύνης για τα Προϊόντα, με το παρόν δηλώνουμε ρητώς ότι δεν αποδεχόμαστε καμία ευθύνη για τυχόν ζημίες που προκύπτουν από τα προϊόντα μας εάν αυτά δεν έχουν επισκευαστεί σωστά από κάποιον εγκεκριμένο συνεργάτη επισκευών της GARDENA ή εάν δεν έχουν χρησιμοποιηθεί αυθεντικά εξαρτήματα GARDENA ή εξαρτήματα εγκεκριμένα από την GARDENA.

SL ***Odgovornost proizvajalca***
V skladu z nemškimi zakoni o odgovornosti za izdelke,izrecno izjavljajo, da ne sprejemamo nobene odgovornosti za škodo, ki jo povzročijo naši izdelki, če teh niso ustrezno popravili GARDENINI odobreni servisni partnerji ali pri tem niso bili uporabljeni originalni GARDENINI nadomestni deli ali GARDENINIMI homologiranimi nadomestnimi deli.

HR ***Pouzdanost proizvoda***
Sukladno njemačkom zakonu o pouzdanosti proizvoda, ovime izričito izjavljujemo kako ne prihvaćamo nikakvu odgovornost za oštećenja na našim proizvodima nastala uslijed neispravnog popravka od strane servisnog partnera kojeg odobrava GARDENA ili uslijed nekorištenja originalnih GARDENA dijelova ili dijelova koje odobrava GARDENA.

RO ***Răspunderea pentru produs***
În conformitate cu Legea germană privind răspunderea pentru produs, declarăm în mod expres prin prezentul document că nu acceptăm nicio răspundere pentru defecțiunile suferite de produsele noastre atunci când acestea nu au fost reparate în mod corect de un atelier de service partener, aprobat de GARDENA, sau când nu au fost utilizate piese GARDENA originale sau piese autorizate de GARDENA.

BG ***Отговорност за вреди, причинени от стоки***
Съгласно германския Закон за отговорността за вреди, причинени от стоки, с настоящото изрично декларираме, че не носим отговорност за щети, причинени от нашите продукти, ако те не са били правилно ремонтирани от одобрен от GARDENA сервиз или ако не са използвани оригинални части на GARDENA или части, одобрени от GARDENA.

ET ***Tootevastutus***
Vastavalt Saksamaa tootevastutusseadusele deklareerime käesolevaga selgesõnaliselt, et me ei kanna mingisugust vastutust meie toodetest tingitud kahjude eest, kui need tooted ei ole korrektselt parandatud GARDENA heakskiidetud hoolduspartneri poolt või kui parandamisel ei ole kasutatud GARDENA originaalosi või GARDENA volitatud osi.

LT ***Gaminio patikimumas***
Mes aiškiai pareiškiame, kad, atsižvelgiant į Vokietijos gaminių patikimumo įstatymą, neprisiimame atsakomybės dėl bet kokios žalos, patirtos dėl mūsų gaminių, jeigu jie buvo netinkamai taisomi arba jų dalys buvo pakeistos neoriginaliomis GARDENA dalimis ar nepatvirtintomis dalimis, arba jeigu remonto darbai buvo atliekami ne GARDENA techninės priežiūros centro specialistų.

LV ***Atbildība par produkcijas kvalitāti***
Saskaņā ar Vācijas likumu par atbildību par produkcijas kvalitāti ar šo mēs paziņojam, ka neuzņemamies atbildību par bojājumiem, kas radušies, lietojot mūsu izstrādājumus, kuru remontu nav veicis uzņēmuma GARDENA apstiprināts apkopes partneris vai kuru remontam netika izmantotas oriģinālās GARDENA detaļas vai detaļas, kuru lietošanu apstiprinājis uzņēmums GARDENA.

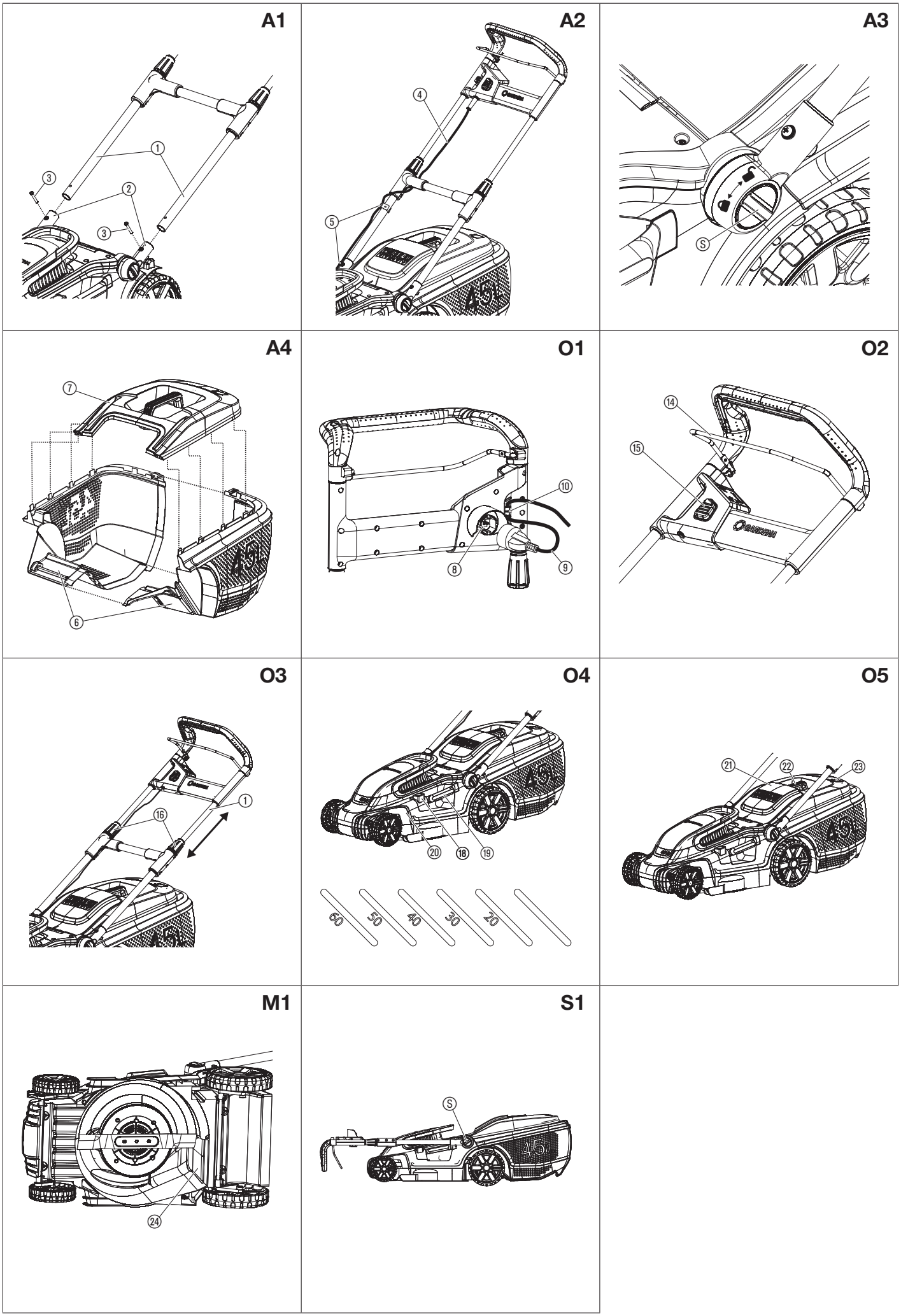
A1
A2
A3
A4
O1
O2
O3
O4
O5
M1
S1
60
50
40
30
20

FR

Traduction des instructions originales.

Ce produit peut être utilisé par des enfants de plus de 8 ans ainsi que par des personnes ayant des capacités physiques, sensorielles ou mentales amoindries, ou un déficit d'expériences ou de connaissances, si ceux-ci sont sous surveillance ou s'ils ont été instruits sur une utilisation sûre de l'appareil ou sur les dangers inhérents. Il est interdit aux enfants de jouer avec ce produit. Le nettoyage et l'entretien par l'utilisateur ne doivent pas être effectués par des enfants sans surveillance. L'âge recommandé pour l'utilisation du produit par des jeunes gens est de 16 ans au moins.

Utilisation conforme :

La tondeuse GARDENA est conçue pour tondre la pelouse dans les jardins privés ou familiers.

Le produit ne convient pas à une utilisation prolongée.

DANGER ! Risque de blessure ! N'utilisez pas le produit pour couper les buissons, les haies, les arbustes et les plantes vivaces, pour couper les plantes grimpantes ou l'herbe sur les toits ou sur le balcon, pour déchiqueter les branches et brindilles ou pour niveler les irrégularités du sol. N'utilisez pas le produit sur les pentes avec une inclinaison de plus de 20°.

1. SÉCURITÉ

IMPORTANT !
Lisez la notice d'utilisation attentivement et conservez-la pour vous y référer ultérieurement.

Symboles sur le produit :

Lisez le mode d'emploi.

Gardez vos distances.

Attention – lames tranchantes – après l'arrêt, les lames de coupe fonctionnent encore quelques instants.

Débrancher la prise de secteur avant les travaux d'entretien ou si le câble de raccordement est endommagé.

Éloigner le câble de raccordement des lames de coupe.

Consignes de sécurité générales

Sécurité électrique

DANGER ! Électrocution !
Risque de blessure par électrocution.

→ **Le produit doit être alimenté en courant par un disjoncteur FI (RCD) avec un courant de déclenchement nominal de 30 mA maximum.**

DANGER ! Risque de blessure !
Risque de coupures en cas de rotation accidentelle de la lame ou du démarrage du produit.

→ **Débranchez le produit du secteur avant d'effectuer des travaux de maintenance ou de remplacer les composants. Sachant que la prise de courant doit se trouver dans votre champ de vision.**

Câbles

Lors de l'utilisation de rallonges, celles-ci doivent être conformes aux sections transversales minimales du tableau suivant :

Tension	Longueur de câble	Section transversale
220 – 240 V/50 Hz	Jusqu'à 20 m	1,5 mm^2
220 – 240 V/50 Hz	20 – 50 m	2,5 mm^2

1. Le câble d'alimentation et la rallonge sont disponibles auprès de votre service agréé local.
2. Utilisez uniquement des rallonges conçues spécifiquement pour une utilisation à l'extérieur et conformes à l'une des spécifications suivantes : caoutchouc ordinaire (60245 IEC 53), PVC ordinaire (60227 IEC 53) ou PCP ordinaire (60245 IEC 57)
3. Si le câble d'alimentation court est endommagé, il doit être échangé par le fabricant, son atelier de service ou par des personnes également qualifiées afin d'éviter tout danger.

Entraînement

a) Lisez attentivement le mode d'emploi. Familiarisez-vous avec les éléments de commande et l'utilisation appropriée de la machine.
b) Ne permettez jamais aux enfants ou à d'autres personnes qui ne connaissent pas le mode d'emploi d'utiliser la tondeuse. Les réglementations locales peuvent déterminer l'âge minimum de l'utilisateur.
c) Ne tondez jamais lorsque des personnes, en particulier des enfants ou des animaux se tiennent à proximité.
d) N'oubliez pas que l'opérateur de la machine ou l'utilisateur est responsable des accidents occasionnés à d'autres personnes ou à leurs biens.

Mesures préparatoires

a) Portez toujours des chaussures robustes et des pantalons longs lorsque la machine est en service. Ne pas faire fonctionner la machine pieds nus ou chaussé de sandales légères. Évitez de porter des vêtements amples ou des vêtements avec des cordons ou des ceintures pendants.
b) Vérifiez le terrain sur lequel la machine sera utilisée et supprimer tous les objets qui risquent d'être saisis et éjectés par la machine.
c) Avant l'utilisation, il convient toujours de vérifier par inspection visuelle si les lames de coupe, les boulons de fixation et l'unité de coupe entière sont usés ou endommagés. Les lames de coupe et les boulons de fixation usés ou endommagés ne peuvent être remplacés que par lot pour éviter tout déséquilibre. Les panneaux indicateurs usés ou endommagés doivent être remplacés.
d) Vérifiez toujours si le câble de raccordement et le câble de rallonge présentent des signes de détérioration ou d'usure avant l'utilisation. Si le câble est endommagé lors de l'utilisation, il doit être débranché immédiatement du réseau d'alimentation. NE PAS TOUCHER LE CÂBLE AVANT QU'IL SOIT DÉBRANCHÉ DU SECTEUR. N'utilisez pas la machine si le câble est endommagé ou usé.

Manipulation

a) Tondre uniquement en plein jour à moins de disposer d'un bon éclairage artificiel.
b) Si possible, évitez d'utiliser l'appareil lorsque l'herbe est mouillée.
c) Veillez toujours à garder une position stable dans les pentes.
d) Diriger la machine au rythme de la marche.
e) Tondre la pente transversalement, jamais de haut en bas.
f) Soyez particulièrement prudent lorsque vous changez de direction dans une pente.
g) Ne pas tondre sur des pentes trop raides.
h) Soyez particulièrement prudent lorsque vous faites demi-tour avec la tondeuse ou en la tirant vers vous.
i) Tenir la (les) lame(s) de coupe si la tondeuse doit être inclinée pour le transport au-dessus d'autres surfaces que de l'herbe et si la tondeuse est déplacée de et vers la surface à tondre.

j) Ne jamais utiliser la tondeuse avec des dispositifs ou grilles de protection endommagés ou sans dispositifs de protection fixés tels que déflecteurs et/ou bac de ramassage de l'herbe.
k) Démarrez ou actionnez l'interrupteur de démarrage avec prudence, conformément aux instructions du fabricant. Veillez à laisser une distance suffisante entre les pieds et la (les) lame(s) de coupe.
l) La tondeuse ne doit pas être inclinée lors du démarrage du moteur à moins que la tondeuse doit être soulevée pendant l'opération. Dans ce cas, il suffit de l'incliner dans la mesure absolument nécessaire en soulevant uniquement le côté opposé à l'utilisateur.
m) Ne démarrez pas le moteur lorsque vous vous trouvez devant le canal d'éjection.
n) Ne jamais mettre les mains ou les pieds sur ou sous les pièces rotatives. Tenez-vous toujours à l'écart de l'ouverture d'éjection.
o) Ne soulevez ou ne transportez jamais une tondeuse le moteur étant en marche.
p_1) Arrêtez le moteur et retirez la fiche de la prise. Assurez-vous que toutes les pièces mobiles sont complètement arrêtées :
– chaque fois que vous quittez la tondeuse;
– avant de libérer les blocages ou de déboucher le canal d'éjection;
– avant d'inspecter, de nettoyer ou d'effectuer des travaux sur la tondeuse;
– lorsqu'un corps étranger a été touché. Cherchez les dommages potentiels sur la tondeuse et effectuez les réparations nécessaires avant de redémarrer et de travailler avec la tondeuse.

Si la tondeuse commence à vibrer de façon anormale, un examen immédiat est nécessaire :
– recherchez les dommages;
– effectuez les réparations nécessaires des pièces endommagées;
– assurez-vous que tous les écrous, boulons et vis sont bien serrés.

Maintenance et entreposage

a) Assurez-vous que tous les écrous, boulons et vis sont bien serrés et que l'appareil est en bon état de fonctionnement.
b) Vérifiez régulièrement l'état d'usure ou la perte de fonctionnalité du collecteur d'herbe.
c) Remplacez les pièces usées ou endommagées pour raison de sécurité.
d) Pour les machines avec plusieurs lames de coupe, assurez-vous que le mouvement d'une lame de coupe peut provoquer les rotations des autres lames de coupe.
e) Lors du réglage de la machine, veillez à ne pas coincer les doigts entre les lames de coupe mobiles et les parties fixes de la machine.
f) Laissez refroidir le moteur avant de ranger la machine.
g) Lors de l'entretien des lames de coupe, observez que les lames de coupe peuvent se déplacer, même si la source de tension est coupée.
h) Utilisez uniquement des pièces de rechange et accessoires d'origine.

Consignes de sécurité supplémentaires

Sécurité électrique

DANGER ! Arrêt cardiaque !

Ce produit génère un champ électromagnétique en cours de fonctionnement. Dans certaines conditions, ce champ peut avoir des effets sur le fonctionnement d'implants médicaux actifs ou passifs. Pour exclure le danger de situations pouvant entraîner des blessures graves ou mortelles, les personnes disposant d'un implant médical doivent consulter leur médecin et le fabricant de l'implant avant d'utiliser ce produit.

Avant l'utilisation, vérifiez tous signes de dommages et de vieillissement. Si le câble est défectueux, procurez-vous un nouveau câble auprès du service GARDENA agréé.

Ne pas utiliser le produit si les câbles électriques sont endommagés ou usés.

Coupez l'alimentation électrique immédiatement si le câble présente des coupures ou si l'isolation est endommagée. Ne toucher le câble électrique que lorsque l'alimentation électrique a été débranchée. Ne réparez pas de câble incisé ou endommagé. Remplacez-le par un nouveau.

Avant l'utilisation, la rallonge doit être entièrement déroulée. Les câbles enroulés peuvent surchauffer et réduire le rendement de la tondeuse. Éloignez la rallonge du produit. Travaillez toujours en vous éloignant de la source d'alimentation, en tondant par mouvement de va-et-vient, en aucun cas tourner en rond.

Ne tirez pas le câble sur des objets tranchants.

Coupez toujours l'alimentation électrique avant de débrancher la prise, le câble ou la rallonge.

Arrêtez le moteur, retirez la fiche de secteur et inspectez les signes de dommages et de vieillissement du câble avant de l'enrouler pour le stockage.

Ne réparez en aucun cas un câble endommagé. Remplacez-le par un nouveau. Utilisez uniquement un câble de remplacement d'origine.

Enroulez le câble toujours soigneusement en évitant les plis.

Ne transportez le produit en aucun cas par le câble.

Ne pas débrancher la prise en tirant sur le câble.

Utilisez le produit uniquement avec la tension alternative du réseau électrique indiquée sur la plaque signalétique du produit.

No produits sont doublement isolés conformément à la norme EN 60335. Ne connectez pas la masse à une partie quelconque du produit.

Vérifiez la présence de câbles cachés sur l'espace de travail.

N'utilisez pas le produit pour l'entretien de bassins ou à proximité de l'eau.

Sécurité individuelle

DANGER ! Risque d'asphyxie !

Les petites pièces peuvent être avalées. Les petits enfants peuvent s'étouffer avec le sac en plastique. Maintenez les petits enfants à l'écart pendant le montage.

N'utilisez jamais le produit dans des endroits où il y a risque d'explosion.

Ne travaillez pas avec le produit si vous êtes fatigué ou malade, ou sous l'influence d'alcool, de drogues ou de médicaments.

Évitez de surcharger la tondeuse.

Portez des gants de travail, des chaussures antidérapantes et une protection visuelle.

N'utilisez pas le produit dans des conditions humides.

Ne démontez pas le produit au-delà de l'état de livraison.

Démarrez la tondeuse uniquement avec la poignée montée verticalement.

Utilisez les poignées avec précaution.

Arrêt de sécurité

Le moteur est protégé par un arrêt de sécurité qui est activé lorsque la lame est coincée ou si le moteur est surchargé. Dans ce cas, il convient d'arrêter le produit et de couper l'alimentation électrique. L'arrêt de sécurité n'est remis à zéro que lorsque vous relâchez le levier de démarrage/arrêt. Avant de poursuivre l'emploi du produit, supprimez tous les obstacles et attendez quelques minutes jusqu'à la remise à zéro de l'arrêt de sécurité.

2. MONTAGE

DANGER ! Risque de blessure !

Risque de blessures par coupures si la tondeuse démarre de façon inopinée.

→ **Attendez l'arrêt complet de la lame, débranchez la tondeuse de l'alimentation électrique et enfilez des gants de jardin avant de monter la tondeuse.**

Monter le montant de la poignée [Fig. A1] :

1. Faites glisser le montant ① dans les admissions correspondantes ②.
Assurez-vous que le montant ① est entièrement inséré et que les trous du montant sont alignés sur les trous des admissions.
2. Insérez les deux vis ③ dans les trous des admissions du montant.
3. Serrez les deux vis ③ avec un tournevis.
Assurez-vous que les vis ③ sont bien serrées.

Fixer le câble au montant [Fig. A2/A3] :

1. Fixez le câble ④ au montant avec les bornes ⑤.
Assurez-vous que le câble n'est pas coincé entre le montant et la tondeuse.
2. Tournez le dispositif de verrouillage Ⓢ dans le sens anti-horaire jusqu'à ce que le montant s'enclenche de manière audible.

Monter le bac collecteur d'herbe [Fig. A4] :

1. Connectez les deux parties ⑥ du bac collecteur d'herbe jusqu'à ce que les raccords s'enclenchent de manière audible.
Assurez-vous que toutes les connexions sont enclenchées.
2. Placez le couvercle ⑦ sur le bac collecteur d'herbe.
Assurez-vous que le couvercle est aligné avec le bac collecteur d'herbe.
3. Appuyez le couvercle ⑦ sur le bac collecteur d'herbe jusqu'à ce que les connexions s'enclenchent de manière audible.
Assurez-vous que toutes les connexions sont enclenchées.

3. UTILISATION

DANGER ! Risque de blessure !

Risque de blessures par coupures si la tondeuse démarre de façon inopinée.

→ **Attendez l'arrêt complet de la lame, débranchez la tondeuse de l'alimentation électrique et enfilez des gants de jardin avant de régler ou de transporter la tondeuse.**

Connexion de la tondeuse [Fig. O1] :

DANGER ! Danger d'électrocution !

Pour éviter d'endommager la prise ⑧, la rallonge ⑨ doit être introduite dans le dispositif de protection de câble ⑩.

→ **Avant la mise en service, insérez la rallonge ⑨ dans le dispositif de protection de câble ⑩.**

1. Branchez la rallonge ⑨ sur la prise ⑧.
2. Formez une boucle avec la rallonge ⑨, insérez la boucle dans le dispositif de protection de câble ⑩ et serrez la boucle.
3. Branchez la rallonge ⑨ sur une prise de courant de 230 V.

Démarrer la tondeuse [Fig. O2] :

DANGER ! Risque de blessure !

Il y a risque de blessures si la tondeuse ne s'arrête pas lorsque le levier de démarrage est relâché.

→ **Ne contournez pas les dispositifs de sécurité ou interrupteurs. Par exemple, ne fixez pas le levier de démarrage à la poignée.**

Démarrage :

Le produit est équipé d'un dispositif de sécurité à deux mains (levier de démarrage ⑭ et verrouillage de sécurité ⑮) qui empêche toute mise en marche accidentelle du produit.

1. Appuyez d'une main sur le verrouillage de sécurité ⑮ et tirez le levier de démarrage ⑭ avec l'autre main.
   La tondeuse démarre.
2. Relâcher le verrouillage de sécurité ⑮.

Arrêt :

→ Relâcher le levier de démarrage ⑭.
La tondeuse s'arrête.

Régler la longueur du montant [Fig. O3] :

La longueur du montant peut être réglée à votre taille.

1. Desserrez les deux écrous orange ⑯.
2. Réglez le montant ① à la longueur désirée.
3. Resserrez fermement les deux écrous orange ⑯.

Régler la hauteur de coupe [Fig. O4] :

La hauteur de coupe peut être réglée en 5 positions de 20 à 60 mm.

1. Appuyez sur la touche de réglage ⑱.
2. Tenez le levier de réglage ⑲ pour régler la hauteur de coupe.
3. Relâchez le levier de réglage ⑲ dans la nouvelle position.

Utiliser la tondeuse avec le bac collecteur d'herbe [Fig. O5] :

DANGER ! Risque de blessure !

Risque de blessures par coupures si la lame tourne ou si la tondeuse démarre inopinément.

→ **Attendez l'arrêt complet de la lame, débranchez la tondeuse de l'alimentation électrique et enfilez des gants de jardin avant d'ouvrir le clapet de protection.**

→ **N'introduisez pas les mains dans l'ouverture d'éjection.**

1. Soulevez le clapet de protection ㉑.
2. Insérez le bac collecteur d'herbe par la poignée ㉒ dans la tondeuse.
   Assurez-vous que le bac collecteur d'herbe est bien fixé.
3. Démarrez la tondeuse.

En cours de tonte, l'indicateur de niveau s'ouvre ㉓. Le bac collecteur d'herbe est plein si celui-ci se ferme en cours de tonte.

4. Arrêtez la tondeuse.
5. Soulevez le clapet de protection ㉑.
6. Retirez le bac collecteur d'herbe par la poignée ㉒.
7. Videz le bac collecteur d'herbe.

Conseils d'utilisation de la tondeuse :

Si des résidus d'herbe se trouvent dans l'ouverture d'éjection, tirez la tondeuse env. 1 m vers l'arrière de façon à faire tomber les restes d'herbe.

Pour obtenir une pelouse bien entretenue, nous recommandons de tondre la pelouse régulièrement, si possible une fois par semaine. La pelouse devient plus dense quand elle est tondue régulièrement.

À la suite d'intervalles de tonte plus longs (pelouse de vacances), il convient d'abord de tondre dans un sens en réglant la plus grande hauteur de coupe, puis transversalement avec la hauteur de coupe désirée.

Si possible, tondre la pelouse uniquement à l'état sec. Si l'herbe est humide, vous obtenez une coupe irrégulière.

4. MAINTENANCE

DANGER ! Risque de blessure !

Risque de blessures par coupures si la tondeuse démarre de façon inopinée.

→ **Attendez l'arrêt complet de la lame, débranchez la tondeuse de l'alimentation électrique et enfilez des gants de jardin avant d'entretenir la tondeuse.**

Nettoyage de la tondeuse :

DANGER ! Risque de blessure !

Risque de blessures et de dommage à la tondeuse.

→ **Ne nettoyez pas la tondeuse avec de l'eau ou avec un jet d'eau (surtout un jet d'eau à haute pression).**

→ **N'utilisez pas de produits chimiques, ni d'essence ou de solvants pour le nettoyage. Certains peuvent détruire des parties importantes en plastique.**

Les fentes d'aération doivent toujours être propres.

Nettoyer le dessous de la tondeuse [Fig. M1] :

Le dessous est plus facile à nettoyer juste après la tonte.

1. Renversez la tondeuse délicatement sur le côté.
2. Nettoyer le dessous, la lame et l'ouverture d'éjection ㉔ avec une brosse (n'utilisez pas d'objets tranchants).

Nettoyer le dessus de la tondeuse et le bac collecteur d'herbe :

1. Nettoyez le dessus avec un chiffon humide.
2. Nettoyez la fente d'aération et le bac collecteur d'herbe avec une brosse souple (n'utilisez pas d'objets tranchants).

5. ENTREPOSAGE

Mise hors service [Fig. S1] :

Le produit doit être rangé hors de portée des enfants.

1. Débrancher le produit de l'alimentation en courant électrique.
2. Nettoyez la tondeuse (voir 4. MAINTENANCE).
3. Pour un rangement peu encombrant : tournez le dispositif de verrouillage Ⓢ dans le sens horaire jusqu'à ce que le montant se laisse plier facilement.
   Veillez à ce que le câble ne reste pas coincé entre le montant de la poignée et la tondeuse.
4. Rangez la tondeuse dans un endroit sec, fermé et à l'abri du gel.

Élimination :

(conformément à la directive 2012/19/UE)

Le produit ne doit pas être jeté avec les déchets ménagers normaux. Il doit être éliminé conformément aux prescriptions locales de protection de l'environnement en vigueur.

IMPORTANT !

→ Éliminez le produit par le biais de votre point de collecte et de recyclage local.

6. DÉPANNAGE

DANGER ! Risque de blessure !

Risque de blessures par coupures si la tondeuse démarre de façon inopinée.

→ **Attendez l'arrêt complet de la lame, débranchez la tondeuse de l'alimentation électrique et enfilez des gants de jardin avant d'éliminer les défauts de la tondeuse.**

Remplacer les lames :

DANGER ! Risque de blessure !

Risque de coupures si la lame tourne alors qu'elle est endommagée, déformée, déséquilibrée ou qu'elle présente des arêtes de coupe ébréchées.

→ **N'utilisez pas la tondeuse avec une lame endommagée ou déformée, une lame déséquilibrée ou qui présente des arêtes de coupe ébréchées.**

→ **Ne pas affûter la lame.**

Les pièces de rechange GARDENA sont disponibles auprès de votre concessionnaire GARDENA ou du service GARDENA.

Utilisez uniquement une lame d'origine GARDENA :

- **Pour PowerMax 1600/37: Lame de rechange GARDENA, réf. 4016.**
- **Pour PowerMax 1800/42: Lame de rechange GARDENA, réf. 4017.**

→ Laissez remplacer la lame par le service GARDENA ou par un concessionnaire GARDENA agréé.

Problème	Cause possible	Solution
La tondeuse ne démarre pas	La rallonge n'est pas connectée ou endommagée.	→ Branchez la rallonge ou la remplacer si nécessaire.
	La lame est bloquée.	→ Retirez l'obstacle.
Le moteur est bloqué et provoque un bruit	La lame est bloquée.	→ Retirez l'obstacle.
	Hauteur de coupe trop basse.	→ Réglez une hauteur de coupe plus grande.
Bruits intenses, la tondeuse émet des claquements	Les vis du moteur, de la fixation ou du châssis de la tondeuse sont desserrées.	→ Laissez resserrer les vis par un concessionnaire agréé ou par le service GARDENA.
La tondeuse tourne de manière irrégulière ou vibre fortement	La lame est endommagée/usée ou le porte-lame est desserré.	→ Laissez resserrer ou remplacer la lame par un concessionnaire agréé ou par le service GARDENA.
	La lame est très sale.	→ Nettoyez la tondeuse (voir 4. MAINTENANCE). Si le problème persiste, adressez-vous au service GARDENA.
La pelouse n'est pas nette	La lame est émoussée ou endommagée.	→ Faites remplacer la lame par le service après-vente de GARDENA.
	Hauteur de coupe trop basse.	→ Réglez une hauteur de coupe plus grande.

CONSEIL : veuillez vous adresser à votre centre de service après-vente GARDENA pour tout autre incident. Les réparations doivent uniquement être effectuées par les centres de service après vente GARDENA ainsi que des revendeurs autorisés par GARDENA.

7. CARACTÉRISTIQUES TECHNIQUES

Tondeuse électrique	Unité	Valeur (réf. 5037)	Valeur (réf. 5042)
Puissance nominale	W	1600	1800
Tension du secteur	V (AC)	230	230
Fréquence du secteur	Hz	50	50
Vitesse de rotation de la lame	trs/min	3200	3200
Largeur de coupe	cm	37	42
Réglage hauteur de coupe (5 positions)	mm	20 – 60	20 – 60
Volume du bac collecteur d'herbe	l	45	45
Poids	kg	13,7	15,2
Niveau de pression acoustique L_{pA} [1)] Incertitude k_{pA}	dB (A)	84,7 3	84,4 3
Niveau de puissance acoustique L_{WA} [2)]: mesurée/garantie Incertitude k_{WA}	dB (A)	95 / 96 1,79	94 / 96 2,55
Vibration main-bras a_{vhw} [1)] Incertitude k_a	m/s^2	2,99 1,5	< 2,5 1,5

Procédé de mesure conformément à : [1)] EN 60335-2-77 [2)] RL 2000/14/EC

CONSEIL : la valeur d'émissions de vibrations mentionnée a été mesurée conformément à un procédé de contrôle normalisé et peut être utilisée pour comparer des outils électriques les uns avec les autres. Cette valeur peut également être utilisée pour l'évaluation provisoire de l'exposition. La valeur d'émissions de vibrations peut varier pendant l'utilisation effective de l'outil électrique.

8. ACCESSOIRES

Lames de rechange GARDENA pour PowerMax 1600/37	Pour remplacer les lames émoussées.	**réf. 4016**
Lames de rechange GARDENA pour PowerMax 1800/42	Pour remplacer les lames émoussées.	**réf. 4017**

9. SERVICE/GARANTIE

Service :

Veuillez contacter l'adresse au verso.

Garantie :

Dans le cas d'une réclamation au titre de la garantie, aucun frais ne vous sera prélevé pour les services fournis.

GARDENA Manufacturing GmbH offre une garantie de deux ans (à compter de la date d'achat) pour ce produit. Cette garantie couvre tous les défauts importants du produit s'il peut être démontré qu'il s'agit de défauts matériels ou de fabrication. Cette garantie prend en charge la fourniture d'un produit de rechange entièrement opérationnel ou la réparation du produit défectueux qui nous est parvenu gratuitement; nous nous réservons le droit de choisir entre ces options. Ce service est soumis aux dispositions suivantes :

- Le produit a été utilisé dans le cadre de son usage prévu selon les recommandations du manuel d'utilisation.
- Ni l'acheteur ni une tierce personne non agréée n'a tenté de réparer le produit.

La présente garantie n'a aucun effet sur les recours à la garantie à l'encontre du revendeur/fournisseur.

Si vous rencontrez des problèmes avec ce produit, veuillez contacter notre service après-vente ou envoyer le produit défectueux ainsi qu'une brève description de la défaillance à GARDENA Manufacturing GmbH, en veillant à ce que les frais de port soient suffisamment payés et que les directives en termes d'emballage et d'envoi soient respectées. Une réclamation dans le cadre de la garantie doit être accompagnée d'une copie de la preuve d'achat.

Pièces d'usure :

La lame et les roues sont des pièces d'usure et ne sont donc pas couvertes par la garantie.

DE EU-Konformitätserklärung
Der Unterzeichner, GARDENA Germany AB, PO Box 7454, S-103 92 Stockholm, Schweden, bescheinigt hiermit, dass die nachstehend aufgeführten Produkte bei Verlassen des Werks die harmonisierten EU-Leitlinien, EU-Normen für Sicherheit und besondere Normen erfüllen. Dieses Zertifikat verliert seine Gültigkeit, wenn die Produkte ohne unsere Genehmigung verändert werden.

EN EC Declaration of Conformity
The undersigned, GARDENA Germany AB, PO Box 7454, S-103 92 Stockholm, Sweden, hereby certifies that, when leaving our factory, the units indicated below are in accordance with the harmonised EU guidelines, EU standards of safety and product specific standards. This certificate becomes void if the units are modified without our approval.

FR Déclaration de conformité CE
Le constructeur, soussigné : GARDENA Germany AB, PO Box 7454, S-103 92 Stockholm, Suède, déclare qu'à la sortie de ses usines le matériel neuf désigné ci-dessous était conforme aux prescriptions des directives européennes énoncées ciaprès et conforme aux règles de sécurité et autres règles qui lui sont applicables dans le cadre de l'Union européenne. Toute modification apportée à cet appareil sans notre accord annule la validité de ce certificat.

NL EG-conformiteitsverklaring
De ondergetekende, GARDENA Germany AB, PO Box 7454, S-103 92 Stockholm, Zweden, verklaart hierbij dat de producten die hieronder staan vermeld, wanneer ze onze fabriek verlaten, in overeenstemming zijn met de geharmoniseerde Europese richtlijnen, EU-normen voor veiligheid en productspecifieke normen. Dit certificaat vervalt als de producten worden aangepast zonder onze toestemming.

SV EG-försäkran om överensstämmelse
Undertecknad firma GARDENA Germany AB, PO Box 7454, S-103 92 Stockholm, Sverige, intygar härmed att nedan nämnda produkter, när de lämnar vår fabrik, överensstämmer med EU:s riktlinjer, EU:s säkerhetsstandarder och produktspecifika standarder. Detta intyg skall ogiltigförklaras om produkten ändras utan vårt godkännande.

DA EU-overensstemmelseserklæring
Undertegnede, GARDENA Germany AB, PO Box 7454, S-103 92 Stockholm, Sverige, erklærer hermed, at nedenfor anførte enheder er i overensstemmelse med de harmoniserede EUretningslinjer, EU-standarder for sikkerhed og produktspecifikke standarder, når de forlader fabrikken. Denne erklæring ugyldiggøres, hvis enhederne ændres uden vores godkendelse.

FI EY-vaatimustenmukaisuusvakuutus
GARDENA Germany AB, PO Box 7454, S-103 92 Stockholm, Ruotsi, vakuuttaa täten, että alla mainitut laitteet ovat tehtaalta lähtiessään yhdenmukaistettujen EU-säännösten, EU:n turvastandardien ja tuotekohtaisten standardien mukaisia. Tämä vakuutus mitätöityy, jos laitteita muokataan ilman hyväksyntäämme.

IT Dichiarazione di conformità CE
La sottoscritta GARDENA Germany AB, PO Box 7454, S-103 92 Stockholm, Svezia, certifica che il prodotto qui di seguito indicato, nei modelli da noi commercializzati, è conforme alle direttive armonizzate UE nonché agli standard di sicurezza UE e agli standard specifici di prodotto. Qualunque modifica apportata al prodotto senza nostra specifica autorizzazione invalida la presente dichiarazione.

ES Declaración de conformidad CE
El abajo firmante, GARDENA Germany AB, PO Box 7454, S-103 92 Stockholm, Suecia, certifica por la presente que, cuando salen de la fábrica, las unidades indicadas a continuación cumplen las normas de armonización de la UE, las normas de la UE sobre seguridad y las normas específicas del producto. Este certificado quedará sin efecto si se modifican las unidades sin nuestra autorización.

PT Declaração de conformidade CE
O abaixo-assinado, GARDENA Germany AB, PO Box 7454, S-103 92 Stockholm, Suécia, certifica por este meio que, ao sair da nossa fábrica, as unidades indicadas acima estão em conformidade com as diretrizes uniformizadas da UE, os padrões de segurança da UE e os padrões específicos do produto. Este certificado deixa de ser válido se as unidades forem modificadas sem a nossa aprovação.

PL Deklaracja zgodności WE
Niżej podpisany przedstawiciel firmy GARDENA Germany AB, PO Box 7454, S-103 92 Stockholm, Szwecja, niniejszym oświadcza, że podane poniżej wyroby opuszczające fabrykę są zgodne ze zharmonizowanymi normami UE oraz z obowiązującymi w UE przepisami bezpieczeństwa i normami dotyczącymi danego produktu. Modyfikacja wyrobów bez naszej zgody powoduje unieważnienie niniejszego certyfikatu.

HU EK megfelelőségi nyilatkozat
Alulírott GARDENA Germany AB, PO Box 7454, S-103 92 Stockholm, Svédország, ezzel tanúsítja, hogy az alábbiakban leírt egységek a gyár elhagyásakor megfeleltek a harmonizált uniós előírásoknak és biztonsági és termékspecifikus szabványoknak. Ez a tanúsítvány érvényét veszti, ha az egységeket jóváhagyásunk nélkül átalakítják.

CS Prohlášení o shodě ES
Níže uvedená společnost GARDENA Germany AB, PO Box 7454, S-103 92 Stockholm, Švédsko, tímto potvrzuje, že při opuštění naší továrny jsou jednotky uvedené níže v souladu s harmonizovanými pokyny EU, standardy EU ohledně bezpečnosti a specifickými produktovými standardy. Tento certifikát pozbývá platnosti, pokud dojde k úpravě jednotek bez našeho schválení.

SK EÚ vyhlásenie o zhode
Dolu podpísaná spoločnosť GARDENA Germany AB, PO Box 7454, S-103 92 Stockholm, týmto osvedčuje, že nižšie uvedené jednotky boli v súlade s harmonizovanými usmerneniami EÚ, normami EÚ v oblasti bezpečnosti a špecifickými normami týkajúcimi sa produktu v čase opustenia výrobného závodu. Toto osvedčenie stráca platnosť, ak boli jednotky zmenené bez nášho súhlasu.

EL Δήλωση Συμμόρφωσης ΕΚ
Η υπογεγραμμένη εταιρεία, GARDENA Germany AB, PO Box 7454, S-103 92 Stockholm, Σουηδία, πιστοποιεί ότι, κατά την έξοδο από το εργοστάσιο, οι μονάδες που αναφέρονται κατωτέρω συμμορφώνονται με τις εναρμονισμένες οδηγίες ΕΕ, τα πρότυπα ασφαλείας της ΕΕ και τα συγκεκριμένα πρότυπα προϊόντος. Αυτό το πιστοποιητικό καθίσταται άκυρο εάν οι μονάδες έχουν τροποποιηθεί χωρίς την έγκρισή μας.

SL Izjava ES o skladnosti
Spodaj podpisana, GARDENA Germany AB, PO Box 7454, S-103 92 Stockholm, Švedska, s to izjavo potrjuje, da je bila spodaj navedena enota ob izhodu iz tovarne skladna z usklajenimi smernicami EU, standardi EU za varnost in standardi, specifičnimi za izdelek. Izjava postane neveljavna v primeru neodobrene spremembe enote.

HR Izjava o usklađenosti EZ
Niže potpisana GARDENA Germany AB, PO Box 7454, S-103 92 Stockholm, Švedska, ovime potvrđuje kako su u nastavku navedene jedinice prilikom napuštanja tvornice bile u skladu s usklađenim smjernicama EU, EU sigurnosnim standardima i standardima specifičnima za proizvod. Ova certifikacija poništava se ako se jedinice izmjenjuju bez odobrenja.

RO Declarație de conformitate CE
Subscrisa, GARDENA Germany AB, PO Box 7454, S-103 92 Stockholm, Suedia, certifică prin prezenta că, la momentul ieșirii din fabrica noastră, unitățile indicate mai jos sunt în conformitate cu directivele UE armonizate, cu standardele UE de siguranță și cu standardele specifice ale produsului. Prezentul certificat devine nul dacă unitățile sunt modificate fără aprobarea noastră.

BG Декларация за съответствие на ЕО
С настоящото долуподписаната, GARDENA Germany AB, PO Box 7454, S-103 92 Stockholm, Швеция, удостоверява, че при напускане на фабриката модулите, посочени по-долу, са в съответствие с хармонизираните директиви на ЕС, стандартите на ЕС за безопасност и специфичните за продукта стандарти. Този сертификат става невалиден, ако модулите са променени без нашето одобрение.

ET EÜ vastavusdeklaratsioon
Allakirjutanu GARDENA Germany AB, PO Box 7454, S-103 92 Stockholm, Rootsi, kinnitab käesolevaga, et tehasest väljumisel vastavad allpool nimetatud seadmed harmoneeritud EL-i suunistele, EL-i ohutusstandarditele ja tootele eriomastele standarditele. See vastavuskinnitus kaotab kehtivuse, kui seadet muudetakse ilma meie heakskiiduta.

LT EB atitikties deklaracija
GARDENA Germany AB, PO Box 7454, S-103 92 Stockholm, Sweden, garantuoja, kad iš gamyklos siunčiami toliau nurodyti įrenginiai atitinka suderintus EB reikalavimus, EB saugos ir konkretaus gaminio standartus. Pakeitus gaminį be mūsų patvirtinimo, nutraukiamas šio sertifikato galiojimas.

LV EK atbilstības deklarācija
Uzņēmums GARDENA Germany AB, PO Box 7454, S-103 92 Stockholm, Zviedrija, ar parakstu apliecina, ka tālāk minētās vienības, pametot rūpnīcu, atbilst saskaņotajām ES vadlinijām, ES drošības standartiem un izstrādājumam specifiskajiem standartiem. Šis sertifikāts tiek anulēts, ja šis vienības tiek modificētas bez mūsu apstiprinājuma.

Produktbezeichnung:	**Elektro-Rasenmäher**
Description of the product:	**Electric Lawnmower**
Désignation du produit :	**Tondeuse électrique**
Beschrijving van het product:	**Elektrische grasmaaier**
Beskrivning av produkten:	**Elektrisk gräsklippare**
Beskrivelse af produktet:	**Elektrisk plæneklipper**
Tuotteen kuvaus:	**Sähköruohonleikkuri**
Descrizione del prodotto:	**Rasaerba elettrico**
Descripción del producto:	**Cortacésped eléctrico**
Descrição do produto:	**Máquina de cortar relva elétrica**
Opis produktu:	**Kosiarka elektryczna**
A termék leírása:	**Elektromos fűnyíró**
Popis výrobku:	**Elektrická sekačka na trávu**
Popis produktu:	**Elektrická kosačka**
Περιγραφή του προϊόντος:	**Ηλεκτρικό χλοοκοπτικό**
Opis izdelka:	**Električna kosilnica**
Opis proizvoda:	**Električna kosilica za travu**
Descrierea produsului:	**Mașină de tuns iarbă electrică**
Описание на продукта:	**Електрическа косачка**
Toote kirjeldus:	**Elektriline muruniiduk**
Gaminio aprašas:	**Elektrinė vejapjovė**
Izstrādājuma apraksts:	**Elektriskais zāles pļāvējs**

Produkttyp:	Terméktípus:	Artikelnummer:	Cikkszámok:
Product type:	Druh výrobku:	Article number:	Objednací číslo:
Type de produit :	Typ produktu:	Référence :	Objednávacie číslo:
Producttype:	Τύπος προϊόντος:	Artikelnummer:	Κωδικός είδους:
Produkttyp:	Vrsta izdelka:	Artikelnummer:	Številka izdelka:
Produkttype:	Vrsta proizvoda:	Artikelnummer:	Kataloški broj:
Tuotetyyppi:	Tip produs:	Tuotenumero:	Cod articol:
Tipo adi prodotto:	Тип продукт:	Codice articolo:	Артикул номер:
Tipo de producto:	Tootetüüp:	Referencia:	Artiklinumber:
Tipo de produto:	Gaminio tipas:	Número de referência:	Dalies numeris:
Typ produktu:	Produkta veids:	Numer katalogowy:	Artikula numurs:
PowerMax 1600/37		**5037**	
PowerMax 1800/42		**5042**	

EU-Richtlinien:	EB direktyvos:	Hinterlegte Dokumentation: GARDENA Technische Dokumentation, M. Kugler 89079 Ulm	Konformitätsbewertungsverfahren: Nach 2000/14/EG Art. 14 Anhang VI
EC-Directives:	EK direktīvas:		
Directives CE :			
EG-richtlijnen:			
EU-direktiv:			
EF-direktiver:			
EY-direktiivit:			
Direttive UE:			
Directiva CE:			
Diretivas CE:			
Dyrektywy WE:			
EK-irányelvek:			
Předpisy ES:			
Smernice EÚ:			
Οδηγίες ΕΚ:	**2006/42/EC**	Deposited Documentation: GARDENA Technical Documentation, M. Kugler 89079 Ulm	Conformity Assessment Procedure: according to 2000/14/EC Art.14 Annex VI
Direktive EU:	**2014/30/EC**		
EC direktive:	**2000/14/EC**		
Directive CE:			
Директиви на ЕО:			
EÜ direktiivid:	**2011/65/EC**	Documentation déposée: Documentation technique GARDENA, M. Kugler 89079 Ulm	Procédure d'évaluation de la conformité : Selon 2000/14/CE art. 14 Annexe VI

Harmonisierte EN-Normen / Harmonised EN:

EN ISO 12100
EN 60335-1
EN 60335-2-77

Schall-Leistungspegel:	gemessen/garantiert	Hladiny hluku:	namerané/zaručené
Noise level:	measured/guaranteed	Επίπεδο θορύβου:	μετρημένο/εγγυημένο
Niveau sonore :	mesuré/garanti	Raven zvočne moči:	izmerjena/zagotovljena
Geluidsniveau:	gemeten/gegarandeerd	Razina buke:	mjerena/zajamčena
Ljudnivå:	uppmätt/garanterad	Nivel de zgomot:	măsurat/garantat
Støjniveau:	målt/garanteret	Ниво на шум:	измерено/гарантирано
Äänitaso:	mitattu/taattu	Müratase:	mõõdetud/garanteeritud
Livello acustico:	misurato/garantito	Triukšmo lygis:	išmatuotas/garantuojamas
Nivel de ruido:	medido/garantizado	Trokšņa līmenis :	mērītais/garantētais
Nível de ruído:	medido/garantido		
Poziom hałasu:	zmierzony/gwarantowany	**Art. 5037**	**95 dB(A) / 96 dB(A)**
Zajszint:	mért/garantált		
Hladina hluku:	naměřená/zaručená	**Art. 5042**	**94 dB(A) / 96 dB(A)**

Anbringungsjahr der CE-Kennzeichnung:	CE-jelzés elhelyezésének éve:	
Year of CE marking:	Rok umístění značky CE:	
Année d'apposition du marquage CE :	Rok udelenia značky CE:	
Installatiejaar van de CE-aanduiding:	Έτος σήματος CE:	
Märkningsår:	Leto namestitve CE-oznake:	
CE-Mærkningsår:	Godina dobivanja CE oznake:	
CE-merkin kiinnitysvuosi:	Anul de marcare CE:	
Anno di applicazione della certificazione CE:	Година на поставяне на CE-маркировка:	
Colocación del distintivo CE:	CE-märgistuse paigaldamise aasta:	
Ano de marcação pela CE:	Metai, kada pažymėta CE-ženklu:	
Rok nadania oznakowania CE:	CE-marķējuma uzlikšanas gads:	**2017**

Ulm, den 30.10.2017	Der Bevollmächtigte
Ulm, 30.10.2017	Authorised representative
Fait à Ulm, le 30.10.2017	Le mandataire
Ulm, 30-10-2017	De gevolmachtigde
Ulm, 2017.10.30.	Auktoriserad representant
Ulm, 30.10.2017	Autoriseret repræsentant
Ulmissa, 30.10.2017	Valtuutettu edustaja
Ulm, 30.10.2017	Persona delegata
Ulm, 30.10.2017	La persona autorizada
Ulm, 30.10.2017	O representante
Ulm, dnia 30.10.2017	Pełnomocnik
Ulm, 30.10.2017	Meghatalmazott
Ulm, 30.10.2017	Zplnomocněnec
Ulm, dňa 30.10.2017	Splnomocnený
Ulm, 30.10.2017	Ο εξουσιοδοτημένος
Ulm, 30.10.2017	Pooblaščenec
Ulm, dana 30.10.2017	Ovlaštena osoba
Ulm, 30.10.2017	Conducerea tehnică
Улм, 30.10.2017	Упълномощен
Ulm, 30.10.2017	Volitatud esindaja
Ulm, 30.10.2017	Įgaliotasis atstovas
Ulme, 30.10.2017	Pilnvarotā persona

Reinhard Pompe
Vice President

Deutschland / Germany
GARDENA
Manufacturing GmbH
Central Service
Hans-Lorenser-Straße 40
D-89079 Ulm
Produktfragen:
(+49) 731 490 - 123
Reparaturen:
(+49) 731 490 - 290
service@gardena.com

Albania
COBALT Sh.p.k.
Rr. Siri Kodra
1000 Tirana

Argentina
Husqvarna Argentina S.A.
Av.del Libertador 5954 –
Piso 11 – Torre B
(C1428ARP) Buenos Aires
Phone: (+54) 11 5194 5000
info.gardena@
ar.husqvarna.com

Armenia
Garden Land Ltd.
61 Tigran Mets
0005 Yerevan

Australia
Husqvarna Australia Pty. Ltd.
Locked Bag 5
Central Coast BC
NSW 2252
Phone: (+61) (0) 2 4352 7400
customer.service@
husqvarna.com.au

Austria / Österreich
Husqvarna Austria GmbH
Industriezeile 36
4010 Linz
Tel.: (+43) 732 77 01 01 - 485
service.gardena@
husqvarnagroup.com

Azerbaijan
Firm Progress
a. Aliyev Str. 26A
1052 Baku

Belgium
Husqvarna België nv / sa
Gardena Division
Rue Egide Van Ophem 111
1180 Uccle / Ukkel
Tel.: (+32) 2 720 92 12
info@gardena.be

Bosnia / Herzegovina
SILK TRADE d.o.o.
Industrijska zona Bukva bb
74260 Tešanj

Brazil
Husqvarna do Brasil Ltda
Av. Francisco Matarazzo,
1400 – 19º andar
São Paulo – SP
CEP: 05001-903
Tel: 0800-112252
marketing.br.husqvarna@
husqvarna.com.br

Bulgaria
AGROLAND България АД
бул. 8 Декември, №13
Офис 5
1700 Студентски град
София
Тел.: (+359) 24 66 69 10
info@agroland.eu

Canada / USA
GARDENA Canada Ltd.
100 Summerlea Road
Brampton, Ontario L6T 4X3
Phone: (+1) 905 792 93 30
info@gardenacanada.com

Chile
Maquinarias Agroforestales
Ltda. (Maga Ltda.)
Santiago, Chile
Avda. Chesterton
8355 comuna Las Condes
Phone: (+56) 2 202 4417
Dalton@maga.cl
Zipcode: 7560330

China
Husqvarna (Shanghai)
Management Co., Ltd.
富世华（上海）管理有限公司
3F, Benq Square B,
No207, Song Hong Rd.,
Chang Ning District,
Shanghai, PRC. 200335
上海市长宁区淞虹路207号明
基广场B座3楼，邮编：200335

Colombia
Husqvarna Colombia S.A.
Calle 18 No. 68 D-31, zona
Industrial de Montevideo
Bogotá, Cundinamarca
Tel. 571 2922700 ext. 105
jairo.salazar@
husqvarna.com.co

Costa Rica
Compania Exim
Euroiberoamericana S.A.
Los Colegios, Moravia,
200 metros al Sur del Colegio
Saint Francis – San José
Phone: (+506) 297 68 83
exim_euro@racsa.co.cr

Croatia
Husqvarna Austria GmbH
Industriezeile 36
4010 Linz
Tel.: (+43) 732 77 01 01 - 485
service.gardena@
husqvarnagroup.com

Cyprus
Med Marketing
17 Digeni Akrita Ave
P.O. Box 27017
1641 Nicosia

Czech Republic
Husqvarna Česko s.r.o.
Türkova 2319 / 5b
149 00 Praha 4 – Chodov
Bezplatná infolinka:
800 100 425
servis@cz.husqvarna.com

Denmark
GARDENA DANMARK
Lejrvej 19, st.
3500 Værløse
Tlf.: (+45) 70 26 47 70
husqvarna@husqvarna.dk
www.gardena.com / dk

Dominican Republic
BOSQUESA, S.R.L
Carretera Santiago Licey
Km. 5 ½
Esquina Copal II.
Santiago
Dominican Republic
Phone: (+809) 736-0333
joserbosquesa@claro.net.do

Ecuador
Husqvarna Ecuador S.A.
Arupos E1-181 y 10 de
Agosto Quito, Pichincha
Tel. (+593) 22800739
francisco.jacome@
husqvarna.com.ec

Estonia
Husqvarna Eesti OÜ
Valdeku 132
EE-11216 Tallinn
info@gardena.ee

Finland
Oy Husqvarna Ab
Gardena Division
Lautatarhankatu 8 B / PL 3
00581 HELSINKI
www.gardena.fi

France
Husqvarna France
9 / 11 Allée des pierres mayettes
92635 Gennevilliers Cedex
France
http://www.gardena.com / fr
N° AZUR: 0 810 00 78 23
(Prix d'un appel local)

Georgia
Transporter LLC
8 / 57 Beliashvili street
0159 Tbilisi, Georgia
Phone: (+995) 322 14 71 71

Great Britain
Husqvarna UK Ltd
Preston Road
Aycliffe Industrial Park
Newton Aycliffe
County Durham
DL5 6UP
info.gardena@
husqvarna.co.uk

Greece
Π. ΠΑΠΑΔΟΠΟΥΛΟΣ ΑΕΒΕ
Λεωφ. Αθηνών 92
Αθήνα
Τ.Κ.104 42
Ελλάδα
Τηλ. (+30) 210 51 93 100
info@papadopoulos.com.gr

Hungary
Husqvarna Magyarország Kft.
Ezred u. 1 - 3
1044 Budapest
Telefon: (+36) 1 251-4161
vevoszolgalat.husqvarna@
husqvarna.hu

Iceland
Ó. Johnson & Kaaber
Tunguhalsi 1
110 Reykjavik
ooj@ojk.is

Ireland
Husqvarna UK Ltd
Preston Road
Aycliffe Industrial Park
Newton Aycliffe
County Durham
DL5 6UP
info.gardena@
husqvarna.co.uk

Italy
Husqvarna Italia S.p.A.
Via Santa Vecchia 15
23868 VALMADRERA (LC)
Phone: (+39) 0341.203.111
assistenza.italia@
it.husqvarna.com

Japan
KAKUICHI Co. Ltd.
Sumitomo Realty &
Development Kojimachi
BLDG., 8F
5 - 1 Nibanncyo
Chiyoda-ku
Tokyo 102-0084
Phone: (+81) 33 264 4721
m_ishihara@kaku-ichi.co.jp

Kazakhstan
LAMED Ltd.
155 / 1, Tazhibayevoi Str.
050060 Almaty
IP Schmidt
Abayavenue 3B
110 005 Kostanay

Korea
Kyung Jin Trading CO.,LTD.
107-4, SunDuk Bld.,
YangJae-dong,
Seocho-gu,
Seoul, (zipcode: 137-891)
Phone: (+82) (0)2 574-6300

Kyrgyzstan
Alye Maki
av. Moladaya Guardir J 3
720014
Bishkek

Latvia
Husqvarna Latvija SIA
Ulbrokas 19A
LV-1021 Rīga
info@gardena.lv

Lithuania
UAB Husqvarna Lietuva
Ateities pl. 77C
LT-52104 Kaunas
info@gardena.lt

Luxembourg
Magasins Jules Neuberg
39, rue Jacques Stas
Luxembourg-Gasperich 2549
Case Postale No. 12
Luxembourg 2010
Phone: (+352) 40 14 01
api@neuberg.lu

Mexico
AFOSA
Av. Lopez Mateos Sur # 5019
Col. La Calma 45070
Zapopan, Jalisco
Mexico
Phone: (+52) 33 3818-3434
icornejo@afosa.com.mx

Moldova
Convel S.R.L.
290A Muncesti Str.
2002 Chisinau

Netherlands
Husqvarna Nederland B.V.
GARDENA Division
Postbus 50131
1305 AC ALMERE
Phone: (+31) 36 521 00 10
info@gardena.nl

Neth. Antilles
Jonka Enterprises N.V.
Sta. Rosa Weg 196
P.O. Box 8200
Curaçao
Phone: (+599) 9 767 66 55
pgm@jonka.com

New Zealand
Husqvarna New Zealand Ltd.
PO Box 76-437
Manukau City 2241
Phone: (+64) (0) 9 9202410
support.nz@husqvarna.co.nz

Norway
Husqvarna Norge AS
Gardena Division
Trøskenveien 36
1708 Sarpsborg
info@gardena.no

Peru
Husqvarna Perú S.A.
Jr. Ramón Cárcamo 710
Lima 1
Tel: (+51) 1 3 320 400 ext. 416
juan.remuzgo@
husqvarna.com

Poland
Husqvarna
Poland Spółka z o.o.
ul. Wysockiego 15 b
03-371 Warszawa
Phone: (+48) 22 330 96 00
gardena@husqvarna.com.pl

Portugal
Husqvarna Portugal, SA
Lagoa - Albarraque
2635 - 595 Rio de Mouro
Tel.: (+351) 21 922 85 30
Fax : (+351) 21 922 85 36
info@gardena.pt

Romania
Madex International Srl
Soseaua Odaii 117 - 123,
RO 013603 Bucureşti, S 1
Phone: (+40) 21 352.76.03
madex@ines.ro

Russia / Россия
ООО „Хускварна"
141400, Московская обл.,
г. Химки,
улица Ленинградская,
владение 39, стр.6
Бизнес Центр
„Химки Бизнес Парк",
помещение ОВ02_04
http://www.gardena.ru

Serbia
Domel d.o.o.
Autoput za Novi Sad bb
11273 Belgrade
Phone: (+381) 1 18 48 88 12
miroslav.jejina@domel.rs

Singapore
Hy-Ray PRIVATE LIMITED
40 Jalan Pemimpin
02-08 Tat Ann Building
Singapore 577185
Phone: (+65) 6253 2277
shiying@hyray.com.sg

Slovak Republic
Husqvarna Česko s.r.o.
Türkova 2319 / 5b
149 00 Praha 4 – Chodov
Bezplatná infolinka:
800 154 044
servis@sk.husqvarna.com

Slovenia
Husqvarna Austria GmbH
Industriezeile 36
4010 Linz
Tel.: (+43) 732 77 01 01 - 485
service.gardena@
husqvarnagroup.com

South Africa
Husqvarna
South Africa (Pty) Ltd
Postnet Suite 250
Private Bag X6,
Cascades, 3202
South Africa
Phone: (+27) 33 846 9700
info@gardena.co.za

Spain
Husqvarna España S.A.
Calle de Rivas nº 10
28052 Madrid
Phone: (+34) 91 708 05 00
atencioncliente@gardena.es

Suriname
Agrofix n.v.
Verlengde Hogestraat # 22
Phone: (+597) 472426
agrofix@sr.net
Pobox : 2006
Paramaribo
Suriname – South America

Sweden
Husqvarna AB
Gardena Division
S-561 82 Huskvarna
gardenaorder@husqvarna.se

Switzerland / Schweiz
Husqvarna Schweiz AG
Consumer Products
Industriestrasse 10
5506 Mägenwil
Phone: (+41) (0) 62 887 37 90
info@gardena.ch

Turkey
Dost Bahçe Dış Ticaret
Mümessillik A.Ş
Yunus Mah. Adil Sok. No:3
Ic Kapi No: 1 Kartal
34873 Istanbul
Phone: (+90) 216 38 93 939
info@dostbahce.com.tr

Ukraine / Україна
ТОВ «Хускварна Україна»
вул. Васильківська, 34,
офіс 204-г
03022, м. Київ
Тел. (+38) 044 498 39 02
info@gardena.ua

Uruguay
FELI SA
Entre Ríos 1083 CP 11800
Montevideo – Uruguay
Tel: (+598) 22 03 18 44
info@felisa.com.uy

Venezuela
Corporación Casa y Jardín C.A.
Av. Caroní, Edif. Trezmen, PB.
Colinas de Bello Monte.
1050 Caracas.
Tlf: (+58) 212 992 33 22
info@casayjardin.net.ve

5037-20.960.03/0518
© GARDENA
Manufacturing GmbH
D-89070 Ulm
http://www.gardena.com