Premium Elektrische kettingtakel DEH

YouTube

Eigenschappen

- Robuuste behuizing van aluminium. Deksels gemaakt van hard plastic.
- Geschikt voor een breed scala aan industriële toepassingen.
- Wartel lasthaak met veiligheidsklep.
- Eenvoudig te demonteren voor onderhoudsdoeleinden.
- Met SIEMENS / EATON besturingssysteem.
- Permanent gesmeerde transmissie, zorgt voor een soepele en stille werking.
- Geleverd met bedieningsschakelaar, voedingskabel en kettingbak.
- Voldoet aan de Machinerichtlijn 2006/42/EG. Geleverd met testcertificaat, CE-conformiteitsverklaring en gebruiksaanwijzing.

Specificaties							
Artikelnummer	Capaciteit	Hijssnelheid	Hijsketting	Parten	Energie verbruik	Netto gewicht	Extra gewicht
	ton	m/min	Øxmm		kW	kg	kg/m
DH.0.DEH.001253	0,125	8 / 2	4 x 12	1	0,4 / 0,1	21	0,35
DH.0.DEH.002503	0,250	8 / 2	4 x 12	1	0,4 / 0,1	21	0,35
DH.0.DEH.00523	0,500	4 / 1	4 x 12	2	0,4 / 0,1	23	0,7
DH.0.DEH.00503	0,500	8 / 2	5 x 15	1	0,72 / 0,18	31	0,55
DH.0.DEH.01023	1,000	4 / 1	5 x 15	2	0,72 / 0,18	33	1,1
DH.0.DEH.01003	1,000	8 / 2	7 x 21	1	1,6 / 0,4	49	1,1
DH.1.DEH.01500.01	1,500	Ombouwset 2,000 ton » 1,500 ton					
DH.0.DEH.02003	2,000	4 / 1	7 x 21	2	1,6 / 0,4	51	2,2
DH.0.DEH.03003	3,000	6 / 1,5	11,2 x 34	1	3,6 / 0,9	91	2,7
DH.0.DEH.05003	5,000	3 / 0,75	11,2 x 34	2	3,6 / 0,9	102	5,4

Specificaties		
Voltage	400-440V / 50Hz / 3Ph	
Hijssnelheid	Dubbele snelheid	
Hijsketting	Gegalvaniseerde RUD® lastketting volgens EN 818-7-DAT/DT	
Stuurkabel	Standaardlengtes geleverd passend bij de hijshoogte. Met stekkerverbinding.	
Stroomkabel	6 meter zonder stekker	
Behuizing bescherming	IP 55	
Besturing bescherming	IP 65	
Classificatie	0,125 - 2 ton, 5 ton:	M5/2m (ISO/FEM)
	3,000 ton:	M4/1Am (ISO/FEM)
Inschakelduur / Starts per uur	0,125 - 2 ton, 5 ton:	40% / 240
	3,000 ton:	30% / 180
Isolatieklasse	F	
Bedrijfstemperatuur	-10°C - +40°C	
Lading type	Goederen, mag niet gebruikt worden om personen te hijsen of te vervoeren	

Subject to changes without notice. Illustrations for reference only. Always obey the operating instructions.
2025 © DELTA® Hoisting Equipment E1205251035

Premium Elektrische kettingtakel DEH

Beveiliging	
Schakelaar	24V schakelaar met noodstop
Overlastbeveiliging	Instelbare slipkoppeling (WLL 0,125 ton: De koppeling slipt pas bij een belasting van ongeveer 200kg.)
Rem	Elektromagnetische veerdrukrem, houdt de lading ook bij stroomuitval stevig vast
Eindschakelaar	Electro-mechanische hoogste en laagste eindschakelaar
Thermische bescherming	Beschermd door warmtesensor
Fasevolgorde beveiliging	Uitgerust met een fasevolgorde beveiliging om de takel te beschermen tegen mogelijke schade als gevolg van volgordeverandering.

Optionele toebehoren

DH.1.DEH.XXXXX.32

DH.SG.DHM.LLS

DH.1.DEH.JACKET

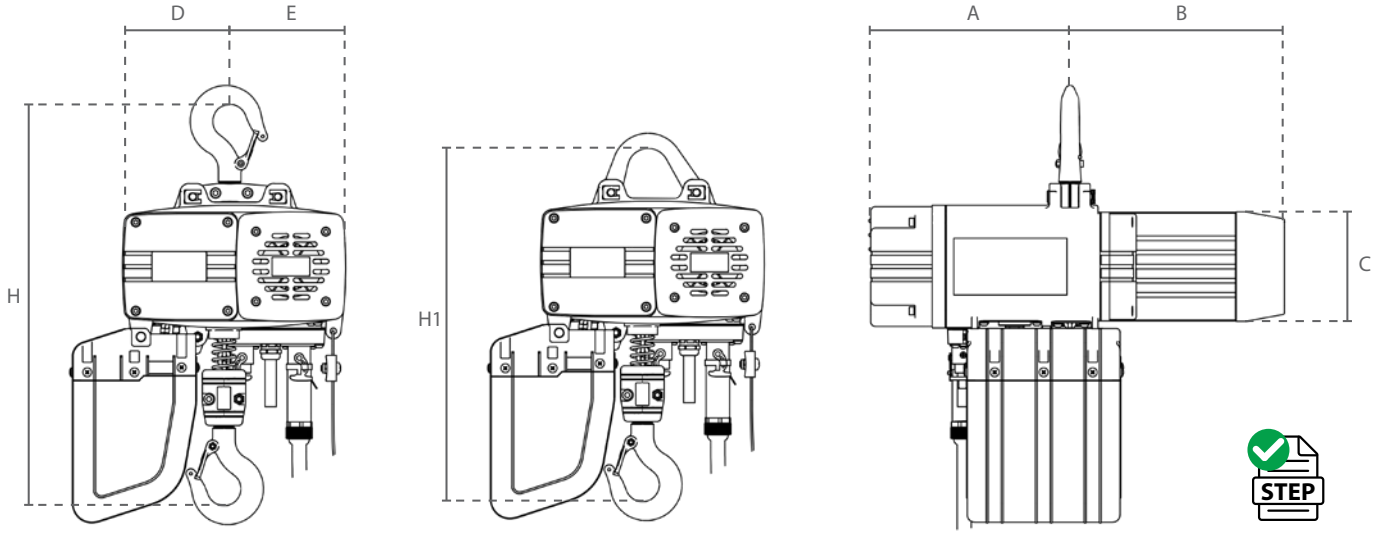

Afmetingen (mm)							
Artikelnummer	A	B	C	D	E	H	H1
DH.0.DEH.001253	211	228	115	114	123	420	373
DH.0.DEH.002503	211	228	115	114	123	420	373
DH.0.DEH.00523	211	228	115	114	123	495	440
DH.0.DEH.00503	231	204	165	118	162	465	420
DH.0.DEH.01023	231	204	165	118	162	584	520
DH.0.DEH.01003	264	245	175	128	187	575	520
DH.0.DEH.02003	264	245	175	150	165	690	595
DH.0.DEH.03003	300	322	202	183	207	703	623
DH.0.DEH.05003	300	322	202	198	192	905	771

Subject to changes without notice. Illustrations for reference only. Always obey the operating instructions.
2025 © DELTA® Hoisting Equipment E1205251035

Premium Elektrische kettingtakel DEH

DH.0.DED

DH.0.DEY

Eigenschappen

- Elektrische kettingtakel gemonteerd op een (elektrische) loopkat met een lage bouwhoogte.
- Gebalanceerde steunwielen maken het mogelijk om soepel over de balk te bewegen.
- Afbreukbeveiligingsbeugels dienen als val-, breek- en stootbeveiliging. Bovendien uitgerust met kantelbeveiliging.
- Permanent gesmeerde, kogel gelagerde wielen zorgen voor een soepele verplaatsing.
- Geschikt voor de meeste I- en H-balken.

Specificaties						
Artikelnummer	Capaciteit	Parten	Rijsnelheid	Balkbreedte	Netto gewicht	Min. hoogte (H2)
	ton		m/min	mm	kg	mm
DH.0.DED.001253	0,125	1	20 / 6,7	74-300	51	438
DH.0.DED.002503	0,25	1	20 / 6,7	74-300	51	438
DH.0.DED.00523	0,5	2	20 / 6,7	74-300	53	505
DH.0.DED.00503	0,5	1	20 / 6,7	74-300	61	480
DH.0.DED.01023	1	2	20 / 6,7	74-300	63	589
DH.0.DED.01003	1	1	20 / 6,7	74-300	79	578
DH.0.DED.02003	2	2	20 / 6,7	74-300	82	670
DH.0.DED.03003	3	1	20 / 6,7	100-310	152	710
DH.0.DED.05003	5	2	20 / 6,7	100-310	172	870

Specificaties					
Artikelnummer	Capaciteit	Parten	Balkbreedte	Netto gewicht	Min. hoogte (H3)
	ton		mm	kg	mm
DH.0.DEY.001253	0,125	1	74-300	37	438
DH.0.DEY.002503	0,25	1	74-300	37	438
DH.0.DEY.00523	0,5	2	74-300	39	528
DH.0.DEY.00503	0,5	1	74-300	47	480
DH.0.DEY.01023	1	2	74-300	49	585
DH.0.DEY.01003	1	1	74-300	65	578
DH.0.DEY.02003	2	2	74-300	73	670
DH.0.DEY.03003	3	1	100-310	125	710
DH.0.DEY.05003	5	2	100-310	158	870

Subject to changes without notice. Illustrations for reference only. Always obey the operating instructions.
2025 © DELTA® Hoisting Equipment E1205251035

Premium Elektrische kettingtakel DEH

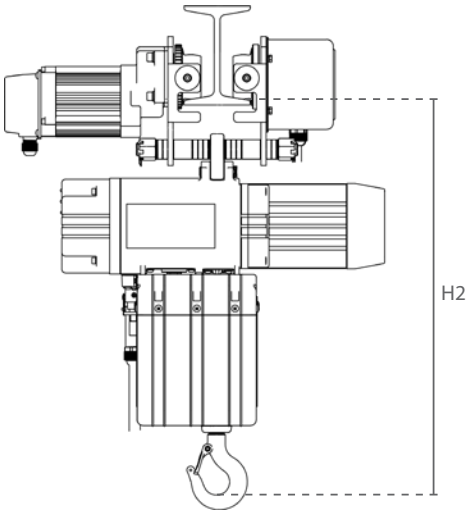

DH.0.DED

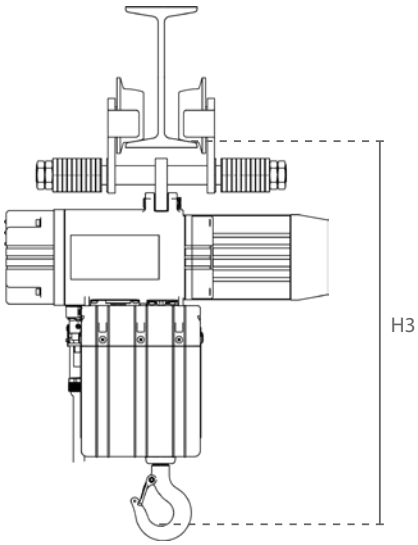

DH.0.DEY

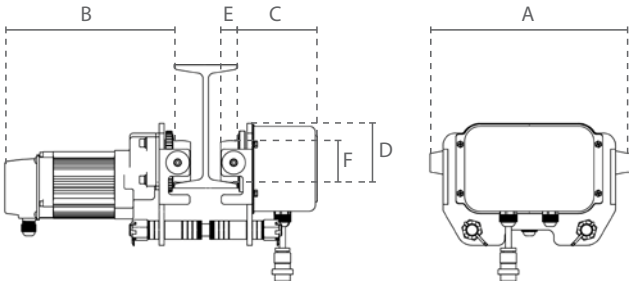

DH.0.DHM

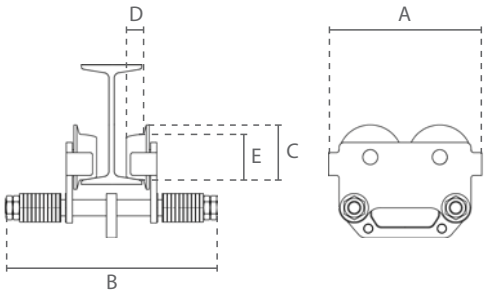

DH.0.026

	Specificaties				Afmetingen (mm)					
Artikelnummer	Capaciteit	Energie verbruik	Min. radius	Netto gewicht	A	B	C	D	E	F
	ton	kW	m	kg						
DH.0.DHM.001253	0,125	0,2 / 0,07	1	30	322	280	134	96	22	68
DH.0.DHM.002503	0,250	0,2 / 0,07	1	30	322	280	134	96	22	68
DH.0.DHM.00523	0,500	0,2 / 0,07	1	30	322	280	134	96	22	68
DH.0.DHM.00503	0,500	0,2 / 0,07	1	30	322	280	134	96	22	68
DH.0.DHM.01023	1,000	0,2 / 0,07	1	30	322	280	134	96	22	68
DH.0.DHM.01003	1,000	0,2 / 0,07	1	30	322	280	134	96	22	68
DH.0.DHM.02003	2,000	0,4 / 0,13	1,2	31	322	282	136	103	22	75
DH.0.DHM.03003	3,000	0,4 / 0,13	1,6	61	388	308	140	127	26	96
DH.0.DHM.05003	5,000	0,4 / 0,13	1,8	70	428	310	142	132	29	110

	Specificaties			Afmetingen (mm)				
Artikelnummer	Capaciteit	Min. radius	Netto gewicht	A	B	C	D	E
	ton	m	kg					
DH.0.02600125	0,125	1	16	238	385	70	22	58
DH.0.02600250	0,250	1	16	238	385	70	22	58
DH.0.02600520	0,500	1	16	238	385	70	22	58
DH.0.02600500	0,500	1	16	238	385	70	22	58
DH.0.02601020	1,000	1	16	238	385	70	22	58
DH.0.02601000	1,000	1,2	16	273	408	109	28	90
DH.0.02602000	2,000	1,2	22	273	430	109	28	90
DH.0.02603000	3,000	1,6	34	436	488	141	38	122
DH.0.02605000	5,000	1,8	56	436	488	141	38	122

Subject to changes without notice. Illustrations for reference only. Always obey the operating instructions.
2025 © DELTA® Hoisting Equipment E1205251035

Premium Elektrische kettingtakel DEH

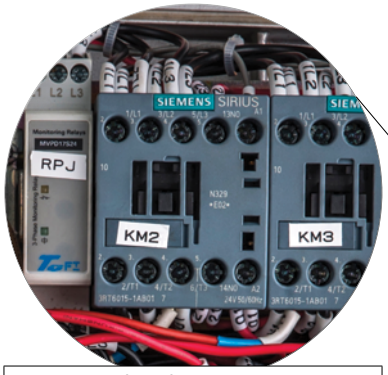

Betrouwbaar besturingssysteem

EATON
0,125 ton
- 0,250 ton

SIEMENS
0,500 ton
- 5,000 ton

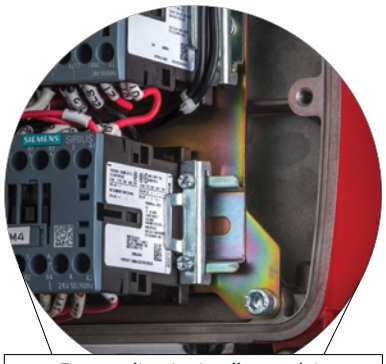

Eenvoudig uitwisselbare relais gemonteerd op een stalen plaat

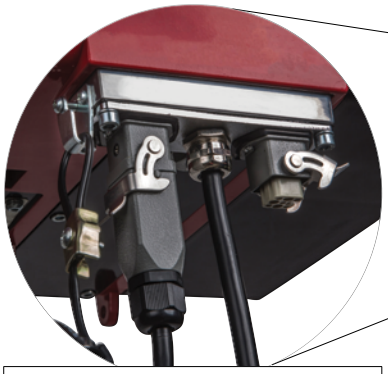

Eenvoudige plug&play-aansluitingen

Hoogste en laagste micro-eindschakelaar

Hoogwaardige, duurzame kettingeindstop

Subject to changes without notice. Illustrations for reference only. Always obey the operating instructions.
2025 © DELTA® Hoisting Equipment E1205251035

Premium Elektrische kettingtakel DEH

Eenvoudig bereikbare en verstelbare slipkoppeling

RUD® hijsketting

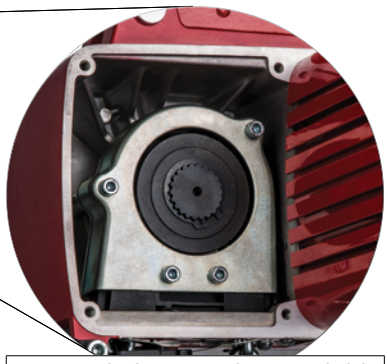

Kettinggeleider eenvoudig toegankelijk voor onderhoudsdoeleinden

Ergonomische bediening

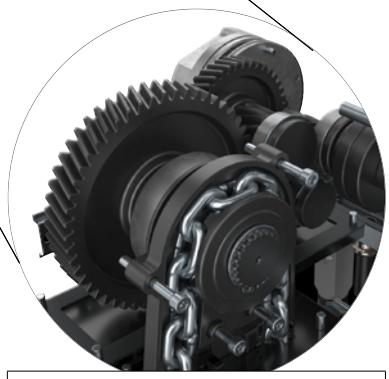

Versnellingsbak voor intensief gebruik

Robuuste kettingbak

Subject to changes without notice. Illustrations for reference only. Always obey the operating instructions.
2025 © DELTA® Hoisting Equipment E1205251035

Premium Elektrische kettingtakel DEH

Specificaties												
Capaciteit	Hijsketting	Parten	Hijshoogte									
ton	Øxmm		≤3	≤6	≤9	≤12	≤15	≤18	≤25	≤30	≤36	≤50
0,125	4 x 12	1	DSA1				DFA2			DFA3		
0,250	4 x 12	1	DSA1				DFA2			DFA3		
0,500	4 x 12	2	DSA1		DFA2		DFA3					
0,500	5 x 15	1	DSB1				DFB2			DFB3		
1,000	5 x 15	2	DSB1		DFB2		DFB3					
1,000	7 x 21	1	DSC1		DFC2				DFC3		DTC4	
2,000	7 x 21	2	DSC1	DFC2		DFC3		DTC4				
3,000	11,2 x 34	1	DFD1				DFD2					
5,000	11,2 x 34	2	DFD1		DFD2							

DSxx / DTxx = Kettingbak | DFxx = Kettingzak

Afmetingen (mm)			
Artikelnummer	Max. kettinglengte	A	B
DSA1	12 m	56	215
DSB1	12 m	63	260
DSC1	6 m	87	276
DFA2	25 m	55	307
DFA3	36 m	105	307
DFB2	25 m	60	426
DFB3	36 m	108	418
DFC2	18 m	65	473
DFC3	30 m	98	663
DTC4	50 m	155	472
DFD1	12 m	118	426
DFD2	25 m	118	573

Beschikbare standaardlengtes van de stuurkabel (C)
min. 6 m
10 m
15 m
20 m
max. 25 m

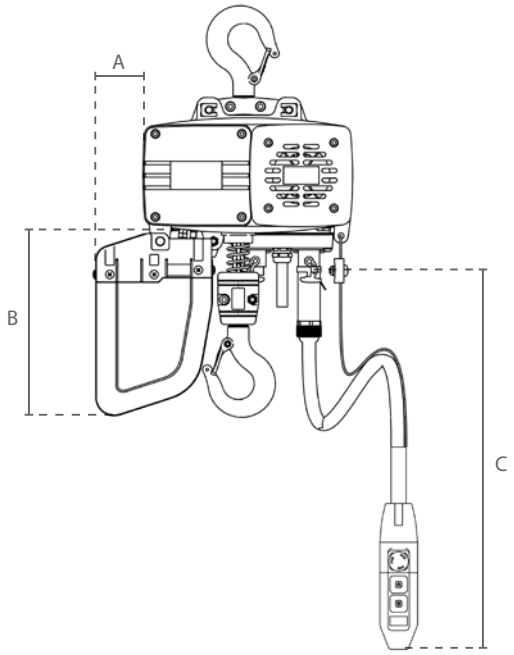

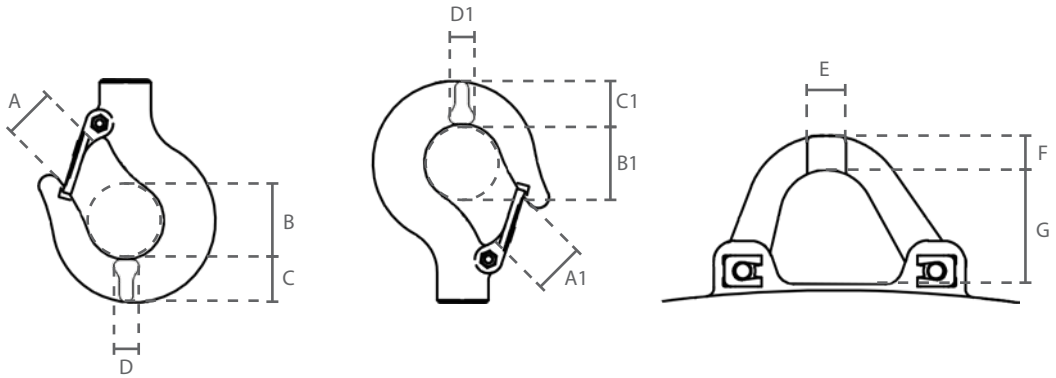

Afmetingen (mm)											
Artikelnummer	A	B	C	D	A1	B1	C1	D1	E	F	G
DH.0.DEH.001253	23	36	20	18	23	36	20	18	18	16	53
DH.0.DEH.002503	23	36	20	18	23	36	20	18	18	16	53
DH.0.DEH.00523	27	40	22	18	27	40	22	18	18	22	53
DH.0.DEH.00503	27	40	22	18	27	40	22	18	20	18	59
DH.0.DEH.01023	31	45	24	20	31	45	24	20	20	22	59
DH.0.DEH.01003	31	45	24	20	31	45	24	20	23	22	62
DH.0.DEH.02003	38	53	43	27	38	53	43	27	23	22	62
DH.0.DEH.03003	38	53	43	27	38	53	43	27	33	30	74
DH.0.DEH.05003	52	75	51	35	52	75	51	35	33	30	74

⚠ Haken en beugels hebben kleine toleranties en moeten altijd worden gemeten en geregistreerd bij het begin van de operatie. Deze waarden zijn alleen ter referentie.

Subject to changes without notice. Illustrations for reference only. Always obey the operating instructions.
2025 © DELTA® Hoisting Equipment E1205251035

YouTube

Watch the product video!

** click on the link **

Nederlands	*https://youtu.be/zyZp5x0Ogd8*
English	*https://youtu.be/PmDD7nsrIGw*
Deutsch	*https://youtu.be/hD-nbCQm3P8*
Français	*https://youtu.be/JlnvP16ODNw*
Español	*https://youtu.be/00VBnFyTmB0*
Italiano	*https://youtu.be/Yp41sYjcEyw*
Dansk	*https://youtu.be/f1ZN2H3hfcc*
Suomalainen	*https://youtu.be/pGAGfRgnhuk*

Subject to changes without notice. Illustrations for reference only. Always obey the operating instructions.
2025 © DELTA® Hoisting Equipment E1301250911

Elektrische kettingtakel vergelijk 400V

Premium

	Capaciteit (ton)	Parten	DH.0.DEH	SG.0.DTS
Hijssnel-heid m/min	0,250	1	8 / 2	7 / 2,3
	0,500	1	8 / 2	7,6 / 2,5
	1,000	1	8 / 2	5 / 1,7
	2,000	2	4 / 1	2,5 / 0,85
	3,000	1	6 / 1,5	6 / 2
	5,000	2	3 / 0,75	3 / 1
Netto gewicht kg	0,250	1	21	50
	0,500	1	31	51
	1,000	1	49	58
	2,000	2	51	65
	3,000	1	91	116
	5,000	2	102	130
Leverbaar met	gemonteerde duwloopkat		✓	✓
	gemonteerde elektrische loopkat		✓	✓
	plug&play afstandsbediening		✓	✓
	oogophanging & berschermhoes		✓	✗

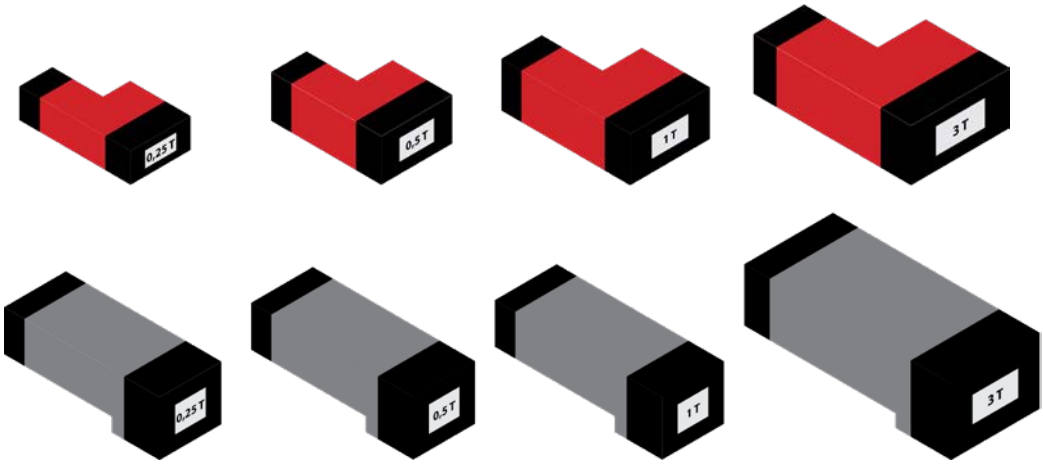

Behuizing bescherming		IP 55	
Classificatie / Inschakelduur		M5/2m 40%	
	3,000 ton	M4/1Am 30%	M5/2m 40%
Stuurspanning		24V	
Overlastbeveiliging		Slipkoppeling	
Eindschakelaar		Microschakelaar voor hoogste en laagste positie	
Hijsketting		RUD	
Besturingssysteem		SIEMENS / EATON	

Subject to changes without notice. Illustrations for reference only. Always obey the operating instructions.
2025 © DELTA® Hoisting Equipment E0705251751