LEDRRV70XD5-PM
beeldverwerking – ringlamp

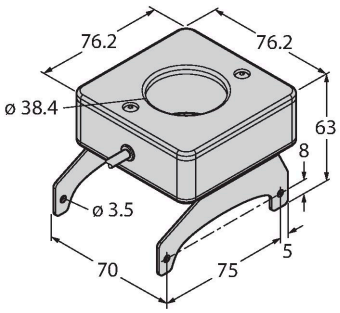

Technische gegevens

Type	LEDRRV70XD5-PM
Identnr.	3097364
Signaal- en weergavegegevens	
Toepassingsdoel	Beeldverwerking
Functie	Oppervlaklicht
Lichtsoort	rood
Aslengte	620…630 nm
Dimbaar	Potentiometer
Kenmerken kleur 1	Rood
Elektrische gegevens	
Bedrijfsspanning	21.6…26.4 VDC
DC nominale bedrijfsstroom	≤ 350 mA
Max. stroomverbruik per kleur	350 mA
Mechanische gegevens	
Bouwvorm	Rechthoekig
Afmetingen	76.2 x 76.2 x 63 mm
Materiaal behuizing	metaal, AL
Window material	acryl
Elektrische aansluiting	Kabel met connector, M8 × 1, 0.3 m, PVC
Aantal aders	3
Omgevingstemperatuur	0…+50 °C
Beschermingsgraad	IP50
Tests/certificaten	
Certificaten	CE, cULus gelisted

Kenmerken

- belichting op korte afstand
- beschermingsgraad: IP50
- kleur: rood
- spanningsvoeding: 24 VDC
- Instelling van de lichtintensiteit d.m.v. potentiometer

Aansluitschema

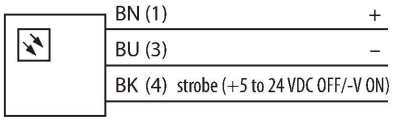

Functieprincipe

Directe montage op VE Smart-camera voor eenvoudige set-up. Belichting van objecten direct voor de sensor.