SLE10B6V W/30
Opto-sensor – sleufsensor

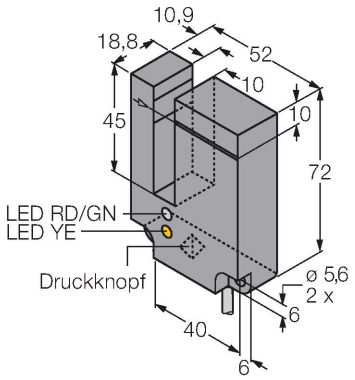

Kenmerken

- kabel, PVC, 9 m, 5-draads
- beschermingsgraad IP67
- sleufbreedte 10 mm
- gevoeligheid via Teach-drukknop instelbaar
- bedrijfsspanning: 10…30 VDC
- bipolaire schakeluitgang
- licht- of donkerschakelend

Aansluitschema

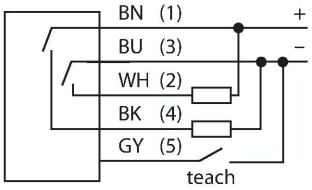

Technische gegevens

Type	SLE10B6V W/30
Identnr.	3060384
Optische Gegevens	
Functie	sleufsensor
Bedrijfsmodus	Zender/ontvangerpaar
Lichtsoort	rood
Golflengte	680 nm
Reikwijdte	10 mm
Sleufwijdte	10 mm
Elektrische gegevens	
Bedrijfsspanning	10…30 VDC
Restrimpelspanning	< 10 % U_{ss}
Eigen stroomopname	≤ 45 mA
Kortsluitbeveiliging	Ja
Ompoolbeveiliging	Ja
Uitgangsfunctie	N.O.-contact, PNP/NPN
Schakelfrequentie	1 kHz
Inschakelfoutimpulsonderdrukking	≤ 1000 ms
Aanspreektijd typisch	< 0.5 ms
Instelmogelijkheid	Drukknop Remote-Teach
Mechanische gegevens	
Bouwvorm	sleufsensor, SL10
Afmetingen	72 x 18.8 x 52 mm
Materiaal behuizing	Kunststof, Thermoplastische kunststof, zwart
Lens	kunststof, Acrylic
Elektrische aansluiting	Kabel, 9 m, PVC

Technische gegevens

Aantal aders	5
Aderdoorsnede	0.5 mm^2
Omgevingstemperatuur	-20…+70 °C
Relatieve luchtvochtigheid	0…90 %
Beschermingsgraad	IP67
Bedrijfsspanningsindicatie	LED, groen
Schakeltoestandsindicatie	LED, geel
Weergave van de functiereserve	LED, rood
Alarmweergave	LEDgeelknipperend
Tests/certificaten	
Certificaten	CE

Toebehoren

SMBSL	3058335
	montagebeugel, geschikt voor de bouwvorm LS10 en LS30, wandmontage, 304 roestvaststaal, schroevenset meegeleverd

SLE10B6V W/30| 19-01-2022 17-30 | Technische wijzigingen voorbehouden