Q25AW3LP
Photoelectric Sensor – retro-reflectieve sensor met polarisatiefilter

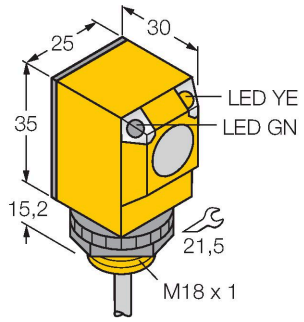

Technische gegevens

Type	Q25AW3LP
Identnr.	3031964
Optische Gegevens	
Functie	Retro-reflectieve sensor
Bedrijfsmodus	Gepolariseerd
reflector meegeleverd:	neen
Lichtsoort	rood gepolariseerd
Golflengte	680 nm
Reikwijdte	50…2000 mm
Elektrische gegevens	
Bedrijfsspanning	20…250 VAC
AC nominale bedrijfsstroom	≤ 200 mA
Uitgangsfunctie	lichtschakelend, Relaisuitgang
Schakelfrequentie	≤ 40 Hz
Inschakelfoutimpulsonderdrukking	≤ 100 ms
Aanspreektijd typisch	< 16 ms
Mechanische gegevens	
Bouwvorm	Rechthoekig, Q25
Afmetingen	Ø 18 x 30 x 25 x 50.2 mm
Materiaal behuizing	Kunststof, Thermoplastische kunststof
Lens	kunststof, Acryl
Elektrische aansluiting	Kabel, 2 m, PVC
Aantal aders	3
Aderdoorsnede	0.5 mm^2
Omgevingstemperatuur	-40…+70 °C
Beschermingsgraad	IP69

Kenmerken

- kabel, 2 m
- beschermingsgraad IP67
- omgevingstemperatuur: -40…+70 °C
- naar keuze licht-/donkerschakelend of licht-schakelend met alarmfunctie

Aansluitschema

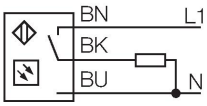

Functieprincipe

Bij retro-reflectieve sensoren bevinden zender en ontvanger zich in één behuizing. De lichtstraal van de zender wordt op een reflector gericht, die deze naar de ontvanger terugkaatst. Wanneer een voorwerp gedetecteerd wordt, onderbreekt deze de lichtstraal. Retro-reflectieve sensoren onderscheiden zich door een goed contrast en een grote functiereserve. Bovendien moet slechts één apparaat worden geïnstalleerd en bedraad.
Reikwijdtecurve
Functiereserve afhankelijk van de reikwijdte

Q25AW3LP | 19-01-2022 15-34 | Technische wijzigingen voorbehouden

Technische gegevens

Bijzondere kenmerken	Chemisch resistent Gekapseld Wash down
Bedrijfsspanningsindicatie	LED, groen
Schakeltoestandsindicatie	LED, geel
Weergave van de functiereserve	LED
Tests/certificaten	
Certificaten	CE, UL, CSA

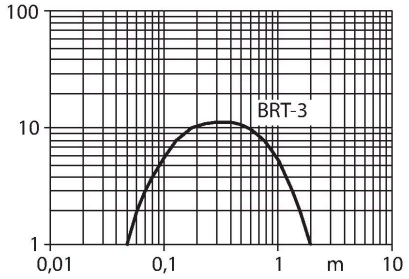

Toebehoren

SMB18A	3033200

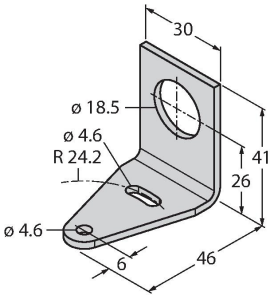

montageklem, haaks, roestvast staal, voor sensoren met 18 mm schroefdraad

SMB18AFAM10	3012558

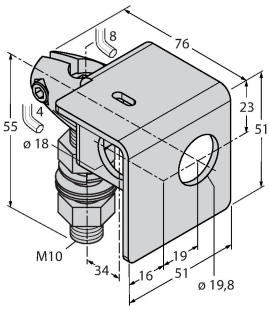

montagebeugel, materiaal VA 1.4401, voor 18 mm schroefdraad, schroefdraad M10 x 1,5

SMB18SF	3052519

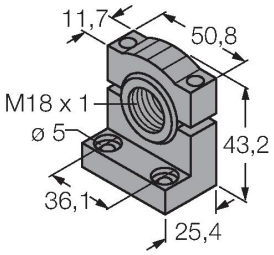

montagebeugel, PBT-zwart, voor sensoren met 18 mm schroefdraad, uitlijnbaar

Toebehoren

Afmetingen	Type	Identnr.	
	BRT-3	3016164	Ronde reflector, reflectiefactor 1.0, materiaal acryl, omgevingstemperatuur -20…+60 °C

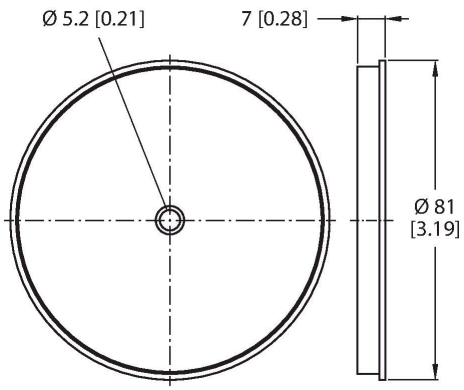

Q25AW3LP | 19-01-2022 15-34 | Technische wijzigingen voorbehouden