Q40SP6RE
Opto-sensor – zender-ontvanger systeem (ontvanger)

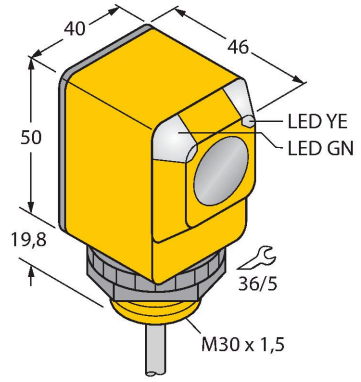

Technische gegevens

Type	Q40SP6RE
Identnr.	3037101
Optische Gegevens	
Functie	Eenrichtingssensor
Bedrijfsmodus	Zender/ontvangerpaar
Reikwijdte	0…60000 mm
Elektrische gegevens	
Bedrijfsspanning	10…30 VDC
Eigen stroomopname	≤ 25 mA
Kortsluitbeveiliging	Ja / Pulserend
Ompoolbeveiliging	Ja
Uitgangsfunctie	aansluitprogrammeerbaar, PNP
Schakelfrequentie	≤ 160 Hz
Inschakelfoutimpulsonderdrukking	≤ 100 ms
Aanspreektijd typisch	< 3 ms
Piekspanningsbeveiliging	> 220 mA
Mechanische gegevens	
Bouwvorm	Rechthoekig, Q40
Afmetingen	Ø 30 x 46 x 40.1 x 69.8 mm
Materiaal behuizing	Kunststof, Thermoplastische kunststof
Lens	kunststof, Polycarbonate
Elektrische aansluiting	Kabel, 2 m, PVC
Aantal aders	4
Aderdoorsnede	0.5 mm^2
Omgevingstemperatuur	-40…+70 °C
Beschermingsgraad	IP67
Bijzondere kenmerken	Gekapseld

Kenmerken

- kabel, 2 m
- beschermingsgraad IP67
- omgevingstemperatuur: -40…+70 °C
- naar keuze licht-/donkerschakelend of licht-schakelend met alarmfunctie
- bedrijfsspanning: 10…30 VDC
- PNP-schakeluitgang, wisselcontact

Aansluitschema

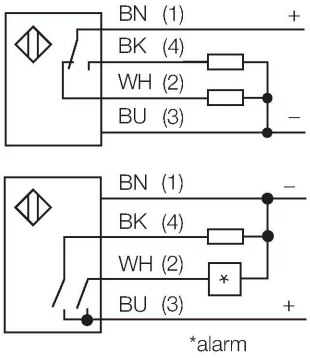

Functieprincipe

Zender-ontvanger systemen bestaan uit een zender en een ontvanger. Zij worden zo gemonteerd dat het licht precies de ontvanger raakt. Indien een voorwerp de lichtstraal onderbreekt of verzwakt, dan wordt een schakelproces in werking gezet. Overal waar lichtondoorlaatbare voorwerpen moeten worden gedetecteerd, zijn zender-ontvanger systemen de meest betrouwbare opto-sensoren. Het grote contrast tussen licht- en donkertoestand en de zeer hoge functiereserves, die voor deze systeemuitvoering typisch zijn, maken het gebruik van deze sensoren mogelijk over grote afstanden en onder moeilijke omstandigheden.

Technische gegevens

Bedrijfsspanningsindicatie	LED, groen
Schakeltoestandsindicatie	LED, geel
Foutmelding	LED, groen, knipperend
Weergave van de functiereserve	LED
Alarmweergave	LEDgeelknipperend
Tests/certificaten	
Certificaten	CE, UL, CSA

Reikwijdtecurve
Functiereserve afhankelijk van de reikwijdte

Toebehoren

SMB30A 3032723

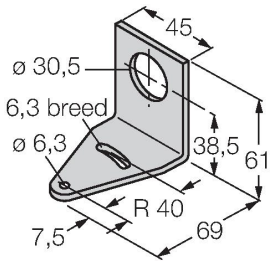

montagebeugel, haaks, roestvast staal, voor sensoren met 30mm schroefdraad

SMB30FAM10 3011185

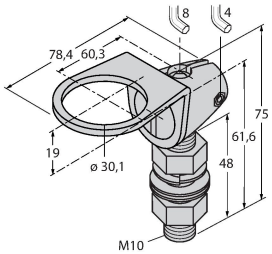

montagebeugel, roestvaststaal, voor 30 mm schroefdraad, schroefdraad M10 x 1,5

SMB30SC 3052521

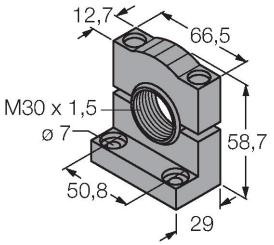

montagebeugel, PBT-zwart, voor sensoren met 30 mm schroefdraad, oriënteerbaar

SMBAMS30P 3073135

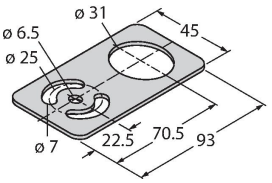

montageplaat, roestvast staal, voor sensoren met 30 mm schroefdraad