CL50GRYNQP
LED-weergave – Signaalzuil

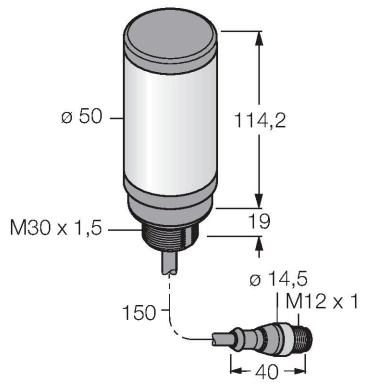

Technische gegevens

Type	CL50GRYNQP
Identnr.	3010501
Signaal- en weergavegegevens	
Toepassingsdoel	LED-lamp
Functie	Signaalzuil
Lichtsoort	groen rood geel
Dimbaar	nee
Kenmerken kleur 1	Groen, Doorlopend aan, 72 lm
Kenmerken kleur 2	Rood, Doorlopend aan, 38 lm
Kenmerken kleur 3	Geel, Doorlopend aan, 30 lm
Elektrische gegevens	
Bedrijfsspanning	18…30 VDC
DC nominale bedrijfsstroom	≤ 100 mA
Max. stroomverbruik per kleur	100 mA
Ingangstype	minus-schaltend
Aanspreektijd typisch	< 10 ms
Mechanische gegevens	
In cascade monteerbaar	nee
Bouwvorm	gladde behuizing, CL50
Afmetingen	Ø 50 x 114.2 x 114.2 mm
Materiaal behuizing	Kunststof, ABS/polycarbonaat, zwart
Window material	Polycarbonaat, diffuus
Elektrische aansluiting	Kabel met connector, M12 × 1, 0.15 m, PVC
Aantal aders	4

Kenmerken

- LED-signaalzuil
- apart aanstuurbaar
- mechanische schroefdraad M30x1.5
- beschermingsgraad IP67
- kleuren: groen (COL 1) / rood (COL 2) / geel (COL 3)
- kabel met connector M12 x 1
- bedrijfsspanning 18…30 VDC

Aansluitschema

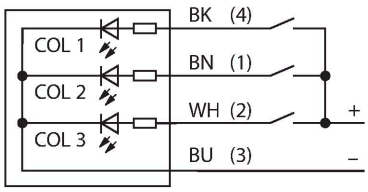

Functieprincipe

Lichtzuil met verschillende kleuren voor universeel gebruik
Robuuste, voordelige en eenvoudig te monteren LED-zuil.
Verlicht segment voor zichtbare begeleiding van de operator en systeemstatusweergave.
Kan maximaal drie kleuren weergeven.
Compacte apparaten, daarom geen controller nodig.
Geen assemblage vereist.
Het aansluitschema geeft de PNP-ingangsconfiguratie weer. Een bijsluiter met nadere details voor de aansluiting wordt met de apparaten meegeleverd.

Technische gegevens

Omgevingstemperatuur	-40…+50 °C
Relatieve luchtvochtigheid	0…95 %
Beschermingsgraad	IP67
Tests/certificaten	
Certificaten	CE, UL gelisted

Toebehoren

SMB30A	3032723

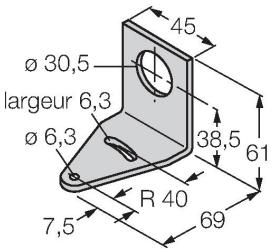

montagebeugel, haaks, roestvast staal, voor sensoren met 30mm schroefdraad

SMB30SC	3052521

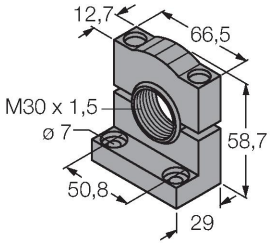

montagebeugel, PBT-zwart, voor sensoren met 30 mm schroefdraad, oriënteerbaar

CL50GRYNQP| 19-01-2022 15-13 | Technische wijzigingen voorbehouden