DATENBLATT

Messwandler

DRCA 1 CT 105

Messwandler für das Differenzstromanalysesystem DRCA 1

Artikelnummer 09352059

Internetlink

Funktion

Messwandler eignen sich in Kombination mit Auswerteeinheiten zur Messung bzw. zur Analyse von Differenzströmen. Die Messwandler der Baureihe DRCA 1 CT bilden zusammen mit der Erfassungseinheit DRCA 1 ein Differenzstrom-Analysesystem. Andere Erfassungseinheiten können mit diesem Wandlertyp nicht betrieben werden. Die Wandler zeichnen sich durch einen weiten Erfassungsfrequenzbereich aus.

Eigenschaften

geeignet zur Erfassung von Differenzströmen von 10 Hz bis 100 kHz, Bemessungsströme bis 350 A, verschiedene Innendurchmesser zur Anpassung an das zu überwachende Kabel verfügbar, robustes Kunststoffgehäuse, verpolungssichere Anschlussbuchse für Messleitung

Montageart

Die Befestigung erfolgt auf tragfähigen Untergründen mittels der beigelegten Montagehalterungen. Einbaulage beliebig

Einsatzgebiete

Wandler der Baureihe DRCA 1-CT werden in Zusammenhang mit dem Analysesystem DRCA 1 eingesetzt.

Hinweise

Der Mess-Durchsteckwandler sollte so montiert sein, dass er in unmittelbarer Nähe des betrachteten RCD misst.

Technische Daten

technische Daten	DRCA 1 CT 105
Baureihe	DRCA 1 CT 105
Wandler Ausführung	Differenzstromwandler
Wandler geeignet für	DRCA 1
Differenzstromerfassungscharakt	A
Ansprechdifferenzstrom IΔn	0 A ... 10 A
	Wandler primärseitig
Bemessungsspannung (AC)	0 V ... 690 V
Bemessungsstoßspannungsfestig	8 kV / Kategorie IV
Bemessungsstrom	250 A
Bemessungsfrequenz	10 Hz ... 100 kHz
	Steckklemme (Wandlerausgang)
Berührschutz vorhanden	ja
max. Leitungslänge	3 m (konfektioniert)
	allgemeine Daten
Gebrauchslage	beliebig
max. Gebrauchshöhe über NN	2000 m
Lagertemperatur	-40 °C ... 85 °C
Umgebungstemperatur	-25 °C ... 65 °C
Gehäuseart	Aufputzgehäuse
Montageart	Wandmontage

technische Daten	DRCA 1 CT 105
Gehäusematerial	Polycarbonat (PC)
Schutzart	IP20
plombierbar	nein
Breite	165 mm
Höhe	174 mm
Tiefe	71 mm
Einbautiefe	174 mm
Innendurchmesser	105 mm
Bauvorschriften/Normen	EN 61010-1, VDE 0411 Teil 1

Maße

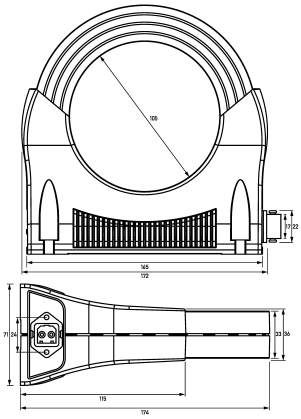

Maßzeichnung Gruppenansicht