B.E.G. LUXOMAT®

DATABLAD

HF-melders - Aanwezigheidsmelders

HF-MD3



wit mat, overeenkomstig
RAL9010 , Code 94437

Productinformatie

Coming soon!

- Hoogfrequent RF aanwezigheidsmelder voor binnen
- Lichtsensor in de behuizing geïntegreerd
- Instelbaar via potentiometers op het apparaat
- Uit te breiden met een externe lichtsensor met ingebouwde IR-ontvanger, voor het op afstand bedienen van de melder
- Temperatuuronafhankelijke detectie
- Detectie door glas, hout en dunne wanden

Technische gegevens

Spanning:	110 – 240 V AC 50 / 60 Hz
Afmetingen:	120 x 40 x 26 mm
Verbruik:	ca. 0,5 W
Detectiebereik:	horizontaal 360° (Plafondmontage) Ø 0,2 – 7 m
Detectiezone voor dwars langs de melder lopen:	38 m² / 2,5 m Montagehoogte
Montagehoogte	2 m / 2,5 m / 2,5 m

min./max./aanbevolen:	
Beschermingsgraad/-klasse:	IP20 / Klasse II
Omgevingstemperatuur:	-15 °C tot +50 °C
Behuizing:	polycarbonaat, UV-bestendig
	Kanaal 1 (lichtsturing)
Schakelvermogen:	2300 W, cos φ = 1 1150 VA, cos φ = 0,5
Contacttype:	1x µ-contact, maakcontact/NO
Nalooptijd:	15 s – 30 min
Inschakeldrempel:	10 – 1200 Lux
HF-Uitgang zender:	5,8 GHz, <10 mW

Bestelgegevens

Omschrijving	Kleur	Code	EAN-Code
HF-MD3	wit mat, overeenkomstig RAL9010	94437	4007529944378

Accessoires

Omschrijving	Kleur	Code	EAN-Code
BLE-IR-Adapter	zwart	93067	4007529930678
HF-CO1 aanraak bescherming en trekontlasting	wit	94460	4007529944606
HF-EM1 externe lichtsensor met een IR ontvanger	wit	94459	4007529944590

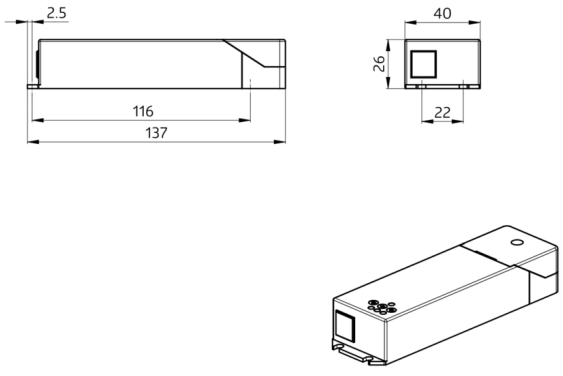

Afmetingen 94437

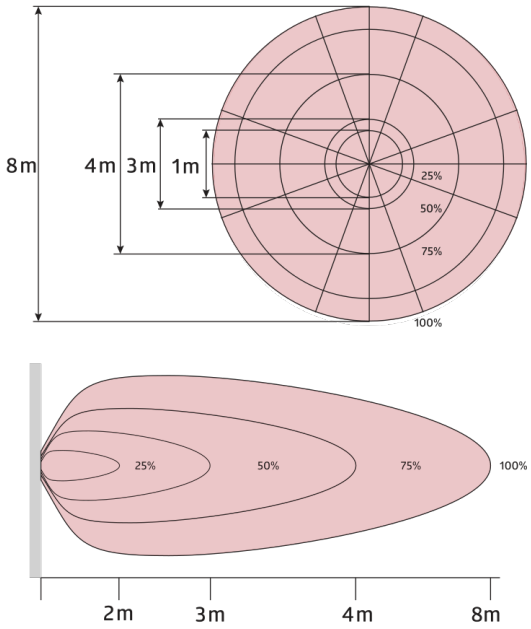

Detectie bereik

1: Frontaal of dwars naar de melder lopen.
 Het bereik is afhankelijk van zowel de grootte als de snelheid van het object.

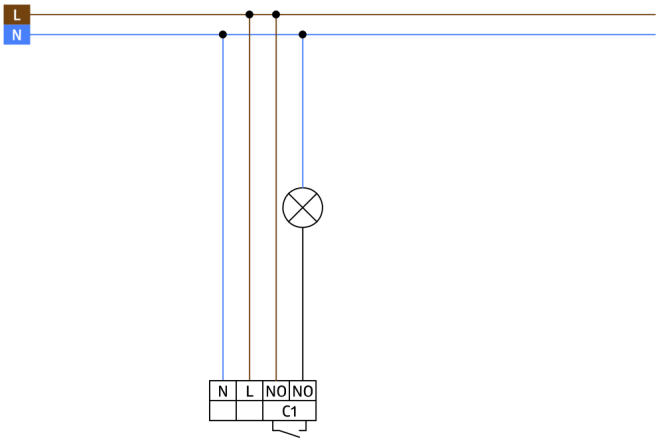

Schakelschema

© 2021 B.E.G. Brück Electronic GmbH