B.E.G. LUXOMAT® net

DATABLAD

LON - Aanwezigheidsmelders

PD2N-LON



wit mat, overeenkomstig RAL9010 , Code 92734



wit mat, overeenkomstig RAL9010 , Code 92736

Productinformatie

- LON-aanwezigheidsmelder met een geïntegreerde lichtsensor voor een daglichtafhankelijke lichtregeling
- De volgende functies staan ter beschikking als BUS-varianten:
  1 x lichtsensor
  1 x aanwezigheidssensor
  1 x aanwezigheids- en verlichtingscontroller
  1 x aanwezigheidscontroller
  2 x jaloezieschakelaar
  1 x SSC-opdrachtmodule
  3 x push button functie
  1 x Scene Panel
- Vol- of halfautomatische modus
- Verlichting schakelen of constante lichtregeling
- Praktische interface voor HVAC-systemen
- FT5000-LON transceiver
- Alle geconfigureerde functies zijn met behulp van netwerk variabelen aan te passen
- Optionele afstandsbediening
- Instellingen met en LON-installatietool
- Instelbare in- en uitschakelvertraging voor de oriëntatieverlichting bij afwezigheid van personen

Technische gegevens

Spanning:	24 V AC / DC +/- 20%
Afmetingen:	OB= Ø 98 x 50 mm

	IB= Ø 80 x 65 mm
Nominale stroom:	12 mA bij 24 V DC 20 mA bij 24 V AC
Verbruik:	< 0,5 W
Detectiebereik:	verticaal 360°
Reikwijdte:	max. Ø 10 m dwars max. Ø 6 m frontaal max. Ø 4 m zittend
Detectiezone voor dwars langs de melder lopen:	79 m² / 2,5 m Montagehoogte
Montagehoogte min./max./aanbevolen:	2 m / 5 m / 2,5 m
Beschermingsgraad/-klasse:	OB= IP20 / Klasse II IB= IP20 / Klasse II
Omgevingstemperatuur:	+5 °C tot +50 °C
Behuizing:	Behuizing uit hoogwaardig UV- bestendig PC
Ingestelde helderheidswaarde:	0 – 2000 Lux
	Gemengd licht meting

Bestelgegevens

Omschrijving	Kleur	Code	EAN-Code
PD2N-LON-OB	wit mat, overeenkomstig RAL9010	92734	4007529927340
PD2N-LON-IB	wit mat, overeenkomstig RAL9010	92736	4007529927364

Accessoires

Omschrijving	Kleur	Code	EAN-Code
BLE-IR-Adapter	zwart	93067	4007529930678
IR-Adapter voor Smartphones	zwart	92726	4007529927265
IR-PD-LON	-	92835	4007529928354
Beschermingskorf BSK (Ø 200 x 90 mm)	wit	92199	4007529921997

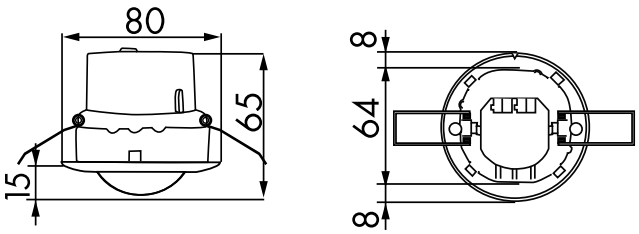

Afmetingen 92736

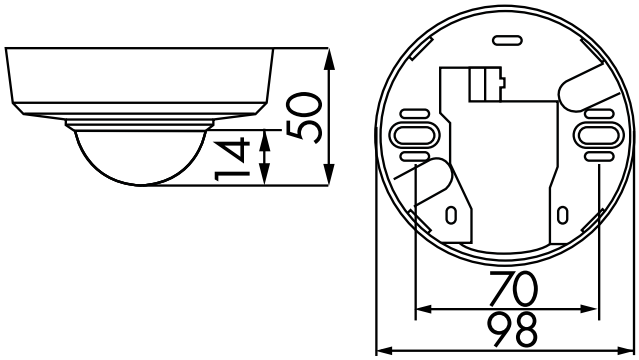

Afmetingen 92734

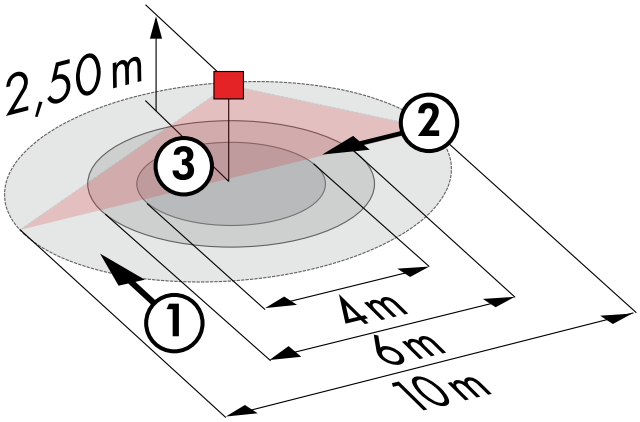

Detectie bereik

1: Dwars langs de melder lopen

2: Frontaal naar de melder lopen

3: Zittende activiteit

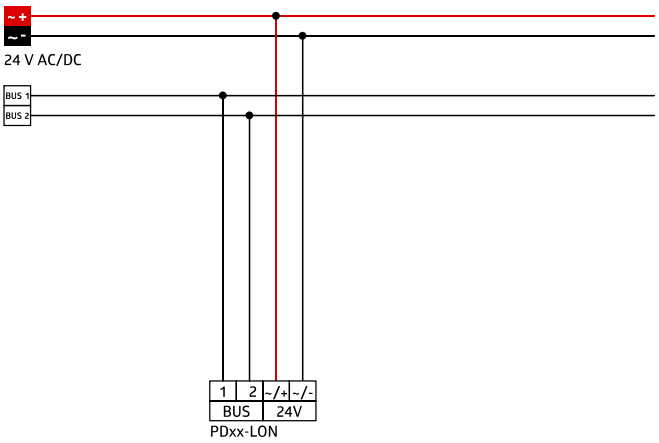

Schakelschema

© 2020 B.E.G. Brück Electronic GmbH