**Détecteur de présence - Professional Line**

# US 360

COM2 - encastré
EAN 4007841 007942
vertriebsdatenblatt_artikelnummer 007942



ultrasonic sensor 360°

max. Ø 6 m presence

2000 W

2000 W max. (LED-ready)

IP20

ideal 2,5 - 3,5 m

indoor sensor

iQ

IQ-mode

Teach

Teach mode

energy saving

5 years

manufacturer's warranty steinel-professional.de/garantie

## Description du fonctionnement

Une détection sans obstacle. Détecteur de présence à ultrasons US 360 de 360°, idéal pour les bureaux, les salles de conférence, les entrepôts et les salles de classe. Zone de présence de 36 $m^2$, il ne connaît aucun obstacle, il entoure les objets mais ne les traverse pas, détection indépendante de la température, portée réglable électroniquement, COM2 pour allumer la lumière et, en plus, la CVC.

# US 360

COM2 - encastré
EAN 4007841 007942
vertriebsdatenblatt_artikelnummer 007942

## Caractéristiques techniques

| | |
|---|---|
| Modèle | Détecteur de présence |
| Dimensions (L x l x H) | 67 x 120 x 120 mm |
| Alimentation électrique | 230 V / 50 – 60 Hz |
| Technologie de détection | Détecteur à ultrasons |
| Emplacement | Intérieur |
| Lieu d'installation | plafond |
| Montage | Montage encastré |
| Hauteur de montage | 2,50 – 3,50 m |
| Portée radiale | Ø 10 m (79 $m^2$) |
| Portée tangentielle | Ø 10 m (79 $m^2$) |
| Portée présence | Ø 6 m (28 $m^2$) |
| Technologie par ultrasons | 40 kHz |
| Angle de détection | 360 ° |
| Angle d'ouverture | 180 ° |
| Hauteur de montage optimale | 2,8 m |
| Cadrage mécanique | Non |
| Protection au ras du mur | Oui |
| Possibilité de neutraliser la détection par segments | Non |
| Cadrage électronique | Oui |
| Réglage du seuil de déclenchement Teach (apprentissage) | Oui |
| Réglage de la luminosité de déclenchement | 10 – 1000 lx |
| Temporisation | 30 s – 30 Min. |
| Puissance | 2000 W |
| Tubes fluorescents ballasts électroniques | 1500 W |
| Tubes fluorescents non compensés | 1000 VA |
| Tubes fluorescents compensés par série | 1000 VA |
| Tubes fluorescents compensés en parallèle | 1000 VA |
| Sortie de commutation 1, lampes halogènes basse tension | 2000 VA |
| Lampes LED | 100 W |
| Lampes LED > 2 W | 300 W |
| Lampes LED > 8 W | 600 W |
| Charge capacitive en µF | 176 µF |
| Réglage de l'éclairage permanent | Non |
| Fonction balisage | Non |
| Fonctions | Mode normal / mode test, Semi-automatique / Automatique, Mode bouton-poussoir / interrupteur, Manuel ON / ON-OFF |
| Réglages via | Télécommande, Interrupteur DIP, Potentiomètres, Smart Remote |
| Avec télécommande | Non |
| Mise en réseau possible | Oui |
| Type de la mise en réseau | Maître/maître, Maître/esclave |
| Indice de protection | IP20 |
| Matériau | Matière plastique |
| Température ambiante | -25 – 55 °C |
| Emplacement, pièce | salle de classe, bureau individuel, bureau grande surface, salle de conférences / salle de réunion, salle du personnel soignant, salle commune, espace fonctionnel / local annexe, cage d'escalier, WC / salle d'eau, Intérieur |
| Coloris | blanc |
| Couleur, RAL | 9010 |
| Garantie du fabricant | 5 ans |
| Variante | COM2 - encastré |
| UC1, Code EAN | 4007841007942 |

## Accessoires

| | |
|---|---|
| EAN 4007841 009151 | Télécommande Smart Remote |
| EAN 4007841 559410 | Télécommande service RC8 |

Détecteur de présence - Professional Line

# US 360

COM2 - encastré
EAN 4007841 007942
vertriebsdatenblatt_artikelnummer 007942

## Zone de détection

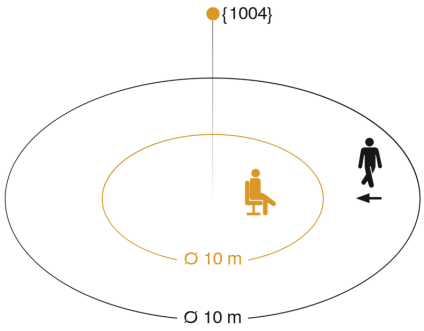


Mögliche Montagehöhe: 2,50 m – 3,50 m
Orange: Präsenz und tangential
Schwarz: radial

## Dessin dimensionnel

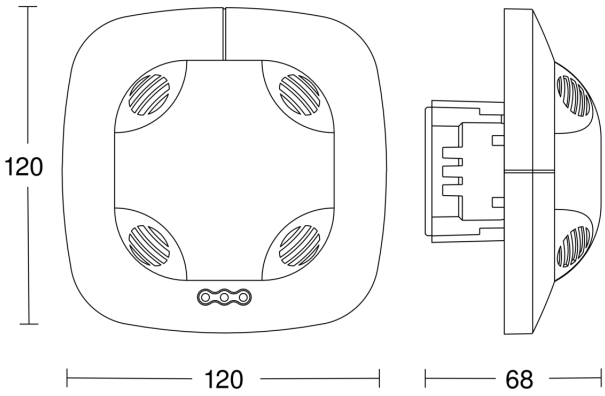


## Schéma du circuit principal

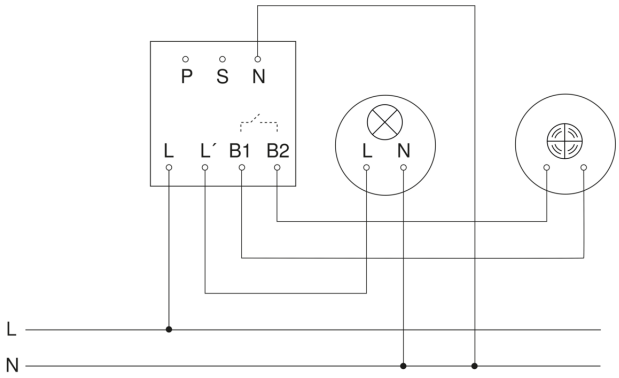


## Schéma du circuit d´interconnexion maître/esclave

