Projecteur LED à détection - Professional Line

XLED PRO Square

noir

EAN 4007841 009977

vertriebsdatenblatt_artikelnummer 009977



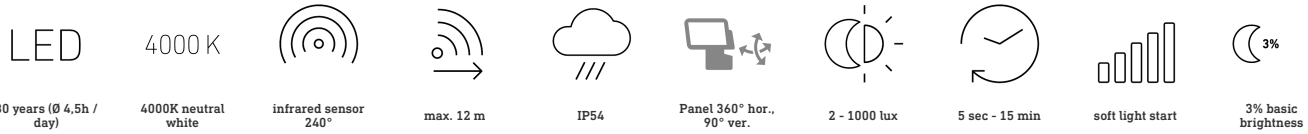

30 years (Ø 4,5h / day) | 4000K neutral white | infrared sensor 240° | max. 12 m | IP54 | Panel 360° hor., 90° ver. | 2 - 1000 lux | 5 sec - 15 min | soft light start | 3% basic brightness

Description du fonctionnement

Le summum de l'efficacité lumineuse. XLED PRO Square avec 2400 lm, 24,8 W, avec un angle de détection de 240° et une portée max. de 12 m. Dissipateur thermique de qualité supérieure en aluminium. Un éclairage uniforme des grands espaces carrés grâce à la matrice de lentilles calculée avec précision. Tête d'éclairage au design plat pouvant être orientée dans toutes les directions pour une efficacité lumineuse maximum et un éclairage précis. LED de balisage incluses. Hauteur d'installation de max. 6 m.

Projecteur LED à détection - Professional Line

XLED PRO Square

noir
EAN 4007841 009977
vertriebsdatenblatt_artikelnummer 009977

Caractéristiques techniques

Dimensions (L x l x H)	130 x 178 x 230 mm
Alimentation électrique	220 – 240 V / 50 – 60 Hz
Hauteur de montage max.	6,00 m
Technologie de détection	infrarouge passif
Puissance	24,8 W
Mise en réseau possible	Oui
Type de la mise en réseau	Détecteur/Ssclave
Mise en réseau, nombre	max. 10 projecteurs
Flux lumineux	2400 lm
Température de couleur	4000 K
Écart de couleur LED	SDCM3
Indice de rendu des couleurs	80-89
Avec source	Oui, système d'éclairage LED STEINEL
Ampoule	LED non interchangeable
Durée de vie des LED (max. °C)	50000 h
Diminution du flux lumineux selon LM80	L70B10
Système de refroidissement des LED	Contrôle thermique passif
Avec détecteur de mouvement	Oui
Angle de détection	240 °
Angle d'ouverture	180 °
Protection au ras du mur	Oui
Possibilité de neutraliser la détection par segments	Oui

Portée radiale	r = 3 m (19 m^2)
Portée tangentielle	r = 12 m (302 m^2)
Interrupteur crépusculaire	Oui
Réglage de la luminosité de déclenchement	2 – 1000 lx
Temporisation	5 s – 15 Min.
Fonction balisage	Oui
Fonction balisage temps	10 min, 30 min, toute la nuit
Éclairage principal réglable	Non
Réglages via	Télécommande, Potentiomètres, Smart Remote
Allumage en douceur	Non
Éclairage permanent	commutable, 4 h
Résistance aux chocs	IK03
Indice de protection	IP54
Classe	I
Température ambiante	-20 – 40 °C
Matériau du boîtier	Aluminium
Matériau du cache	Matière plastique transparente
Garantie du fabricant	5 ans
Support mural d'angle inclus	Non
UC1, poids net	1,818 kg
Variante	noir
UC1, Code EAN	4007841009977

Accessoires

EAN 4007841 009151	Télécommande Smart Remote
EAN 4007841 007638	Télécommande RC9

Projecteur LED à détection - Professional Line

XLED PRO Square

noir

EAN 4007841 009977

vertriebsdatenblatt_artikelnummer 009977

Zone de détection

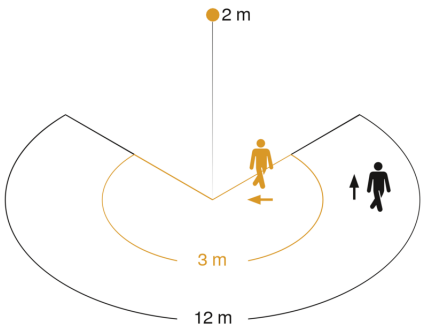

Mögliche Montagehöhe: 1,80 m – 6,00 m
Orange: radial
Schwarz: tangential

Dessin dimensionnel

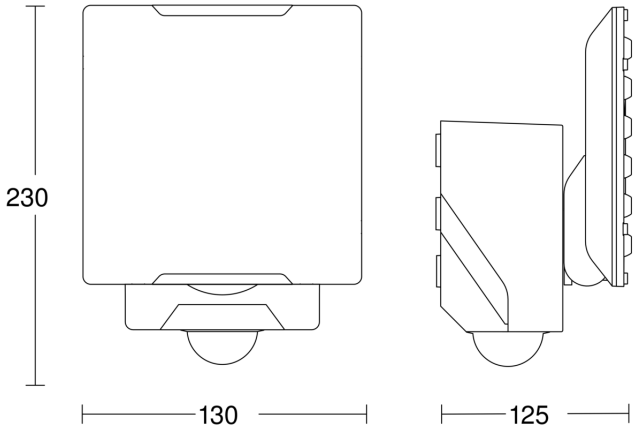

Courbe de distribution lumineuse

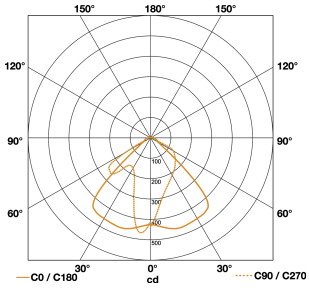

Puissance	24,8 W
Avec source	Oui, système d'éclairage LED STEINEL
Ampoule	LED non interchangeable
Flux lumineux	2400 lm
Température de couleur	4000 K
Indice de rendu des couleurs	80-89
Durée de vie des LED (max. °C)	50000 h
Système de refroidissement des LED	Contrôle thermique passif

Schéma du circuit principal

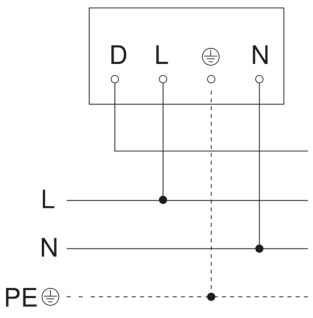

XLED PRO Square

noir
EAN 4007841 009977
vertriebsdatenblatt_artikelnummer 009977

Schéma de circuit d´interconnexion maître/esclave et maître/maître

