INSTRUCTION

Lightstream LED
721725.1131

RZB LIGHTING

≈ 220 - 240 V 0/50/60 Hz IP 65 IK08

3 x 2,5 mm²

2,50 mm²

Umgebungstemperatur / temperature ambiente
=> -40 °C ... + 35 °C

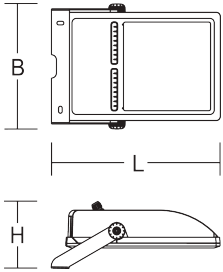

721725.1131	L 509, B 374, H 174	11,5 kg

LED	4 x 56 W	225 W	25100 lm

CCT	CRI	EEK	EEK
3000 K	80	A++	A++

I_{max} $I_{max}/2$ T50	B16	C16
/ 570 µs	2	3

4 mm 6 mm SW 24

INSTRUCTION WARTUNGSPLAN/ MAINTENANCE SCHEDULE

DIN EN 61340-5-1

EN 12464
EN 13201

EN 12464
EN 13201

<100% 100%

EN 12464

H_2O

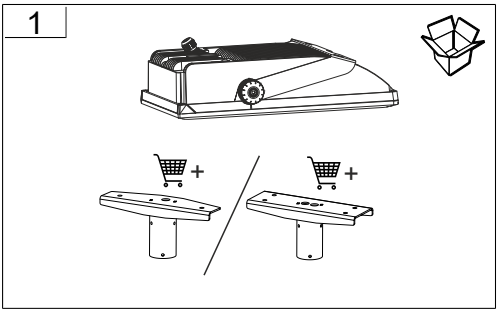
1
+
+

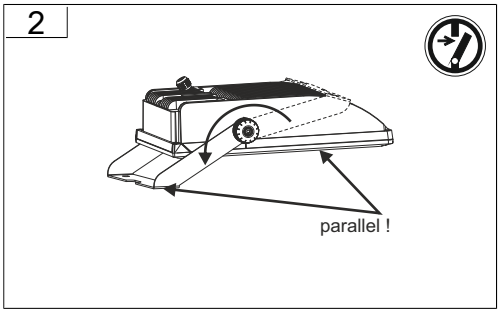
2
parallel !

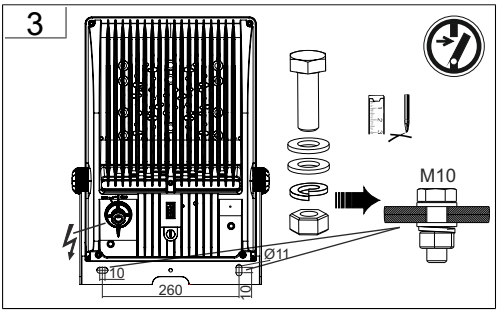
3
M10
Ø11
10
260
10

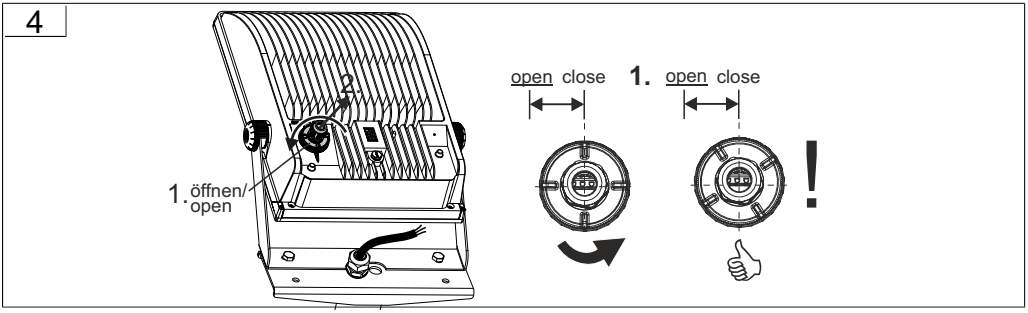
4
2.
1. öffnen/
open
open close
1.
open close
!

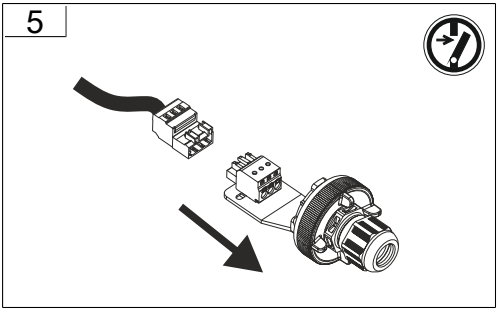
5

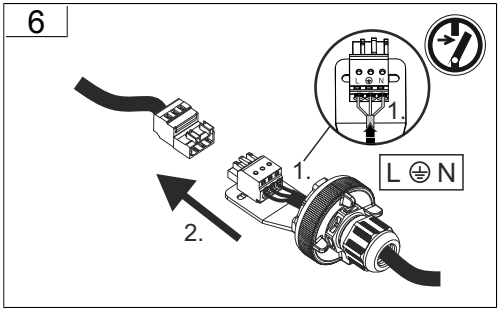
6
1.
1.
2.
L N

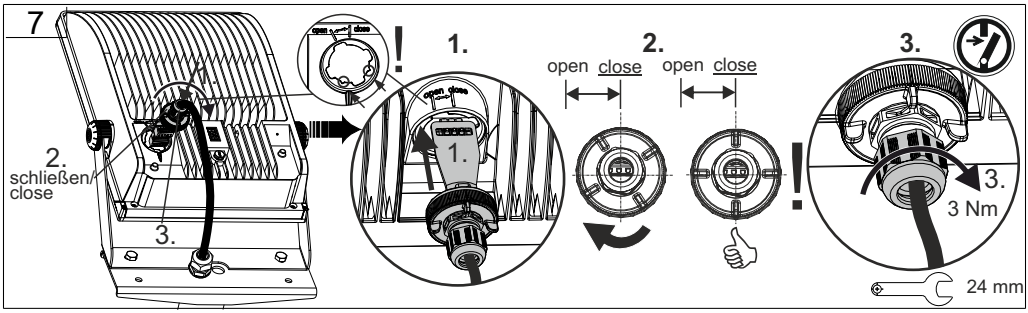
7
2.
schließen/
close
3.
open close
!
1.
1.
2.
open close
open close
!
3.
3.
3 Nm
24 mm

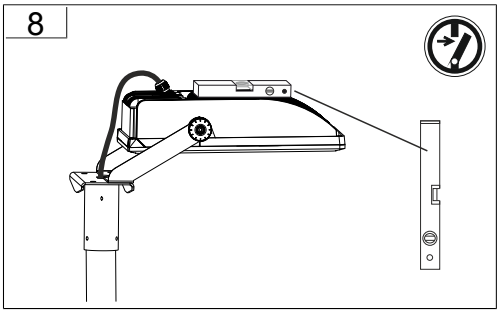
8

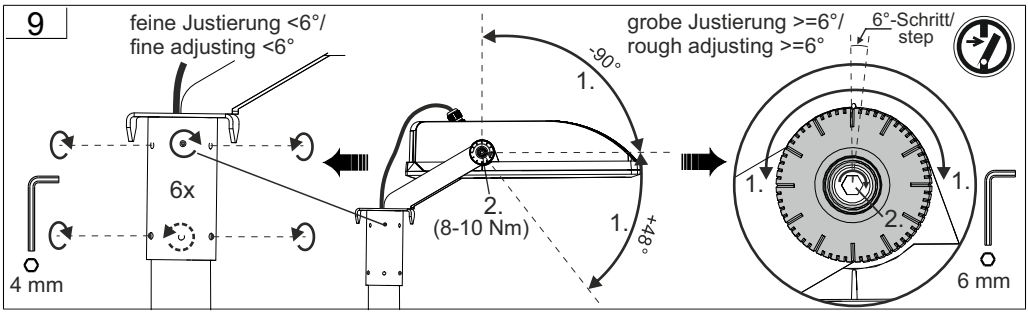
9
feine Justierung <6°/
fine adjusting <6°
6x
4 mm
2.
(8-10 Nm)
-90°
1.
1.
+48°
grobe Justierung >=6°/
rough adjusting >=6°
6°-Schritt/
step
1.
1.
2.
6 mm

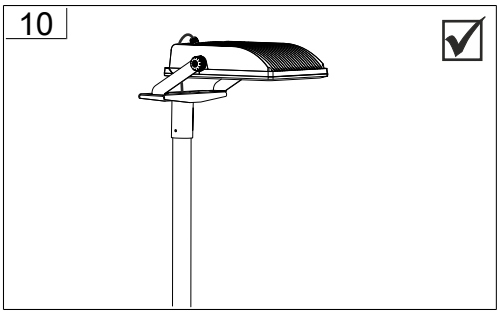
10

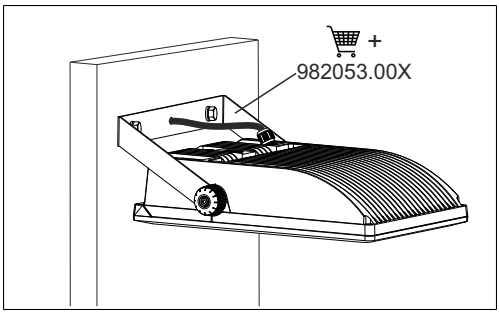
+
982053.00X

Hinweis zum Einsatz von Leuchten mit -Kennzeichnung nach EN 60598-2-24		Reference for application of lumiaires with - marking according to EN 60598-2-24	
IP 4x	Umgebung ohne Staubablagerung	IP 4x	Environment without dust deposit
IP 5x	Umgebung mit nicht elektrisch leitender Staubablagerung	IP 5x	Environment with non-electrically conductive dust deposit
IP 6x	Umgebung mit elektrisch leitender Staubablagerung Maximale Umgebungstemperatur beim Einsatzt der Leuchte in solcher Umgebung beträgt nur 25° C!	IP 6x	Environment with electrically conductive dust deposit Maximum ambient temperature when using the luminaire in such an environment is only 25 ° C!

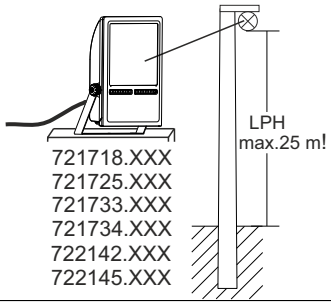

Indoor & Outdoor

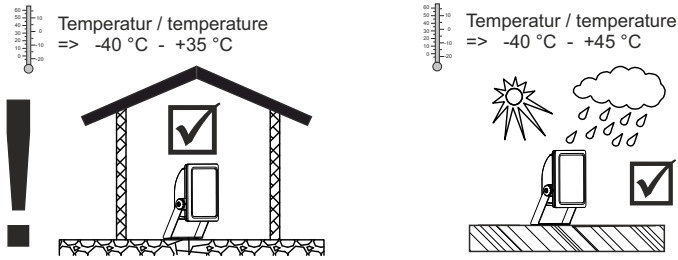

Bei Fragen zu unseren Symbolen, besuchen sie folgende Webseite:
If you have any questions about our signs, visit the following website:

www.rzb.de/fileadmin/assets/downloads/PDF/RZB_Symbolklaerung.pdf

	+	[mm]	
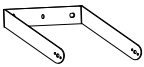	982053.0031	L 346, B 152, H 210,	0,84 kg
	982003.000	L 346, B 112, H 154,	3,6 kg
	982003.0031	L 346, B 112, H 154,	3,6 kg
	982004.000	L 346, B 136, H 204,	4,7 kg
	982004.0031	L 346, B 136, H 204,	4,7 kg
	982005.000	L 346, B 136, H 204,	5,1 kg
	982005.0031	L 346, B 136, H 204,	5,1 kg
	982002.000	L 346, B 97, H 154,	2,9 kg
	982002.0031	L 346, B 97, H 154,	2,9 kg
	982045.000	L 346, B 97, H 154,	2,6 kg
	982045.0031	L 346, B 97, H 154,	2,6 kg
	982046.000	L 346, B 110, H 204,	3,8 kg

		[mm]	
	982046.0031	L 346, B 110, H 204,	3,8 kg
	982059.000	L 346, B 112, H 154,	3,3 kg
	982059.0031	L 346, B 112, H 154,	3,3 kg
	982401.0031	L 525, B 381, H 87,	4,5 kg
	982475.0031	L 622, B 284, H 55,	4,5 kg
	982525.0031	L 460, B 410, H 55,	5,8 kg
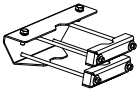	982478.0031	L 346, B 235, H 90,	2,5 kg
	982638.003	L 78, B 53, H 28,	80 g

		[mm]	
	981984.0031	L 465, B 325, H 32,	1,79 kg

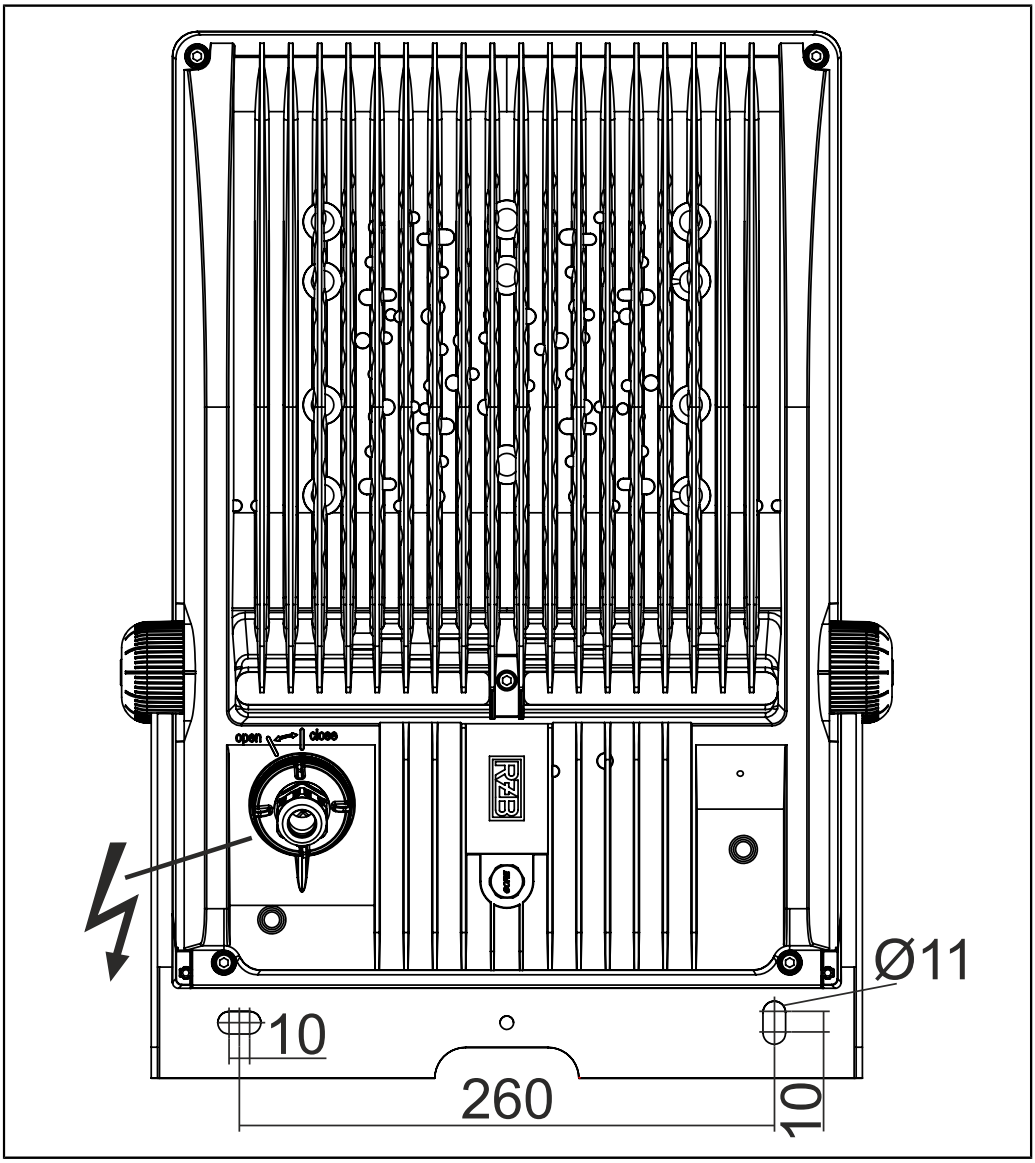

RZB - Rudolf Zimmermann, Bamberg GmbH
Rheinstraße 16
96052 Bamberg
Telefon: 0951/7909-0
Telefax: 0951/7909-198
E-mail: info@rzb-leuchten.de