INSTRUCTION

Toledo Flat
901488.002.1

RZB LIGHTING

~ 200 - 240 V 50/60 Hz IP 40 IK06

2 x 1,5 mm²

1,50 mm²

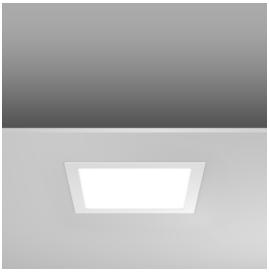

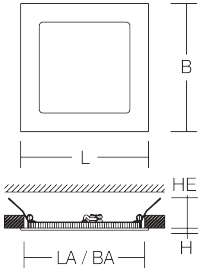

[mm]	[mm]		P		
L 300, B 300, H 3	LA 280, BA 280, HE 31-56, S 1-20	LED	1 x 24 W		

Φ [lm]	P [W]	EEK	EEK	
2200	22	A+	A+	1,26 kg

CCT [K]	CRI				
4000	80				

I_{max} T50 $I_{max}/2$	B10 [St.]	B16 [St.]	C10 [St.]	C16 [St.]
47,7 A / 10 µs	18	28	18	28

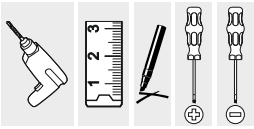

DIN EN 61340-5-1

EN 12464
EN 13201

EN 12464
EN 13201

EN 12464

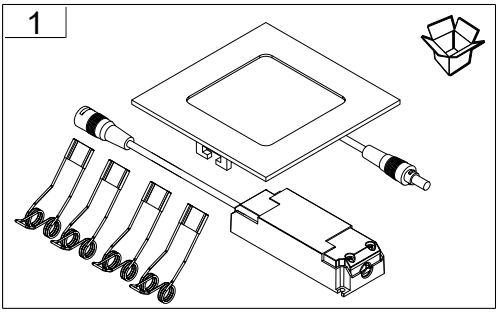
1

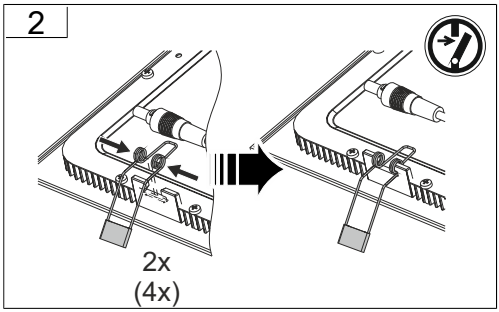
2
2x
(4x)

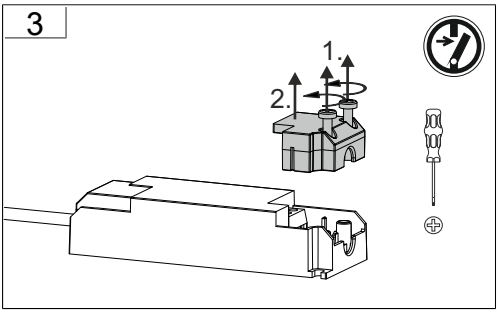
3
1.
2.

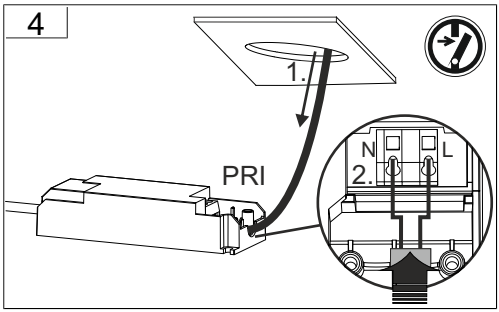
4
1.
PRI
N
L
2.

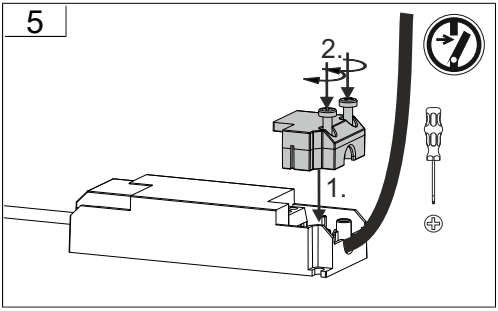
5
2.
1.

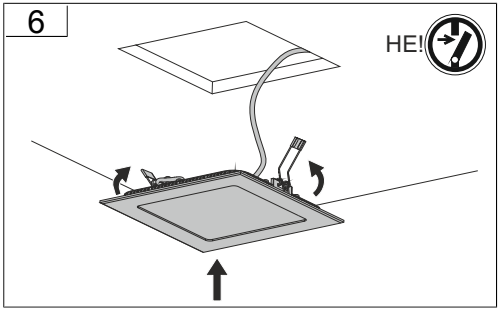
6
HE!

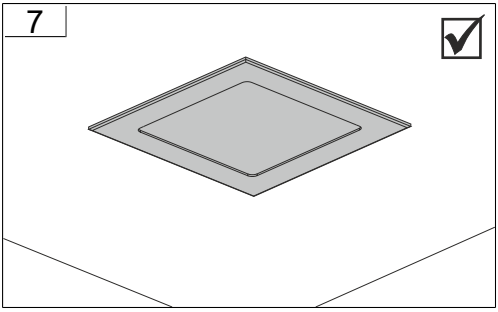
7

Bei Fragen zu unseren Symbolen, besuchen sie folgende Webseite:
If you have any questions about our signs, visit the following website:

www.rzb.de/fileadmin/assets/downloads/PDF/RZB_Symbolklaerung.pdf

	+	[mm]	
	982141.002	L 300, B 300, H 55	1,37 kg
	982504.002	L 305, B 305, H 60	178 g

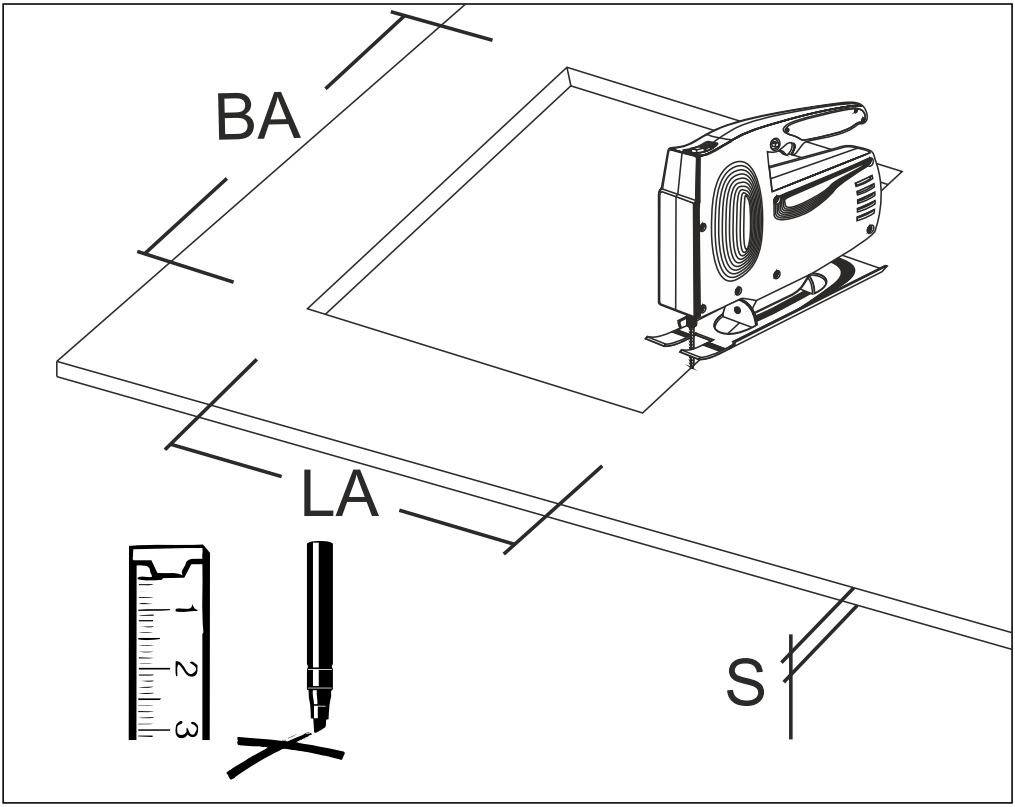

RZB - Rudolf Zimmermann, Bamberg GmbH
Rheinstraße 16
96052 Bamberg
Telefon: 0951/7909-0
Telefax: 0951/7909-198
E-mail: info@rzb-leuchten.de