INSTRUCTION

36-2016

Flat Polymero Kreis Slim 312085.002.4

IP 40 IK10 220 - 240 V / 50 - 60 Hz LED 3 x 1,5 mm² 2,50 mm²



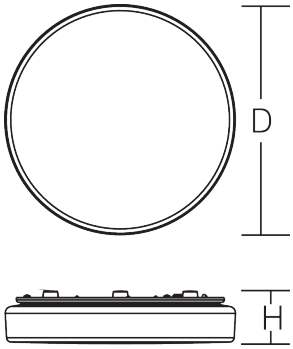

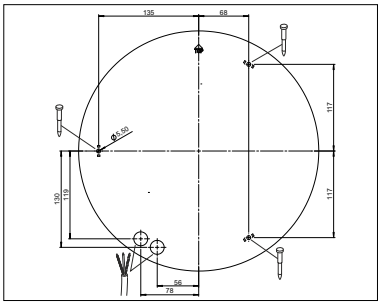

			P	
312085.002.4	D 360, H 65		LED	21 W	1,43 kg

Φ	EEK_{LED}	EEK	CRI	CCT
2100 lm	A+	A+	83	4000K

B_{10}	B_{16}	C_{10}	C_{16}	I max / I max/2 / T50
77	124	77	124	0,1 A



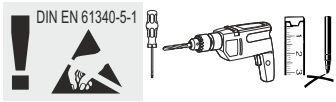

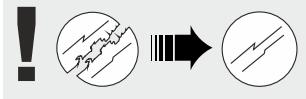

Die Leuchte darf nur mit ihren vollständigen Schutzabdeckungen betrieben werden.
The luminaire must be used with its complete protective covers only.

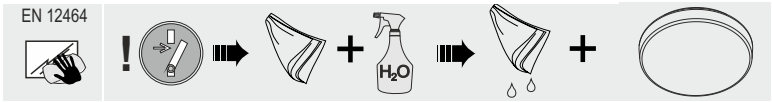



RZB
Rudolf Zimmermann, Bamberg GmbH
Rheinstraße 16
D-96052 Bamberg
Deutschland
Telefon +49 951/79 09-0
Telefax +49 951/79 09-198
www.rzb.de
info@rzb-leuchten.de

1

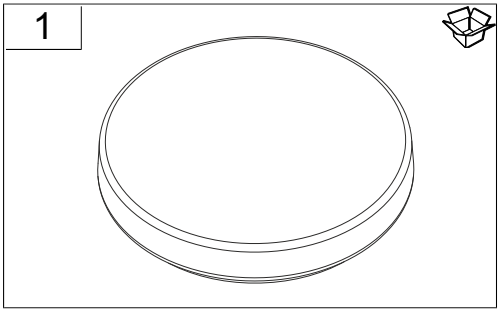

2

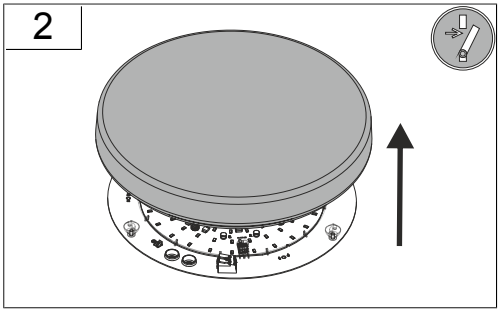

3

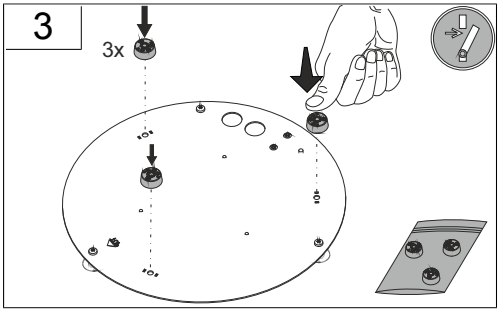

4

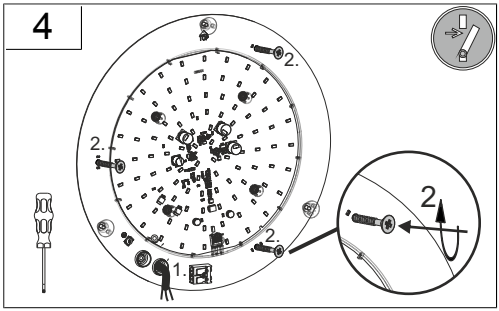

5

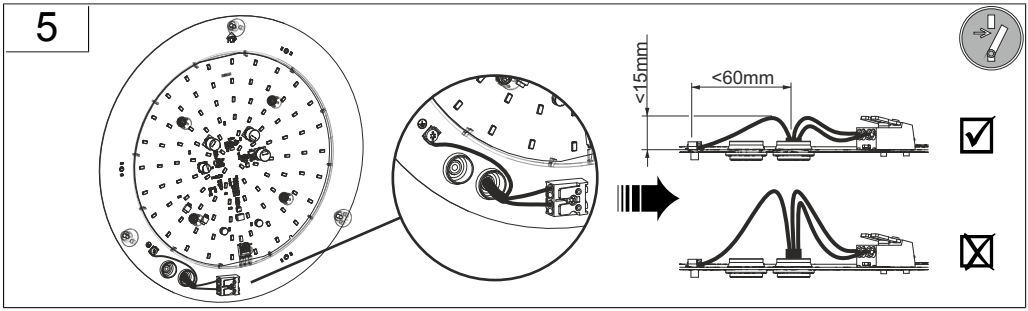

6

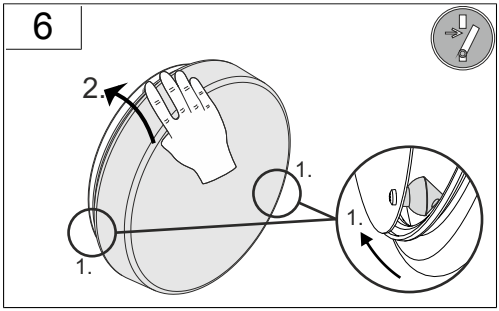

7

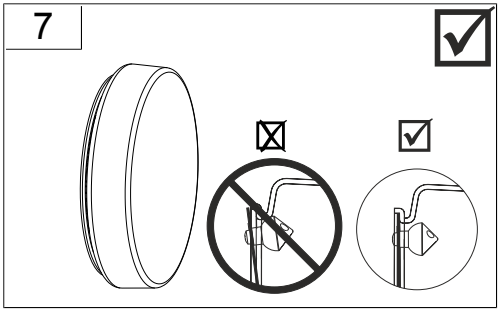

a

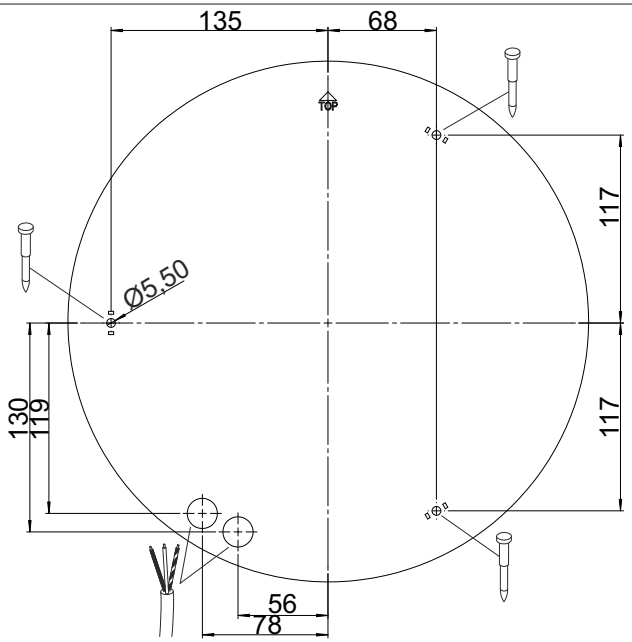

b

DIN 4844



Vor Wartung oder Reparatur freischalten/
power off before maintenance or repair

	08-312085.012 Ersatzdiffusor PC D 360	270 g