INSTRUCTION

41-2017

Flat Polymero IP44 PMMA 221153.002.1.191

IP 43, IP 44 IK02 220 - 240 V / 50/60 Hz LED 3 x 1,5 mm² 2,50 mm²

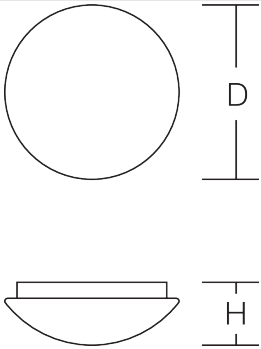

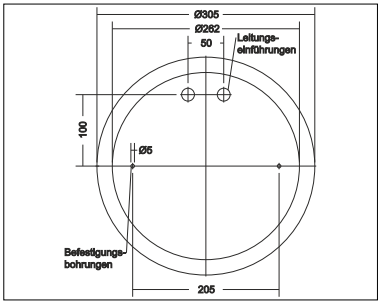

			P	
221153.002.1.191	D 305, H 115	LED	13,5 W	1,45 kg

Φ	EEK_{LED}	EEK	CRI	CCT
1250 lm	A+	A+	83	3000K

B10	B16	C10	C16	I max / I max/2 / T50
114	182	114	182	0,15 A

Die Leuchte darf nur mit ihren vollständigen Schutzabdeckungen betrieben werden.
The luminaire must be used with its complete protective covers only.

EN 12464

EN 12464

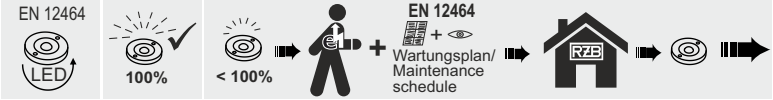

RZB
Rudolf Zimmermann, Bamberg GmbH
Rheinstraße 16
D-96052 Bamberg
Deutschland
Telefon +49 951/79 09-0
Telefax +49 951/79 09-198
www.rzb.de
info@rzb-leuchten.de

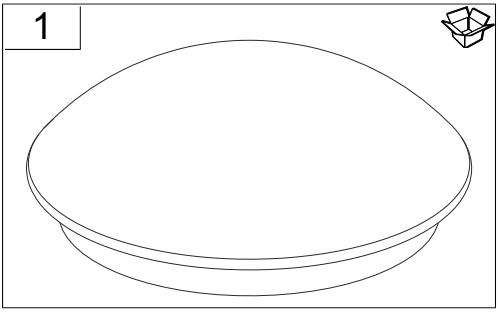
1

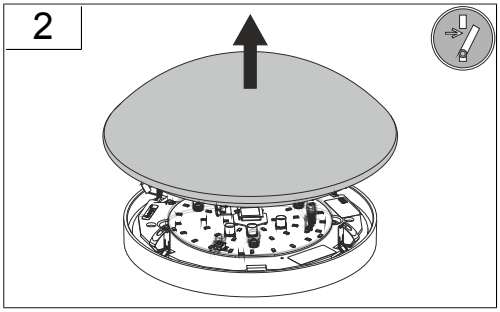
2

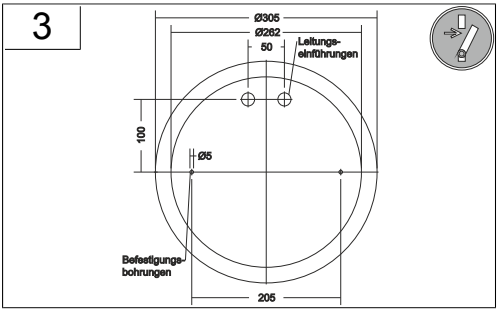
3
Ø305
Ø262
50
Leitungs-
einführungen
100
Ø5
Befestigungs-
bohrungen
205

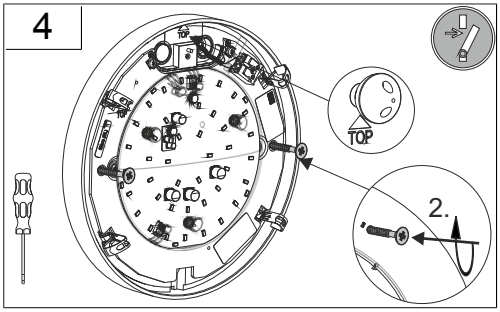
4
TOP
TOP
2.

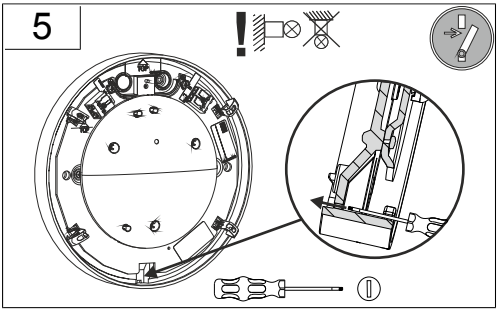
5

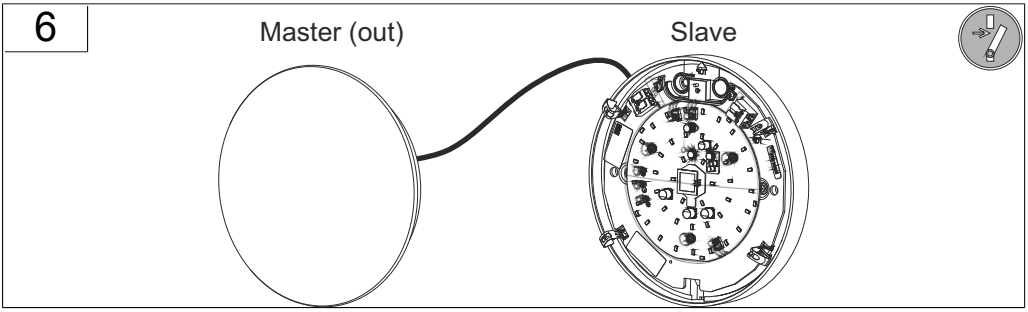
6
Master (out)
Slave

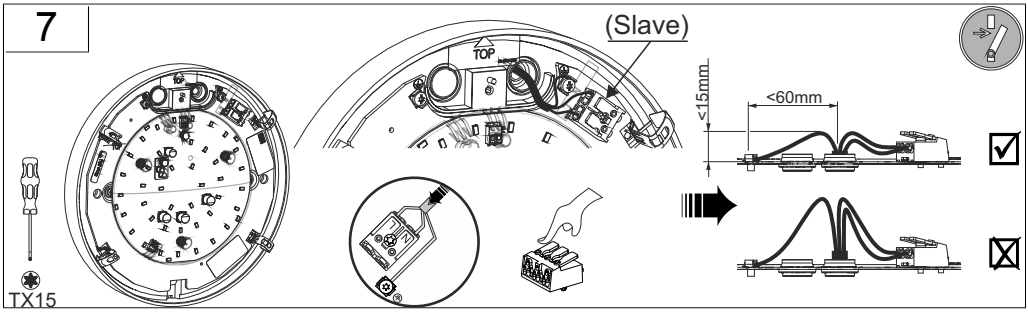
7
(Slave)
TOP
≤15mm
<60mm
TX15

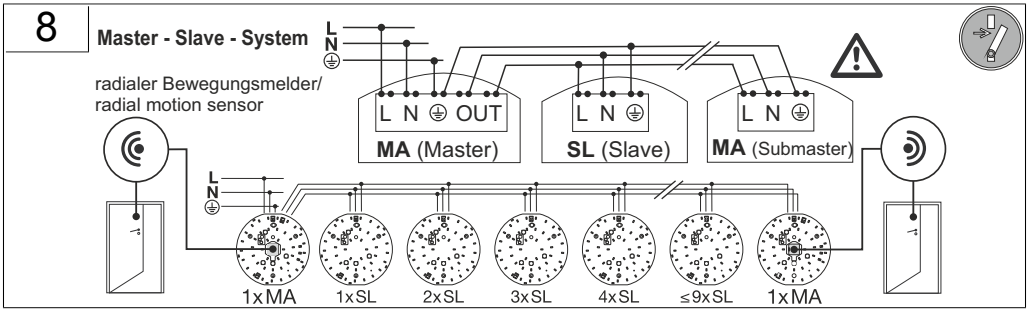
8
Master - Slave - System
L
N
radialer Bewegungsmelder/
radial motion sensor
L N OUT
MA (Master)
L N
SL (Slave)
L N
MA (Submaster)
1xMA
1xSL
2xSL
3xSL
4xSL
≤9xSL
1xMA

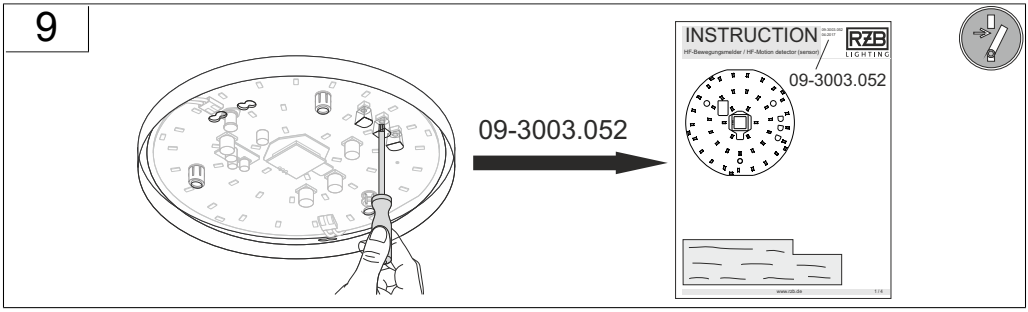
9
09-3003.052
INSTRUCTION
HF-Bewegungsmelder / HF-Motion detector (sensor)
RZB LIGHTING
09-3003.052
www.rzb.de

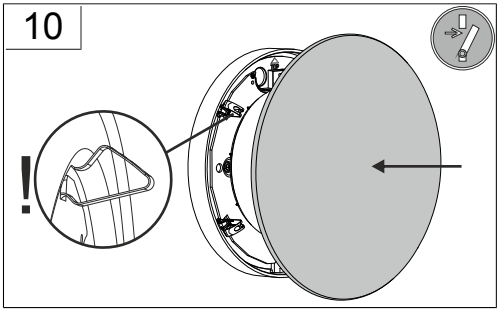
10
!

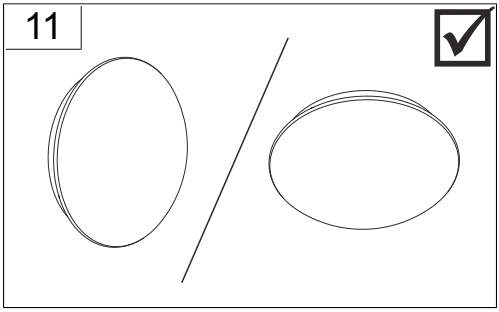
11

a

DIN 4844

Vor Wartung oder Reparatur freischalten/
power off before maintenance or repair

b

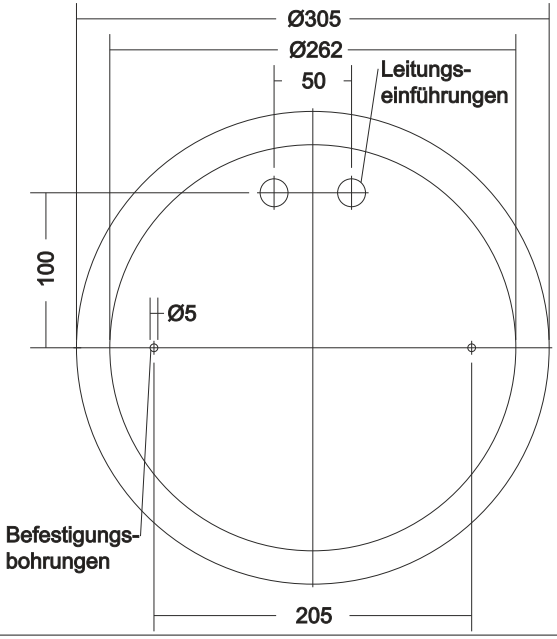

	08-5145.012	Ersatzdiffusor PMMA D 305	387 g