# INSTRUCTION

Lightstream LED
721733.0031.1

RZB LIGHTING

≈ 220 - 240 V  0/50/60 Hz  IP 65  IK08

3 x 2,5 mm²

2,50 mm²

Umgebungstemperatur / temperature ambiente
=> -40 °C ... + 35 °C

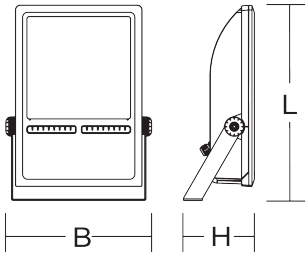


| | | |
|---|---|---|
| 721733.0031.1 | L 501, B 374, H 182 | 11,1 kg |

| | | | |
|---|---|---|---|
| LED | 2 x 56 W | 112 W | 12300 lm |

| CCT | CRI | EEK | EEK | RG |
|---|---|---|---|---|
| 4000 K | 80 | A++ | A++ | RG 1 |

| $I_{max}$ $I_{max}/2$ T50 | B10 | B16 | C10 | C16 |
|---|---|---|---|---|
| 50 A / 600 µs | 1 | 2 | 2 | 1 | 3 |

4 mm  6 mm  SW 24

INSTRUCTION
WARTUNGSPLAN/
MAINTENANCE SCHEDULE

DIN EN 61340-5-1

EN 12464
EN 13201

EN 12464
EN 13201

<100%  100%

EN 12464

$H_2O$

RZB LIGHTING

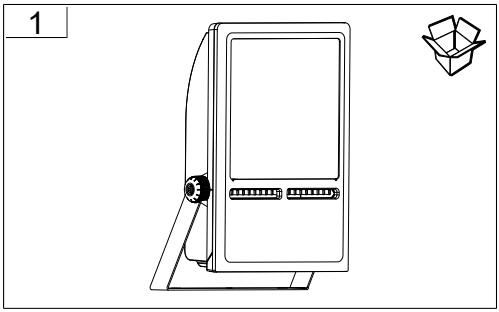


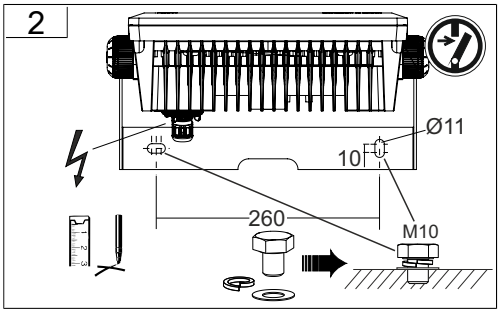


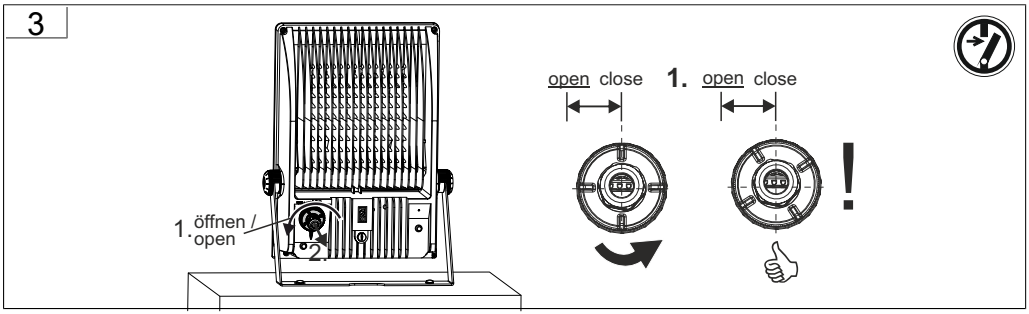


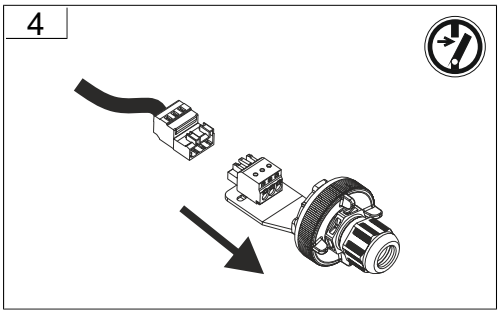


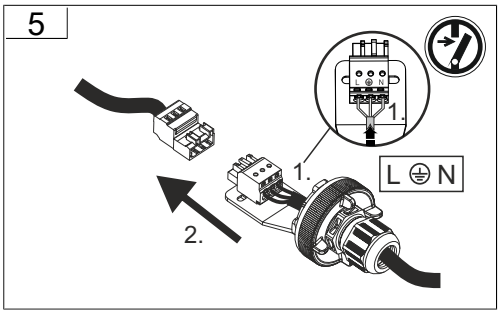


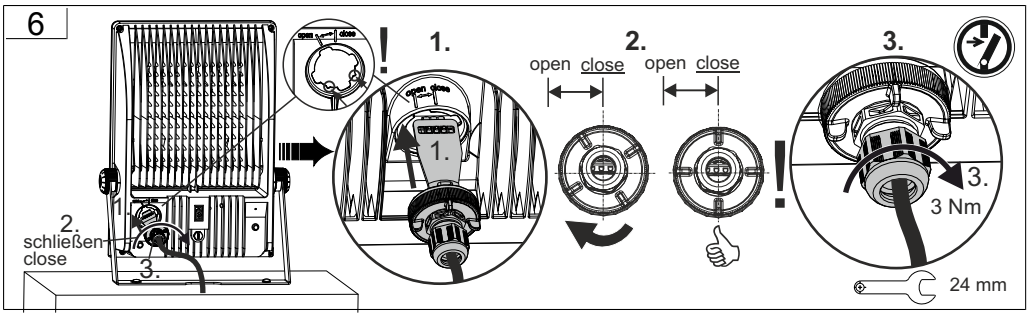

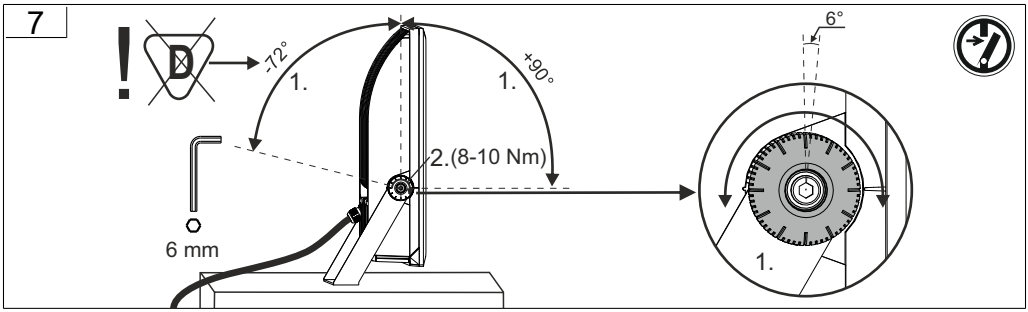
7
-72°
1.
+90°
1.
6°
2.(8-10 Nm)
6 mm
1.

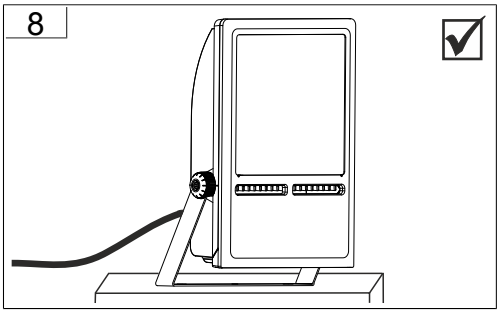
8

Hinweis zum Einsatz von Leuchten
mit -Kennzeichnung nach EN 60598-2-24

IP 4x Umgebung ohne Staubablagerung

IP 5x Umgebung mit nicht elektrisch leitender Staubablagerung

IP 6x Umgebung mit elektrisch leitender Staubablagerung
Maximale Umgebungstemperatur beim Einsatzt der Leuchte in solcher Umgebung beträgt nur 25° C!

Reference for application of lumiaires
with - marking according to EN 60598-2-24

IP 4x Environment without dust deposit

IP 5x Environment with non-electrically conductive dust deposit

IP 6x Environment with electrically conductive dust deposit
Maximum ambient temperature when using the luminaire in such an environment is only 25 ° C!

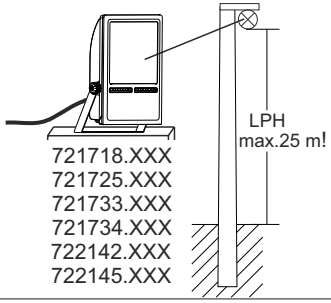

Bei Fragen zu unseren Symbolen, besuchen sie folgende Webseite:
If you have any questions about our signs, visit the following website:

www.rzb.de/fileadmin/assets/downloads/PDF/RZB_Symbolklaerung.pdf

| | | [mm] | |
|---|---|---|---|
| | 982052.0031 | L 346, B 248, H 47, | 0,86 kg |
| | 982003.000 | L 346, B 112, H 154, | 3,6 kg |
| | 982003.0031 | L 346, B 112, H 154, | 3,6 kg |
| | 982004.000 | L 346, B 136, H 204, | 4,7 kg |
| | 982004.0031 | L 346, B 136, H 204, | 4,7 kg |
| | 982005.000 | L 346, B 136, H 204, | 5,1 kg |
| | 982005.0031 | L 346, B 136, H 204, | 5,1 kg |
| | 982002.000 | L 346, B 97, H 154, | 2,9 kg |
| | 982002.0031 | L 346, B 97, H 154, | 2,9 kg |
| | 982045.000 | L 346, B 97, H 154, | 2,6 kg |
| | 982045.0031 | L 346, B 97, H 154, | 2,6 kg |
| | 982046.000 | L 346, B 110, H 204, | 3,8 kg |

| | | [mm] | |
|---|---|---|---|
| | 982046.0031 | L 346, B 110, H 204, | 3,8 kg |
| | 982401.0031 | L 525, B 381, H 87, | 4,5 kg |
| | 982525.0031 | L 460, B 410, H 55, | 5,8 kg |
| 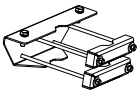 | 982478.0031 | L 346, B 235, H 90, | 2,5 kg |
| | 982638.003 | L 78, B 53, H 28, | 80 g |

| | | [mm] | |
|---|---|---|---|
| | 981984.0031 | L 465, B 325, H 32, | 1,79 kg |

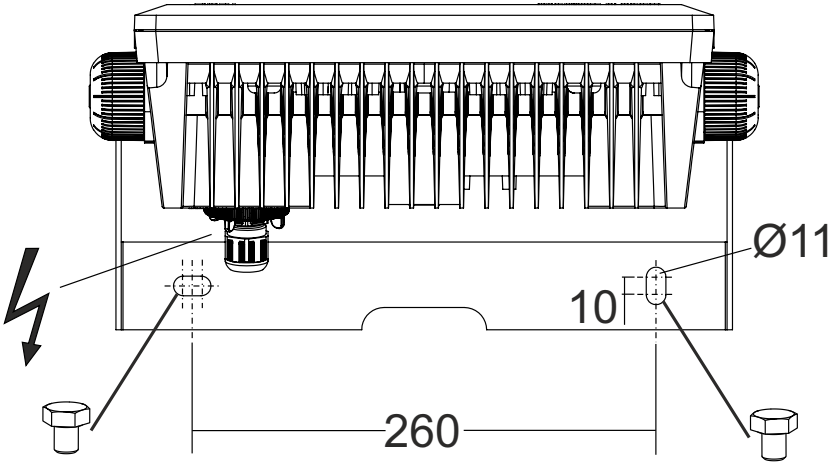


RZB - Rudolf Zimmermann, Bamberg GmbH
Rheinstraße 16
96052 Bamberg
Telefon: 0951/7909-0
Telefax: 0951/7909-198
E-mail: info@rzb-leuchten.de