INSTRUCTION

Toledo Flat
901585.002

RZB LIGHTING

~ 220 - 240 V 50/60 Hz IP 40 IK06

2 x 1,5 mm²

1,50 mm²

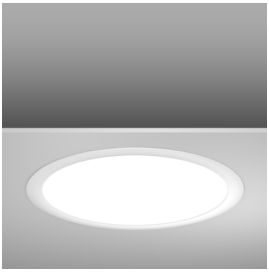

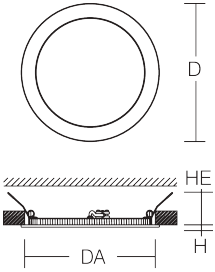

[mm]	[mm]		P		
D 495, H 6	DA 470, HE 40-59, S 1-20	LED	1 x 26,8 W		

Φ [lm]	P [W]	EEK	EEK	
3550	30	A+	A+	2,43 kg

CCT [K]	CRI	RG			
3000	80	RG 0			

I_{max} / I_{max}/2 T50	B10 [St.]	B16 [St.]	C10 [St.]	C16 [St.]
4,8 A / 60 µs	25	40	41	68

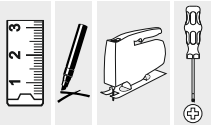

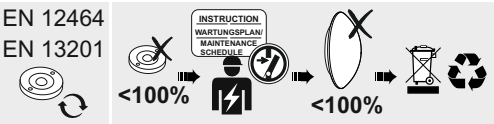

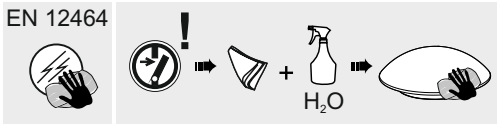

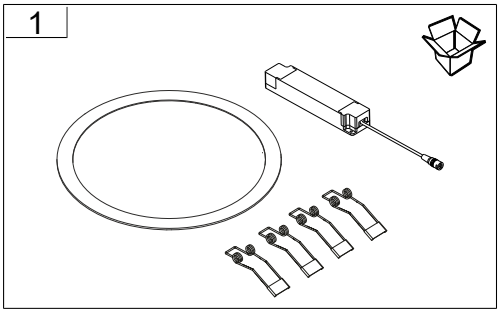
1

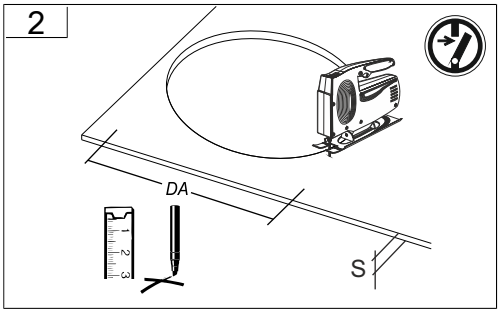
2
DA
S

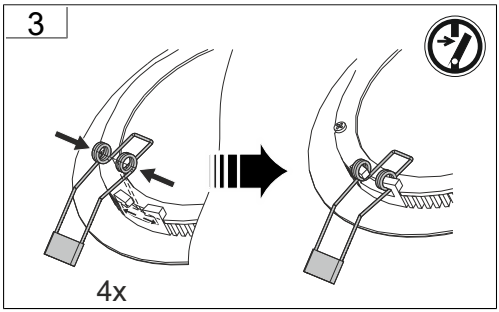
3
4x

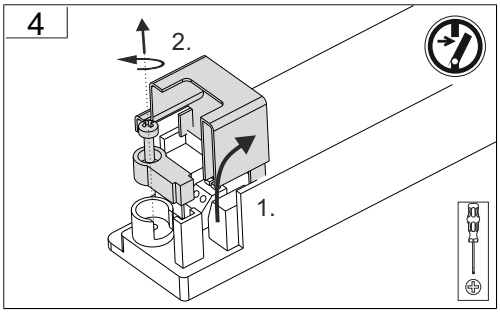
4
2.
1.

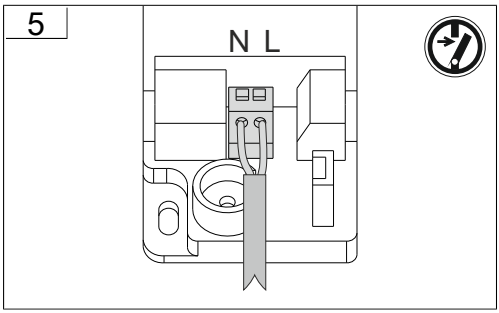
5
N L

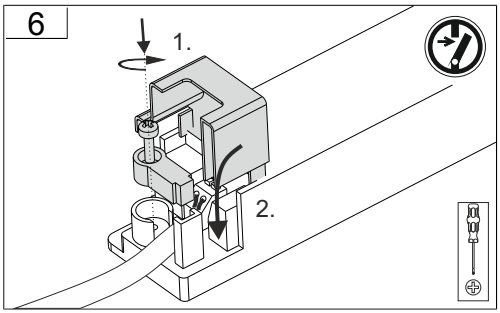
6
1.
2.

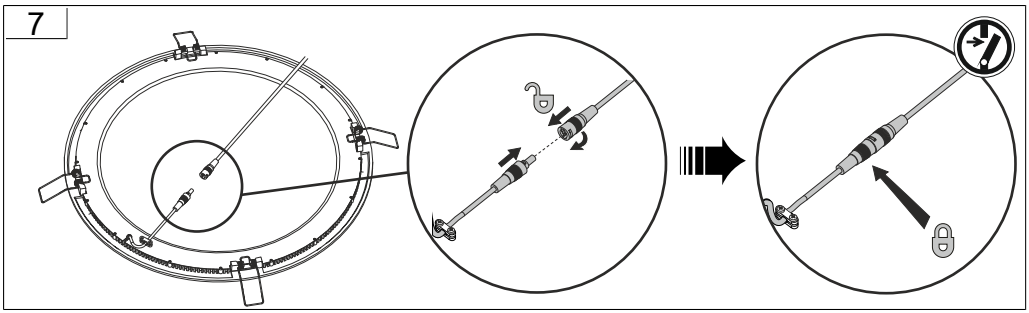
7

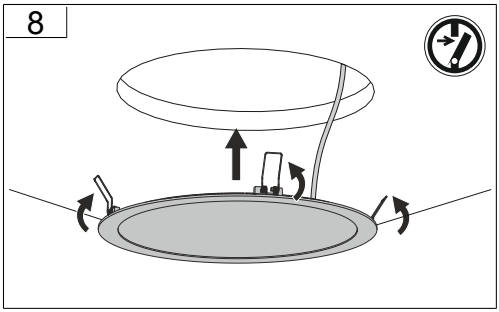
8

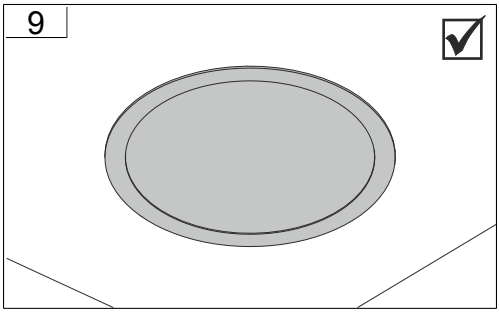
9

Bei Fragen zu unseren Symbolen, besuchen sie folgende Webseite:

If you have any questions about our signs, visit the following website:

www.rzb.de/fileadmin/assets/downloads/PDF/RZB_Symbolklaerung.pdf

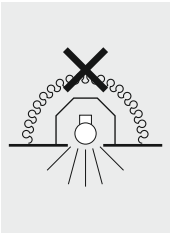

Nicht zur Abdeckung mit Wärmedämm-Material geeignete Leuchten

Not to be covered with thermal insulation material

			[mm]	
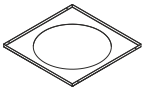	982182.002	Einlegerahmen / Recessed frame	L 595, B 595, H 36	2,06 kg
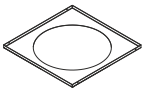	982183.002	Einlegerahmen / Recessed frame	L 622, B 622, H 36	2,36 kg
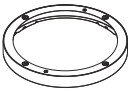	982181.002		D 500, H 57	1,39 kg
	982323.002		D 500, H 60	0,24 kg

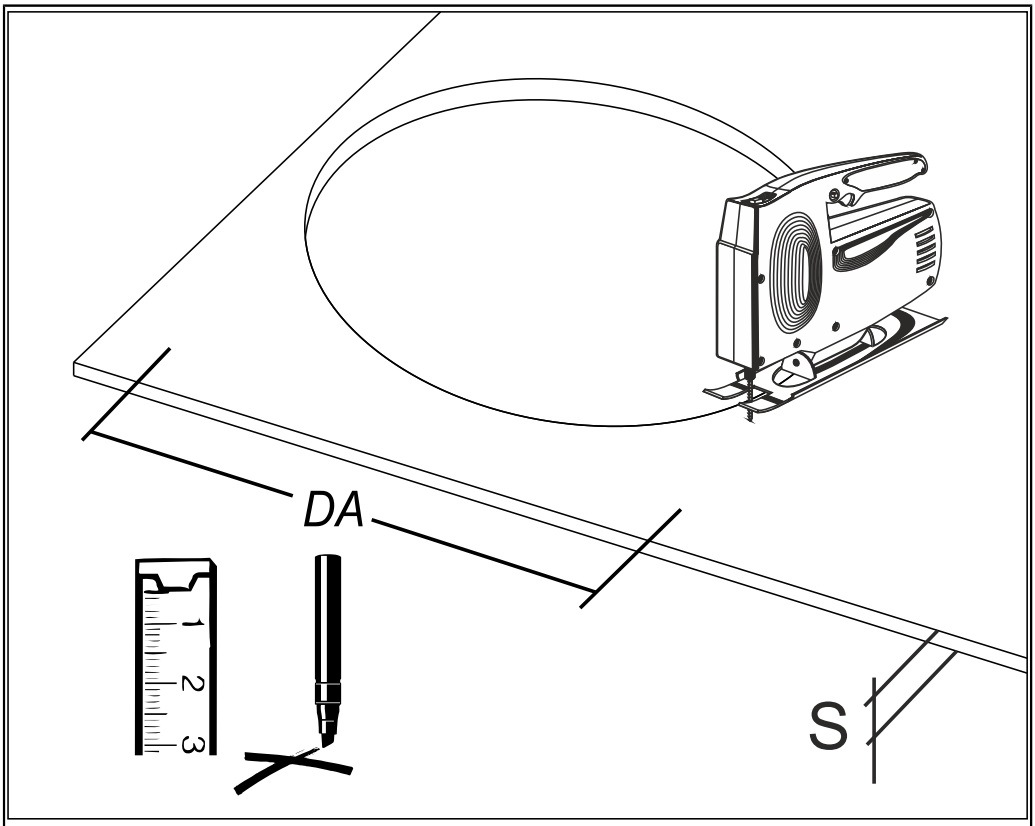

RZB - Rudolf Zimmermann, Bamberg GmbH
Rheinstraße 16
96052 Bamberg
Telefon: 0951/7909-0
Telefax: 0951/7909-198
E-mail: info@rzb-leuchten.de