INSTRUCTION

Lightstream LED
721718.0031.1.76

≈ 220 - 240 V 0/50/60 Hz IP 65 IK08

5 x 2,5 mm²

2,50 mm²

Umgebungstemperatur / temperature ambiente
=> -40 °C ... + 35 °C

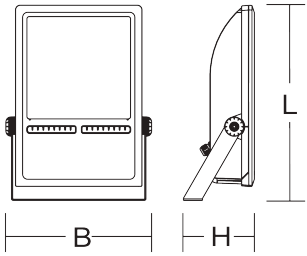

721718.0031.1.76	L 501, B 374, H 182	12,1 kg

LED	4 x 56 W	225 W	24500 lm

CCT	CRI	EEK	EEK	RG
4000 K	80	A++	A++	RG 1

75 A / 450 µs	2	4

4 mm 6 mm SW 24

INSTRUCTION
WARTUNGSPLAN/
MAINTENANCE SCHEDULE

DIN EN 61340-5-1

EN 12464
EN 13201

EN 12464
EN 13201

<100% 100%

EN 12464

H_2O

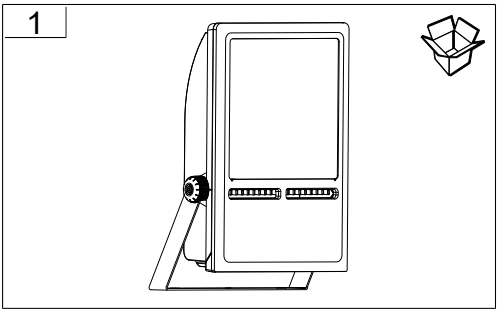
1

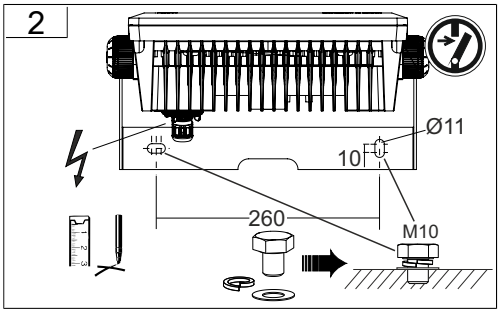
2
Ø11
10
260
M10

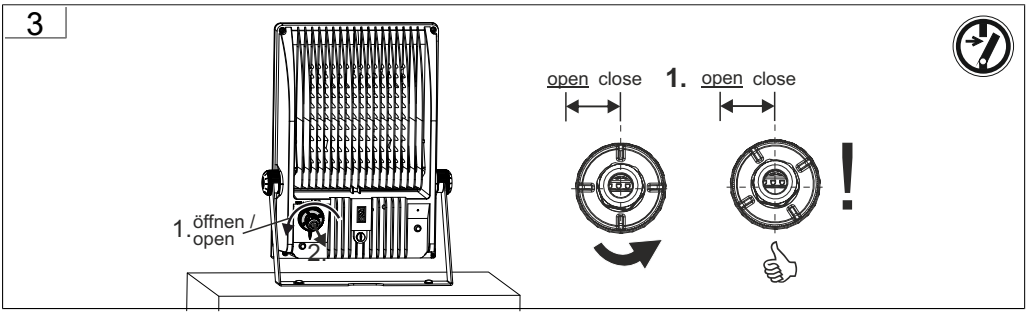
3
1. öffnen / open
2.
open close
1.
open close
!

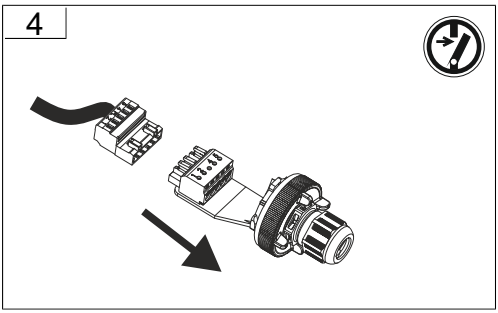
4

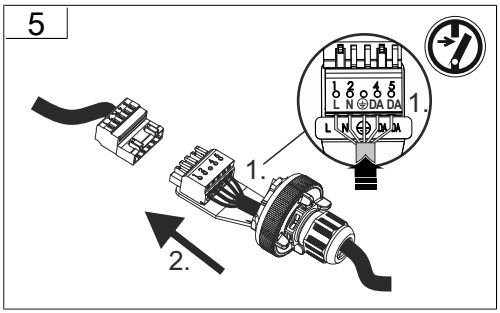
5
1.
1.
2.

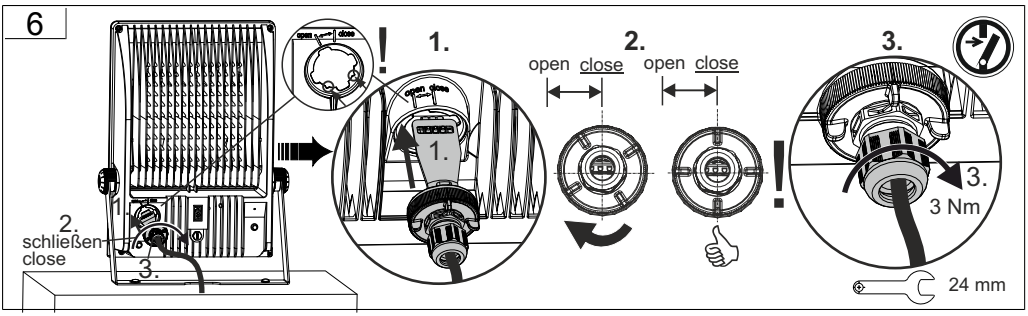
6
!
1.
2.
open close
open close
!
3.
1.
2.
schließen
close
3.
3.
3 Nm
24 mm

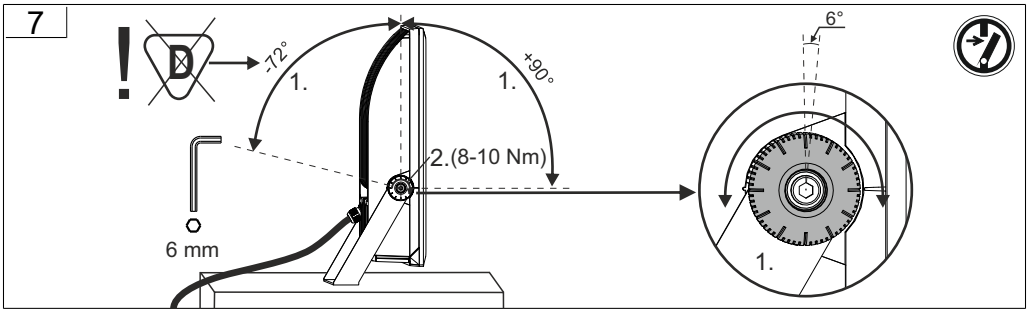
7
!
-72°
1.
+90°
1.
2.(8-10 Nm)
6 mm
6°
1.

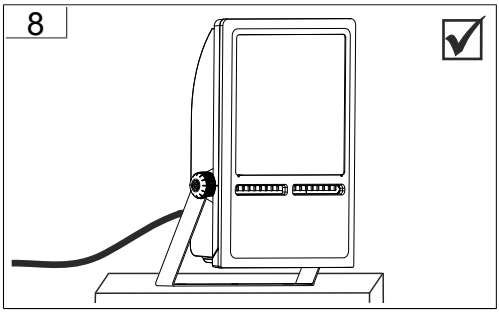
8

Hinweis zum Einsatz von Leuchten
mit D-Kennzeichnung nach EN 60598-2-24

IP 4x Umgebung ohne Staubablagerung

IP 5x Umgebung mit nicht elektrisch leitender Staubablagerung

IP 6x Umgebung mit elektrisch leitender Staubablagerung
Maximale Umgebungstemperatur beim Einsatzt der Leuchte in solcher Umgebung beträgt nur 25° C!

Reference for application of lumiaires
with D- marking according to EN 60598-2-24

IP 4x Environment without dust deposit

IP 5x Environment with non-electrically conductive dust deposit

IP 6x Environment with electrically conductive dust deposit
Maximum ambient temperature when using the luminaire in such an environment is only 25 ° C!

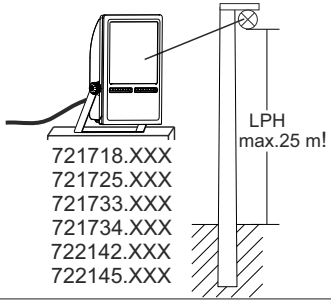

Der Abstand zu beleuchteten Gegenständen muss min. 0,2 m betragen! /
The distance to the direct illuminated objects must be at least 0,2 m!

Bei Fragen zu unseren Symbolen, besuchen sie folgende Webseite:
If you have any questions about our signs, visit the following website:

www.rzb.de/fileadmin/assets/downloads/PDF/RZB_Symbolklaerung.pdf

	+	[mm]	
	982052.0031	L 346, B 248, H 47,	0,86 kg
	982003.000	L 346, B 112, H 154,	3,6 kg
	982003.0031	L 346, B 112, H 154,	3,6 kg
	982004.000	L 346, B 136, H 204,	4,7 kg
	982004.0031	L 346, B 136, H 204,	4,7 kg
	982005.000	L 346, B 136, H 204,	5,1 kg
	982005.0031	L 346, B 136, H 204,	5,1 kg
	982002.000	L 346, B 97, H 154,	2,9 kg
	982002.0031	L 346, B 97, H 154,	2,9 kg
	982045.000	L 346, B 97, H 154,	2,6 kg
	982045.0031	L 346, B 97, H 154,	2,6 kg
	982046.000	L 346, B 110, H 204,	3,8 kg

		[mm]	
	982046.0031	L 346, B 110, H 204,	3,8 kg
	982401.0031	L 525, B 381, H 87,	4,5 kg
	982525.0031	L 460, B 410, H 55,	5,8 kg
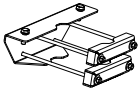	982478.0031	L 346, B 235, H 90,	2,5 kg
	982638.003	L 78, B 53, H 28,	80 g

		[mm]	
	981984.0031	L 465, B 325, H 32,	1,79 kg

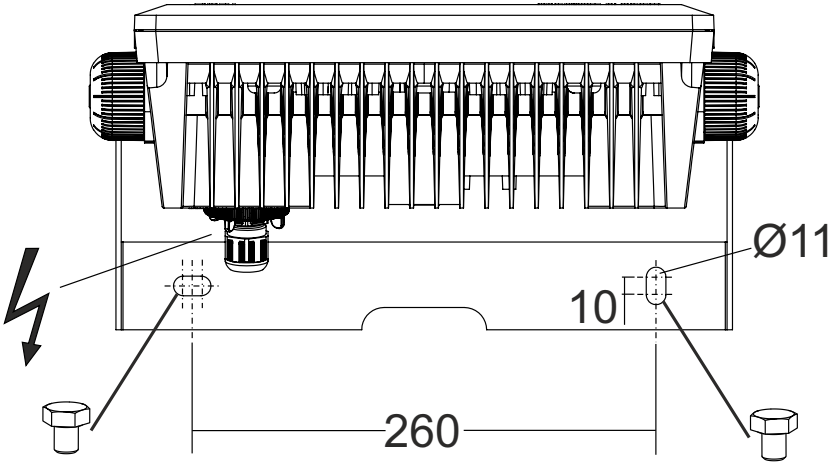

RZB - Rudolf Zimmermann, Bamberg GmbH
Rheinstraße 16
96052 Bamberg
Telefon: 0951/7909-0
Telefax: 0951/7909-198
E-mail: info@rzb-leuchten.de