INSTRUCTION

46-2016

Lightstream LED

721720.1131

IP 65 IK05 220 - 240 V / 50/60 Hz LED 3 x 2,5 mm² 2,50 mm²

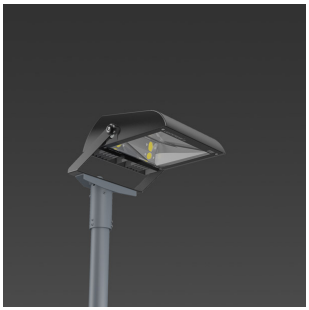

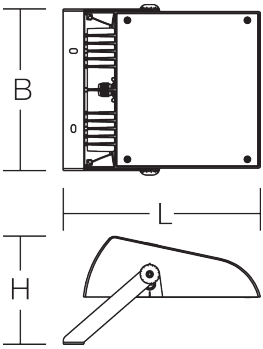

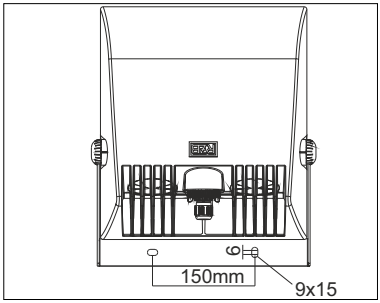

721720.1131	L 382, B 330, H 214	LED	114 W	5,4 kg

Φ	EEK_{LED}	EEK	CRI	CCT
12200 lm	A++	A++	80	3000K

B10	B16	C10	C16	I max / I max/2 / T50
5	8	8	13	35 A

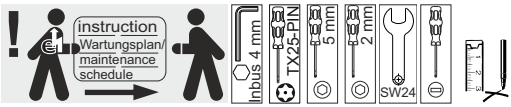

Die Leuchte darf nur mit ihren vollständigen Schutzabdeckungen betrieben werden.
The luminaire must be used with its complete protective covers only.

EN 12464

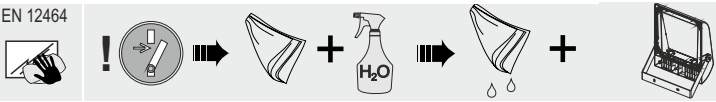

EN 12464

RZB
Rudolf Zimmermann, Bamberg GmbH
Rheinstraße 16
D-96052 Bamberg
Deutschland
Telefon +49 951/79 09-0
Telefax +49 951/79 09-198
www.rzb.de
info@rzb-leuchten.de

1

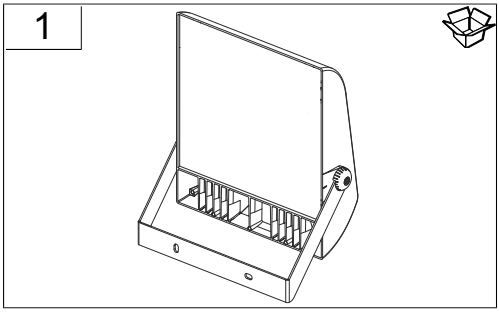

2

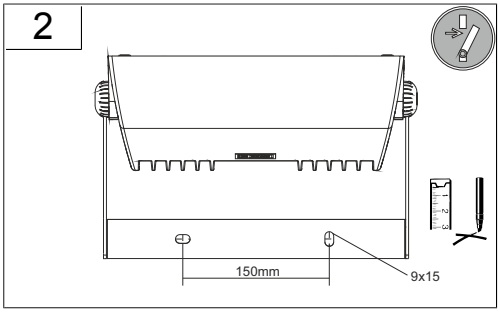
150mm
9x15

3

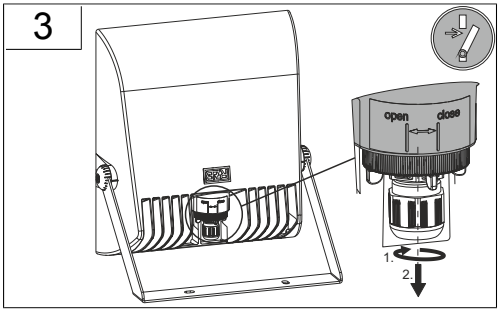
open
close
1.
2.

4

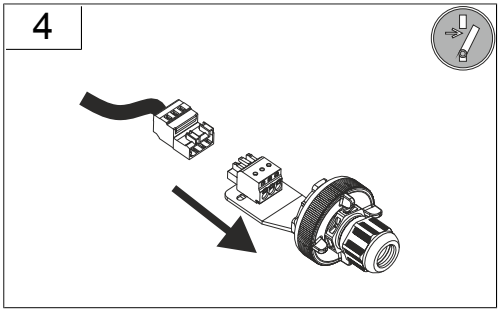

5

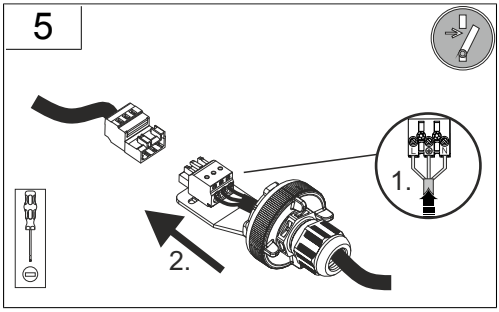
1.
2.

6

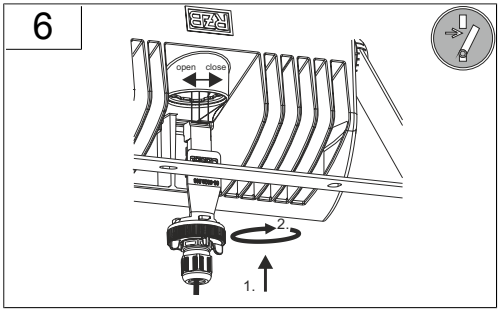
open
close
2.
1.

7

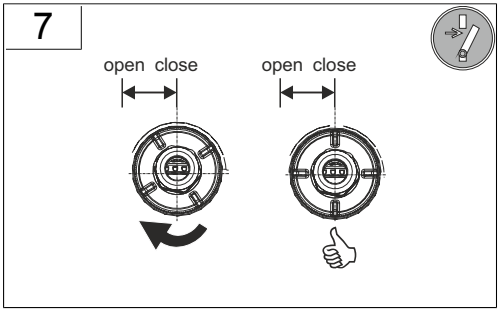
open close
open close

8

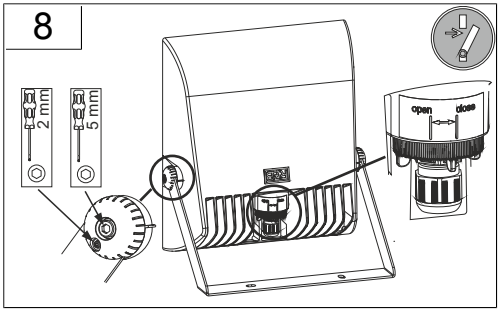
2 mm
5 mm
open
close

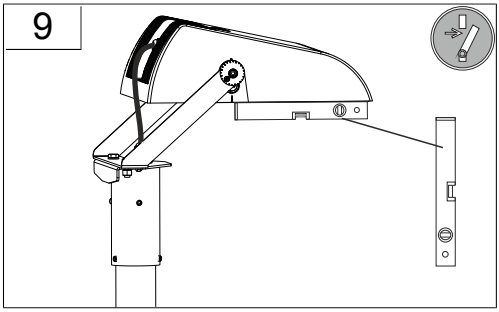
9

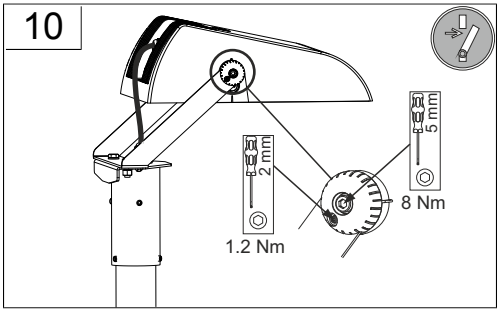
10
2 mm
5 mm
8 Nm
1.2 Nm

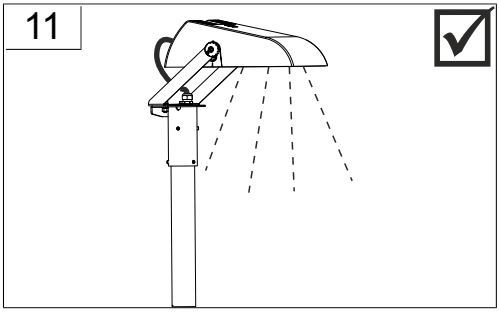
11

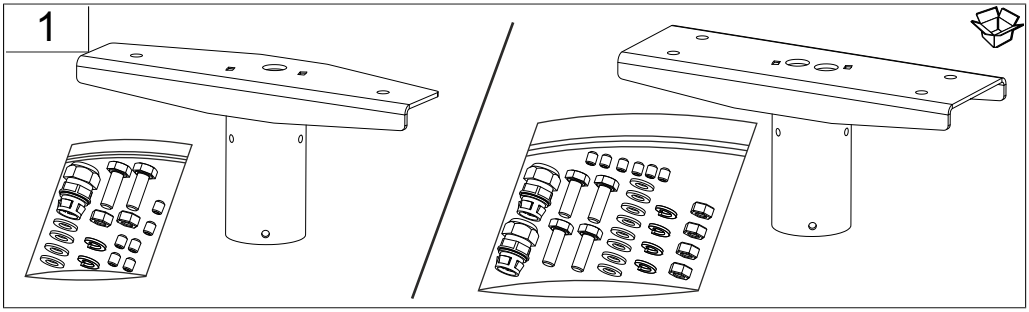
1

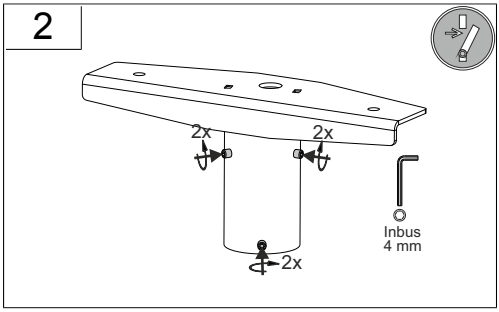
2
2x
2x
2x
Inbus
4 mm

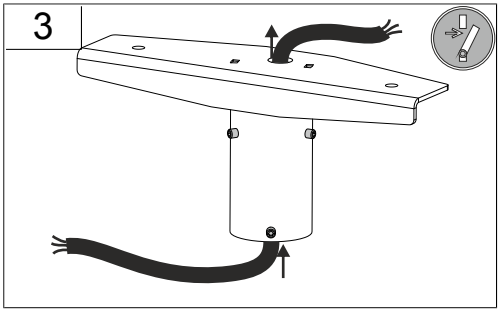
3

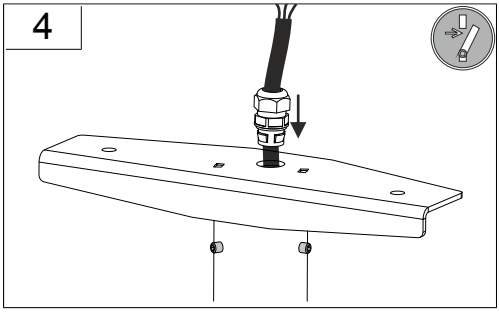
4

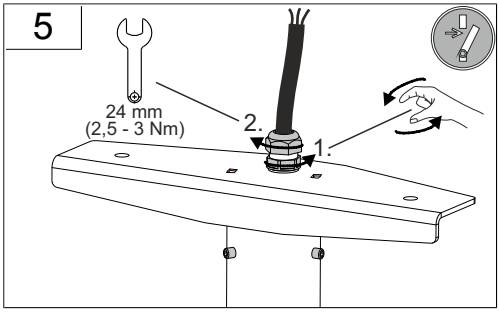
5
24 mm
(2,5 - 3 Nm)
2.
1.

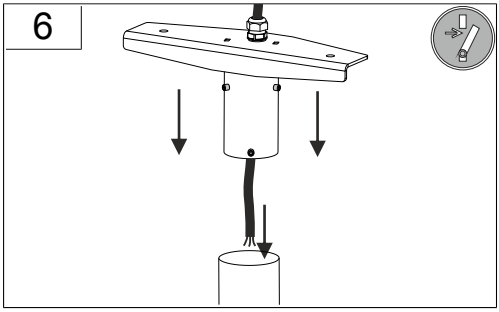
6

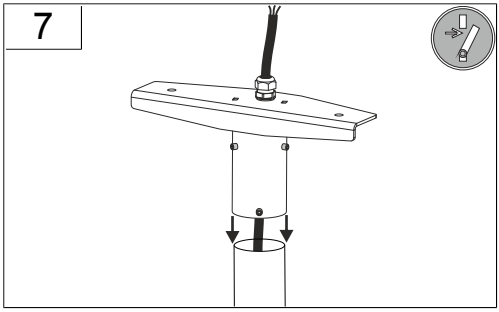
7

8

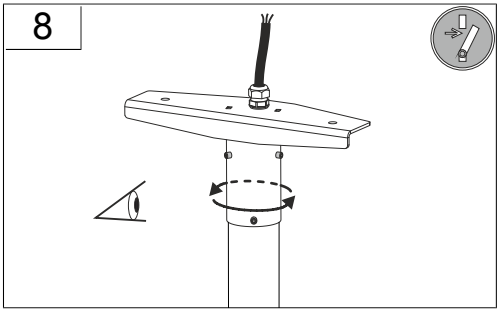

9

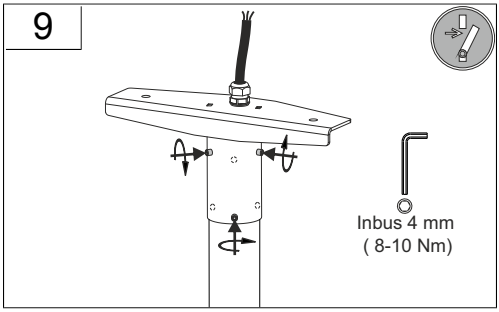

10

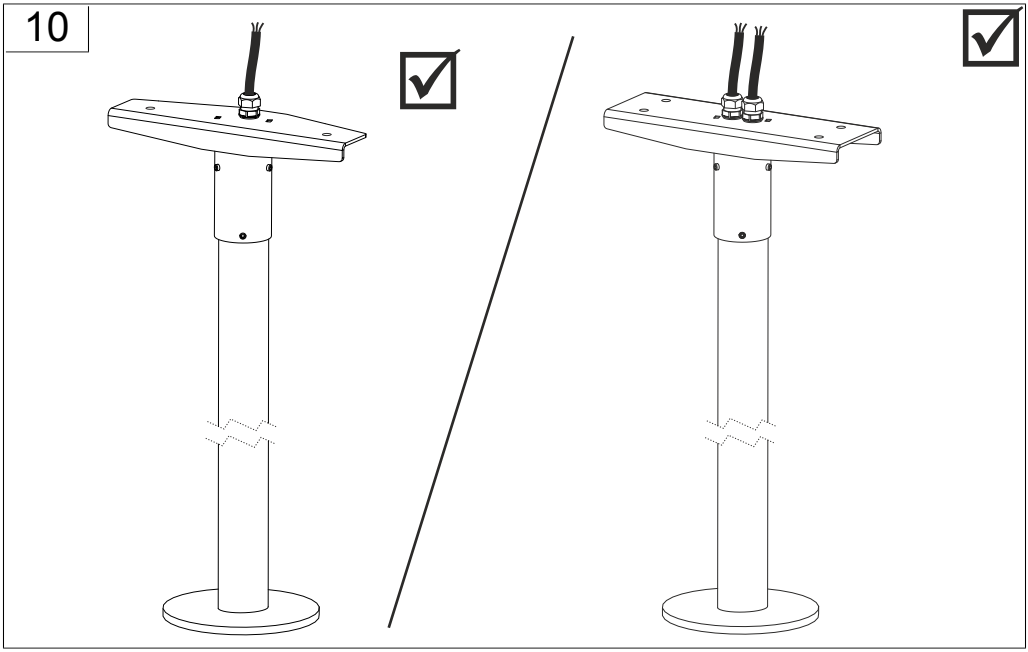

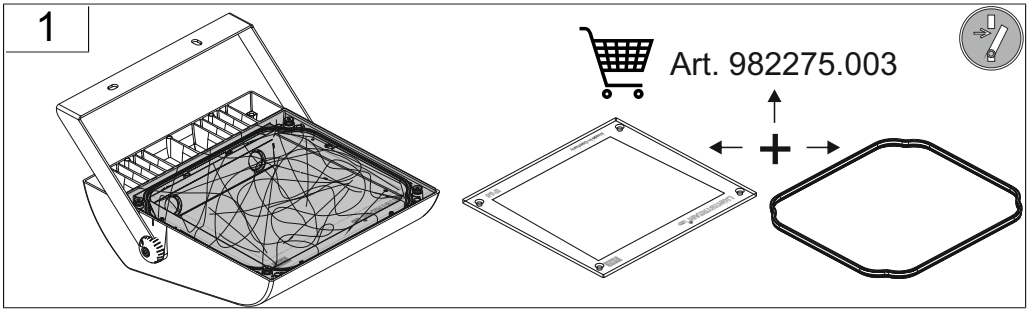
1
Art. 982275.003

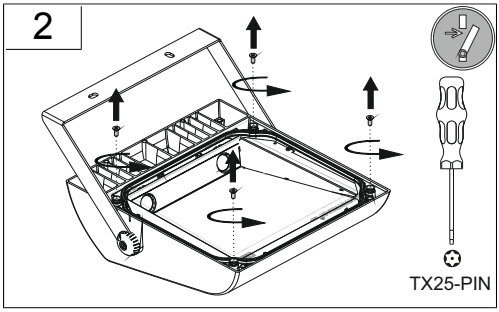
2
TX25-PIN

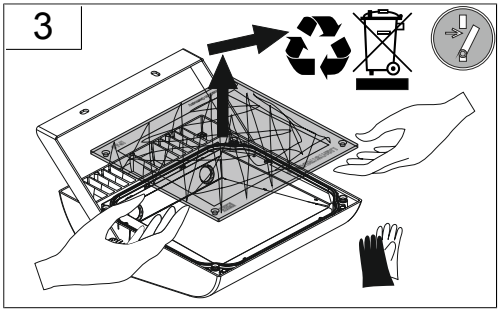
3

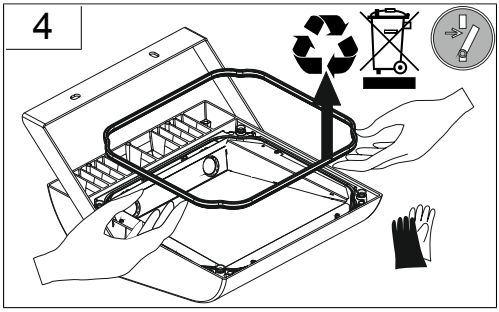
4

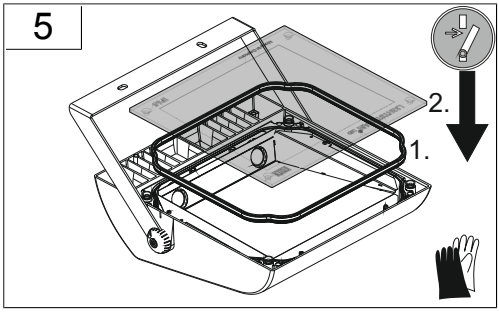
5
2.
1.

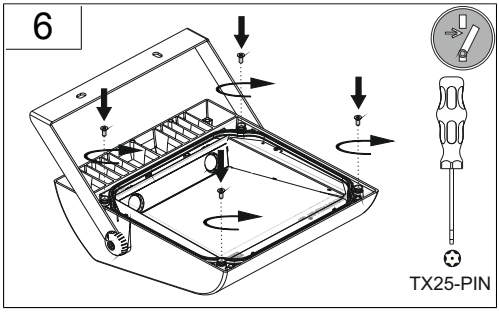
6
TX25-PIN

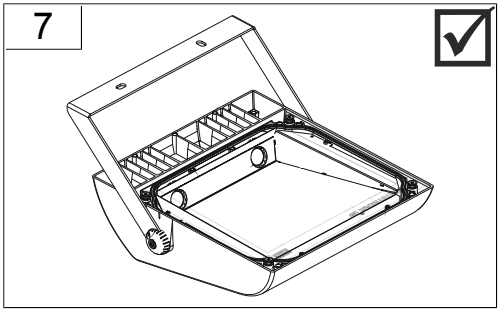
7

	+		
	982047.000	L 250, B 95, H 153, d 60	1,9 kg
	982047.0031	L 250, B 95, H 153, d 60	1,9 kg
	982048.000	L 250, B 95, H 153, d 76	2,2 kg
	982048.0031	L 250, B 95, H 153, d 76	2,2 kg
	982049.000	L 250, B 114, H 153, d 60	2,2 kg
	982049.0031	L 250, B 114, H 153, d 60	2,2 kg
	982050.000	L 250, B 114, H 153, d 76	2,5 kg
	982050.0031	L 250, B 114, H 153, d 76	2,5 kg

	982275.003	Ersatzscheibe L 272 x B 294	0,8 kg