INSTRUCTION

42-2018

Flat Polymero 311525.002.5.19

IP 40 IK03 ~ 220 - 240 V 50/60 Hz LED 3 x 1,5 mm² 2,50 mm²

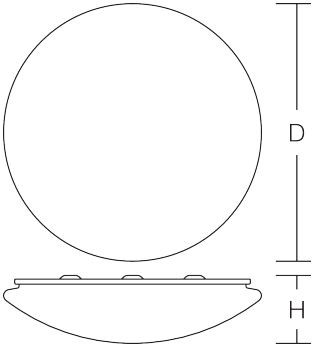

[mm]

311525.002.5.19	D 515, H 150	2,72 kg

	P	P	Φ	CCT	CRI
LED	8 x 2,2 W	19 W	2150 lm	4000 K	80

EEK	EEK	I max / I max/2 / T50	B10	B16	C10	C16
A++	A++	5 A	31	50	52	85

Die Leuchte darf nur mit ihren vollständigen Schutzabdeckungen betrieben werden.
The luminaire must be used with its complete protective covers only.

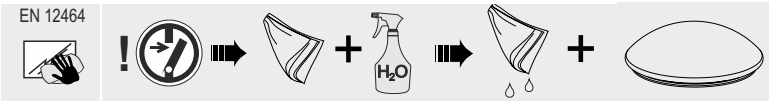

RZB
Rudolf Zimmermann,
Bamberg GmbH
Rheinstraße 16
D-96052 Bamberg
Deutschland
Telefon +49 951/79 09-0
Telefax +49 951/79 09-198
www.rzb.de
info@rzb-leuchten.de

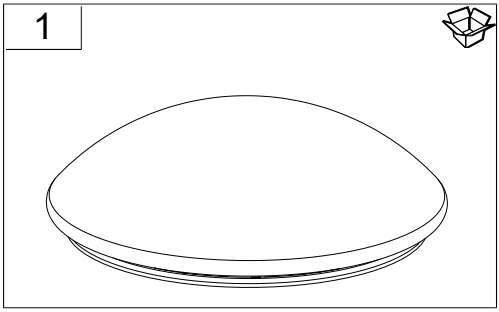
1

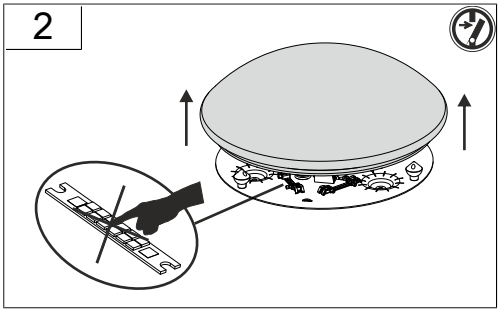
2

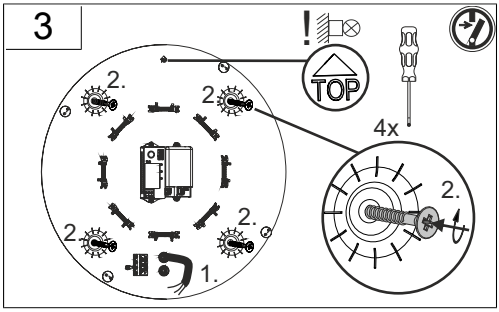
3
!
TOP
2.
2
2.
2
2.
1.
4x
2.

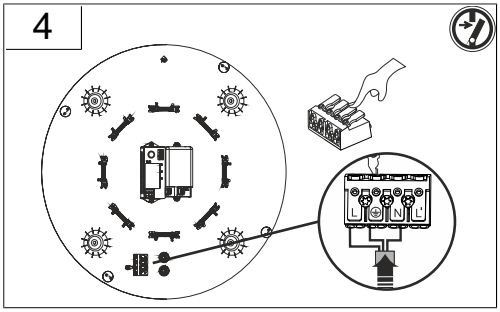
4
L
N

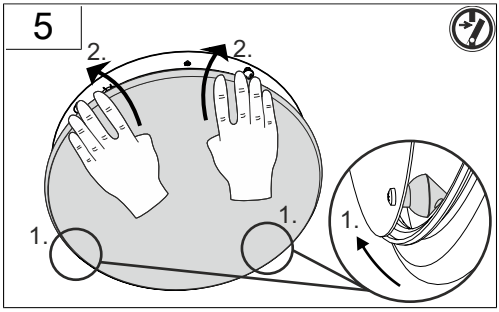
5
2.
2.
1.
1.
1.

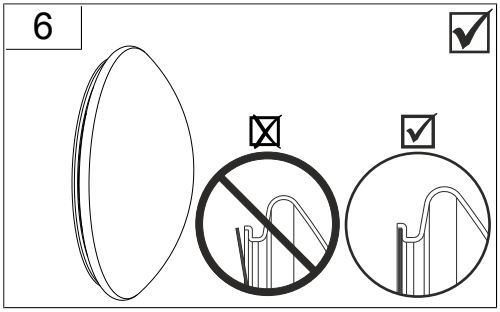
6

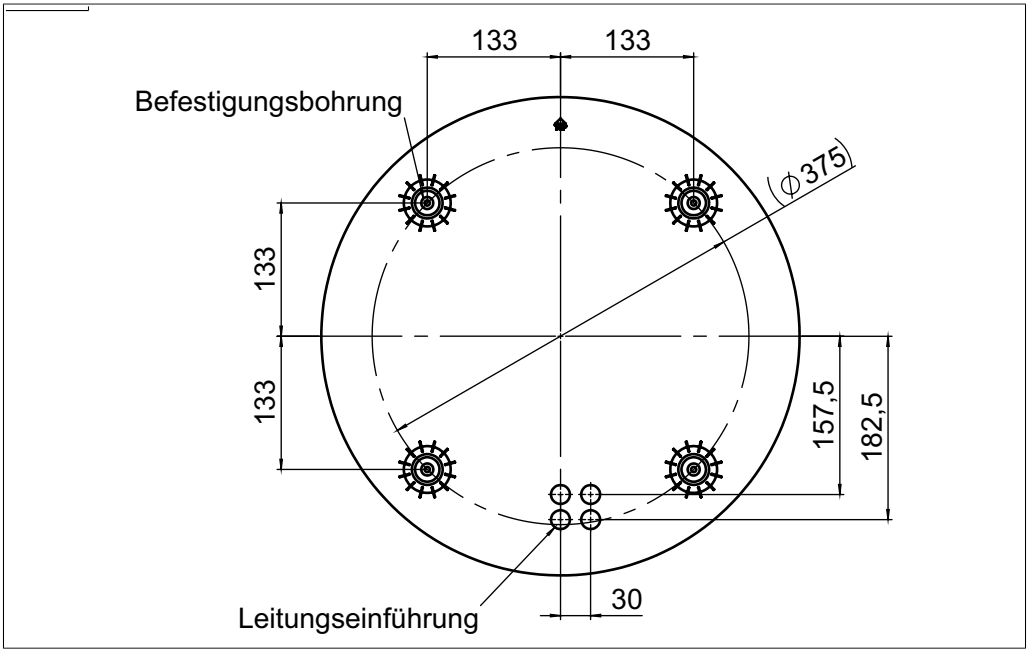
133
133
Befestigungsbohrung
(Ø375)
133
133
157,5
182,5
30
Leitungseinführung

Erklärung Symbole
Explanation Symbols

	Artikelnummer material number
[mm]	Abmaße dimensions
[mm]	Größe Deckenausschnitt ceiling cutout
	Gewicht weight
	Erkennungsweite viewing distance
	Nennlampe (Art) lamp (type)
P	Leistung Nennlampe power lamp
P	Leistung Zusatzlampe power extra lamp
P	Systemleistung system power
P	Systemleistung Notbetrieb system power emergency mode
CRI	Farbwiedergabeindex (Ra) colour rendering index (Ra)
CCT	Lichtfarbe light colour
Φ	Leuchtenlichtstrom luminous flux
Φ	Leuchtenlichtstrom Notbetrieb luminous flux emergency mode
	Vor Wartung oder Reparatur spannungsfrei schalten power off before maintenance or repair
	Ersatzartikel substitute
+	Zubehör Accessories

I max I max/2 T50	Einschaltstrom inrush current
B10	Leitungsschutzschalter B10 circuit breaker B10
B16	Leitungsschutzschalter B16 circuit breaker B16
C10	Leitungsschutzschalter C10 circuit breaker C10
C16	Leitungsschutzschalter C16 circuit breaker C16
EEK	Energieeffizienzklasse Leuchte energy efficiency class lighting
EEK	Energieeffizienzklasse LED energy efficiency class LED
EEK	Energieeffizienzklasse Glühlampe energy efficiency class light bulb
	Pollerleuchte Bollards
	Deckenleuchte ceiling luminaires
	Wandleuchte wall luminaires
	Pendelleuchte Pendant luminaires
	Bodeneinbauleuchte In-ground luminaires
	Mastaufsatzleuchte Pole top luminaires
	Deckeneinbauleuchte Recessed ceiling luminaires
	Anbaustrahler Surface mounted projectors

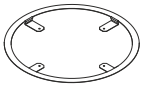	981806.002	D 551, H 21,	0,49 kg
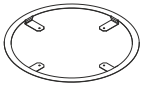	981806.004	D 551, H 21,	0,49 kg
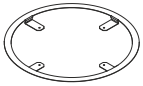	981806.0042	D 551, H 21,	0,49 kg

	08-311170.012	D 515, H 137	0,49 kg