Technisch specificatieblad

Koppelplaatset Magic DD

Artikelnummer: 6069124

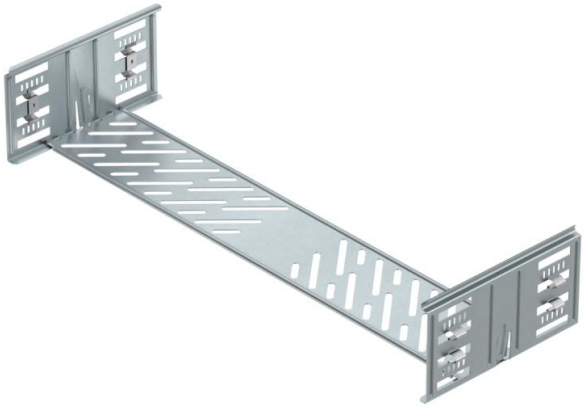

Verbinder met snelbevestiging voor schroefloze verbinding van geperforeerde kabelgoten met een zijhoogte van 110 mm.
Door de verbeterde bouwvorm kan door de verbinder een radius gerealiseerd worden en kunnen overgangsvoegen bij grote temperatuurschommelingen overbrugd worden.

St Staal

DD bandverzinkt zink/aluminium, Double Dip

Stamgegevens

Artikelnummer	6069124
Type	KTSMV 160 DD
Omschrijving 1	Snelverbinderset
Omschrijving 2	voor Magic kabelgoot
Fabrikant	OBO
Dimensie	110x600x200
Materiaal	Staal
Oppervlak	bandverzinkt zink/aluminium, Double Dip
Oppervlaktenorm	DIN EN 10346
Kleinste verkoop-eenheid	1
Eenheid van hoeveelheid	Stuk
Gewicht	77,8 kg
Eenheid gewicht	kg/100 st.

Technisch specificatieblad

Koppelplaatset Magic DD

Artikelnummer: 6069124

Afmetingen

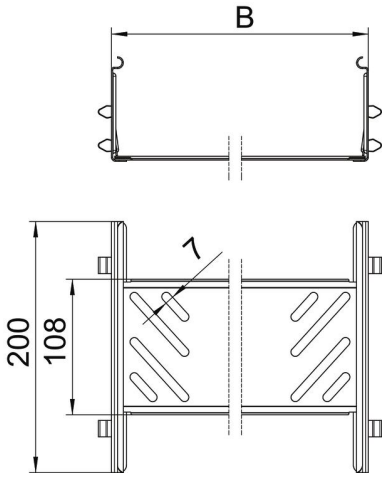

Lengte	200 mm
Breedte	600 mm
Hoogte	110 mm
Plaatdikte	1 mm
Maat B	600 mm

Technische gegevens

Uitvoering	Verbinder
Functiebehoud	nee
Geschikt voor draadgoot	nee
Geschikt voor kabelladder	nee
Geschikt voor kabelgoot	ja
Geschikt voor kabeldraagsys-teemhoogte	110 mm
Scharnierverbinder horizontaal	nee
Scharnierverbinder verticaal	nee
Roestvast staal, gebeitst	nee
Verbindingstype	schroefloze verbinder