Technisch specificatieblad

Kabelladder LG 60, 6 m VS A4

Artikelnummer: 6101216

Kabelladder met geperforeerde zijkant, met een zijhoogte van 60 mm en met vastgeklonken, naar boven toe geopende C-profielsporten (uitvoering VS).
De kabelladder wordt in samengevouwen toestand geleverd.

De bijpassende beugelklem type 2056 vindt u in het gedeelte Verticale Ladder-systemen.
Magnetische afschermingsdemping zonder deksel 10 dB, met deksel 15 dB

EMV EMC

60

A4 Roestvast staal

2B Blank, nabehandeld

Stamgegevens

Artikelnummer	6101216
Type	LG 640 VS6 A4
Omschrijving 1	Kabelladder
Omschrijving 2	geperforeerd, met VS-sport
Fabrikant	OBO
Dimensie	60x400x6000
Materiaal	Roestvast staal 1.4571
Oppervlak Oppervlaktenorm	blank, nabehandeld
Kleinste verkoop-eenheid	6
Eenheid van hoeveelheid	Meter
Gewicht	314,4 kg
Eenheid gewicht	kg/100 m

Technisch specificatieblad

Kabelladder LG 60, 6 m VS A4

Artikelnummer: 6101216

Afmetingen

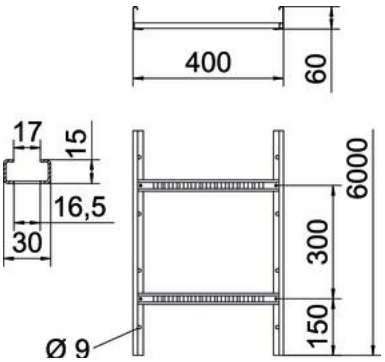

Afmetingen	60x400x6000
Lengte	6.000 mm
Lengte	6.000 ft
Breedte	400 mm
Hoogte	60 mm
Maat B	400 mm
Sleufmaat sport	16,50

Technische gegevens

Uitvoering van de sporten	Profiel geperforeerd
Uitvoering van de zijkant	Vlak profiel
Bevestiging van de sport	blind geklonken
Functiebehoud	nee
Nuttige doorsnede	198 cm²
Nuttige doorsnede	19800 mm²
Roestvast staal, gebeitst	nee
Zijperforatie	ja
Sportafstand	300 mm
Verspanuitvoering	nee
Plaatdikte	1,5 mm

Belastingen

Toepasbare steunafstanden min.	1,5 m
Toepasbare steunafstanden max.	4 m
Steunafstand 1,5 m	3,1 kN/m
Steunafstand 2,0 m	2,25 kN/m
Steunafstand 2,5 m	1,5 kN/m
Steunafstand 3,0 m	1,1 kN/m
Steunafstand 3,5 m	0,75 kN/m
Steunafstand 4,0 m	0,45 kN/m

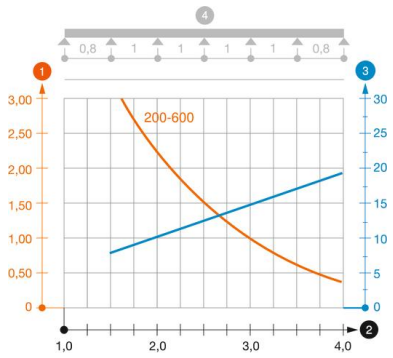

Belastingsdiagram kabelladder LG 60 VS

1. Toegestane kabelgoot-/kabelladderbelasting in kN/m zonder manlast
2. Steunafstand in m
3. Zijkantdoorbuiging in mm bij toegestane last in kN/m
4. Belastingschema bij testmethode

— Belastingscurve met kabelgoot-/kabelladderbreedte in mm

— Zijkantdoorbuigingscurve afhankelijk van de steunafstand