Technisch specificatieblad

Montagerail MS4141, sleuf 22 mm, A4, geperforeerd

Artikelnummer: 1123051

Zware C-profielrails voor individuele installatie van draagconstructies voor bijv. kabelgoten of als console voor schakelkasten. Ook toepasbaar voor kabelinstallatie in combinatie met beugelklemmen met U-voet.

A4 Roestvast staal

2B Blank, nabehandeld

Stamgegevens

Artikelnummer	1123051
Type	MS4141P6000A4
Omschrijving 1	Profielrail
Omschrijving 2	geperf., sleufbreedte 22 mm
Fabrikant	OBO
Dimensie	6000x41x41
Materiaal	Roestvast staal 1.4571
Oppervlak Oppervlaktenorm	blank, nabehandeld
Kleinste verkoop-eenheid	6
Eenheid van hoeveelheid	Meter
Gewicht	247,5 kg
Eenheid gewicht	kg/100 m

Technisch specificatieblad

Montagerail MS4141, sleuf 22 mm, A4, geperforeerd

Artikelnummer: 1123051

Afmetingen

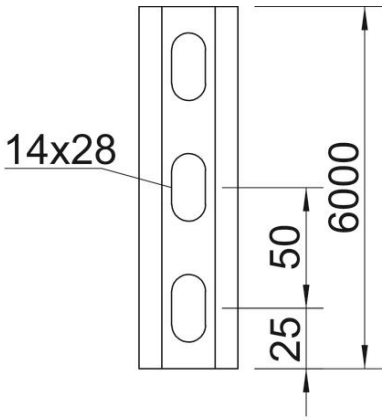

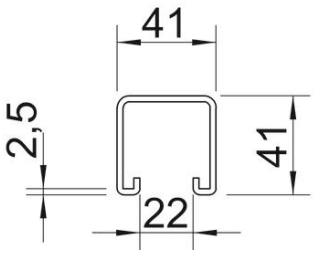

Lengte	6.000 mm
Breedte	41 mm
Hoogte	41 mm
Maat L	6.000 mm

Technische gegevens

Afbreekbaar	nee
Soort perforatie	Achterzijde geperforeerd
Uitvoering	Enkel profiel
Boorgatafstand centrisch	50 mm
Functiebehoud	nee
Gatgrootte	14x28 mm
Materiaaldikte	2,5 mm
Met vertanding	ja
Profielvorm	C-profiel
Sleufbreedte	22 mm
Statische waarde A	2,97 cm²
Statische waarde Iy	6,05 cm
Statische waarde Iz	9,01 cm
Statische waarde Wy	2,91 cm²
Statische waarde Wz	4,4 cm²