Technisch specificatieblad

Verspankabelladder WKLG 110 FS

Artikelnummer: 6311016

Verspankabelladder, met geperforeerde zijkant, met een zijhoogte van 110 mm.
Bevestiging van kabels en leidingen met beugelklem type 2056.
Verbinders type WRVL 110 moeten afzonderlijk worden besteld.
Magnetische afschermingsdemping zonder deksel 10 dB, met deksel 15 dB

St	Staal
FS	sendzimir verzinkt

Stamgegevens

Artikelnummer	6311016
Type	WKLG 1140 FS
Omschrijving 1	Verspankabelladder
Omschrijving 2	geperforeerde zijwand
Fabrikant	OBO
Dimensie	110x400x6000
Materiaal	Staal
Oppervlak	bandverzinkt
Oppervlaktenorm	DIN EN 10346
Kleinste verkoop-eenheid	6
Eenheid van hoeveelheid	Meter
Gewicht	605,8 kg
Eenheid gewicht	kg/100 m

Technisch specificatieblad

Verspankabelladder WKLG 110 FS

Artikelnummer: 6311016

Afmetingen

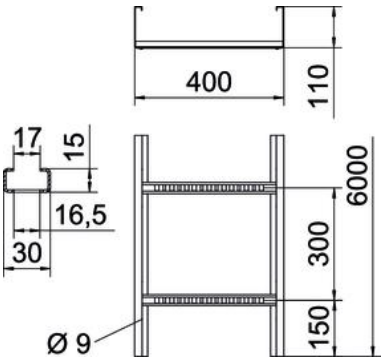

Afmetingen	110 x 400
Lengte	6.000 mm
Lengte	6.000 ft
Breedte	400 mm
Hoogte	110 mm
Maat B	400 mm
Maat L	6.000 mm
Sleufmaat sport	17,00

Technische gegevens

Uitvoering van de sporten	Profiel niet geperforeerd
Uitvoering van de zijkant	Profiel (open)
Functiebehoud	nee
Nuttige doorsnede	376 cm²
Nuttige doorsnede	37600 mm²
Roestvast staal, gebeitst	nee
Zijperforatie	ja
Verspanuitvoering	ja
Plaatdikte	2 mm

Belastingen

Toepasbare steunafstanden min.	3 m
Toepasbare steunafstanden max.	7 m
Steunafstand 3,0 m	2,9 kN/m
Steunafstand 3,5 m	2,48 kN/m
Steunafstand 4,0 m	2,1 kN/m
Steunafstand 4,5 m	1,78 kN/m
Steunafstand 5,0 m	1,5 kN/m
Steunafstand 6,0 m	1 kN/m
Steunafstand 7,0 m	0,7 kN/m

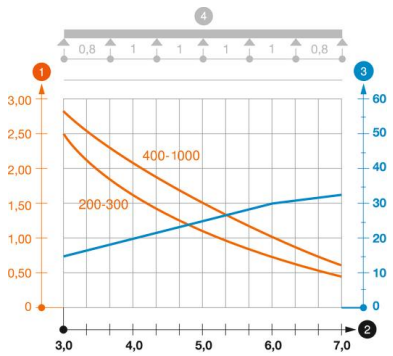

Belastingsdiagram verspankabelladder type WKLG 110

1. Toegestane kabelgoot-/kabelladderbelasting in kN/m zonder manlast
2. Steunafstand in m
3. Zijkantdoorbuiging in mm bij toegestane last in kN/m
4. Belastingschema bij testmethode

— Belastingscurve met kabelgoot-/kabelladderbreedte in mm

— Zijkantdoorbuigingscurve afhankelijk van de steunafstand