Technisch specificatieblad

Draadgoot GR-Magic® 55 FT

Artikelnummer: 6001420

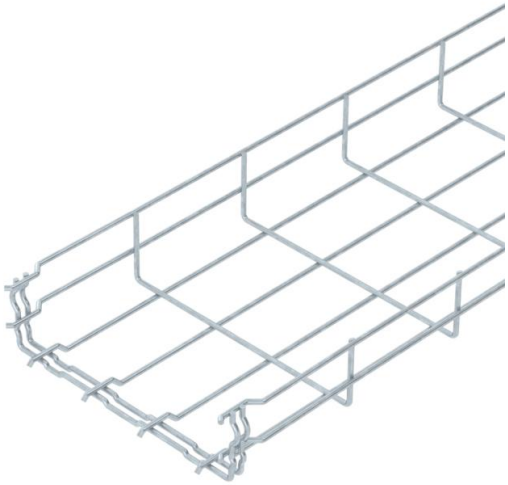

Draadgoot met aangevormde verbinder in de zijhoogte 55 mm.
Voor de draadgoot zijn geen extra verbinders nodig, deze wordt eenvoudig in elkaar gestoken. De maasgrootte is 50 x 100 mm (uitgezonderd GRM 55/50 = 20 x 100 mm).
Magnetische afschermingsdemping zonder deksel 15 dB, met deksel 25 dB.
Nadere informatie over de UL-klassificatie is opgenomen in de betreffende toelating.

E30 E60 E90

St Staal

FT thermisch verzinkt

Stamgegevens

Artikelnummer	6001420
Type	GRM 55 200 FT
Omschrijving 1	Draadgoot GRM
Fabrikant	OBO
Dimensie	55x200x3000
Materiaal	Staal
Oppervlak	thermisch verzinkt
Oppervlaktenorm	DIN EN ISO 1461
Kleinste verkoop-eenheid	3
Eenheid van hoeveelheid	Meter
Gewicht	102 kg
Eenheid gewicht	kg/100 m

Technisch specificatieblad

Draadgoot GR-Magic® 55 FT

Artikelnummer: 6001420

Afmetingen

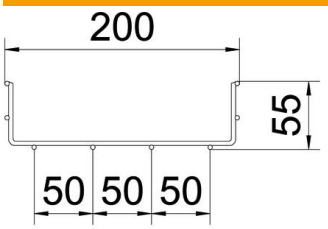

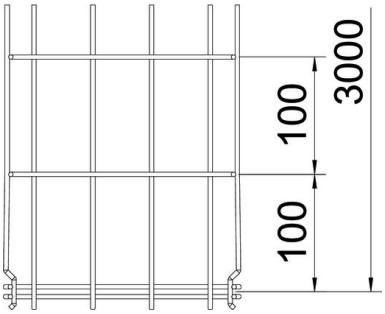

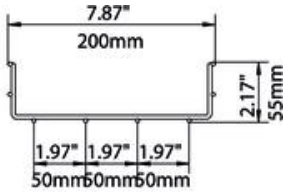

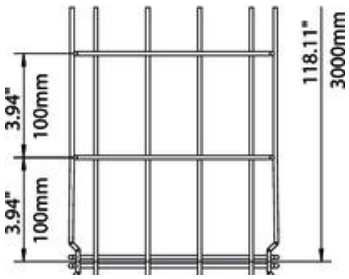

Lengte	3.000 mm
Breedte	200 mm
Breedte	7,87 in
Hoogte	55 mm
Hoogte	2,17 in
Maat B	200 mm
Afm. H	58 mm

Technisch specificatieblad

Draadgoot GR-Magic® 55 FT

Artikelnummer: 6001420

Technische gegevens

Uitvoering verbinder	geïntegreerde verbinder
Bevestigingssoort montagesys-teem	Vloer Plafond Wand
Functiebehoud	ja
Geïntegreerd scheidingsschot	zonder
Nuttige doorsnede	87 cm²
Nuttige doorsnede	8700 mm²
Profielvorm	U-vorm
Roestvast staal, gebeitst	nee
Schroefloze verbinder	ja
Verspanuitvoering	nee
Belastingstesttype conform IEC 61537	Type II
Type verbinder kabeldraagsys-teem	Klikbevestiging

Belastingen

Toepasbare steunafstanden min.	1 m
Toepasbare steunafstanden max.	2,5 m
Steunafstand 1,0 m	0,35 kN/m
Steunafstand 1,5 m	0,2 kN/m
Steunafstand 2,0 m	0,1 kN/m
Steunafstand 2,5 m	0,1 kN/m

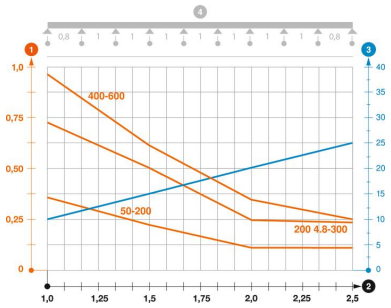

Belastingsdiagram draadgoot GR-Magic type GRM 55

1. Toegestane kabelgoot-/kabelladderbelasting in kN/m zonder manlast
2. Steunafstand in m
3. Zijkantdoorbuiging in mm bij toegestane last in kN/m
4. Belastingschema bij testmethode

— Belastingscurve met kabelgoot-/kabelladderbreedte in mm

— Zijkantdoorbuigingscurve afhankelijk van de steunafstand