Technisch specificatieblad

Aanbouweenheid voor GES9, hoogte 40-70 mm

Artikelnummer: 7424884

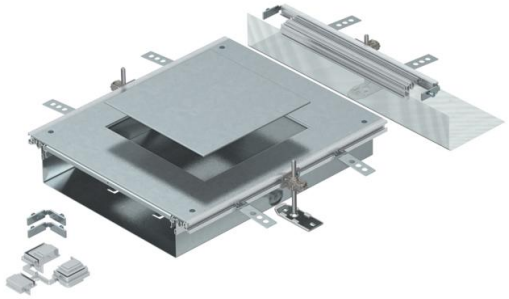

Aanbouweenheid voor de inbouw van een inbouweenheid met nominale grootte 9 bestaande uit een bodemgoot met zijprofielen, vloerbekledingsprofielen, een montagedeksel met blind afgesloten montage-opening en een eindstuk. Meegeleverd zijn: 3 in hoogte nivelleerbare bevestigingshoeken, 3 dekvloerankers, 1 dekselvoegondersteuning en 1 bouwset voor de hoekaftakking.
Grootte montage-opening geschikt voor de inbouw van een hoekige inbouweenheid met nominale grootte 9/55.

St	Staal
FS	sendzimir verzinkt

Stamgegevens

Artikelnummer	7424884
Type	OKA-W A 4030 9
Omschrijving 1	Aanbouweenheid
Omschrijving 2	voor OKA-W
Fabrikant	OBO
Materiaal	Staal
Oppervlak	bandverzinkt
Oppervlaktenorm	DIN EN 10346
Kleinste verkoop-eenheid	1
Eenheid van hoeveelheid	Stuk
Gewicht	868 kg
Eenheid gewicht	kg/100 st.

Technisch specificatieblad

Aanbouweenheid voor GES9, hoogte 40-70 mm

Artikelnummer: 7424884

Afmetingen

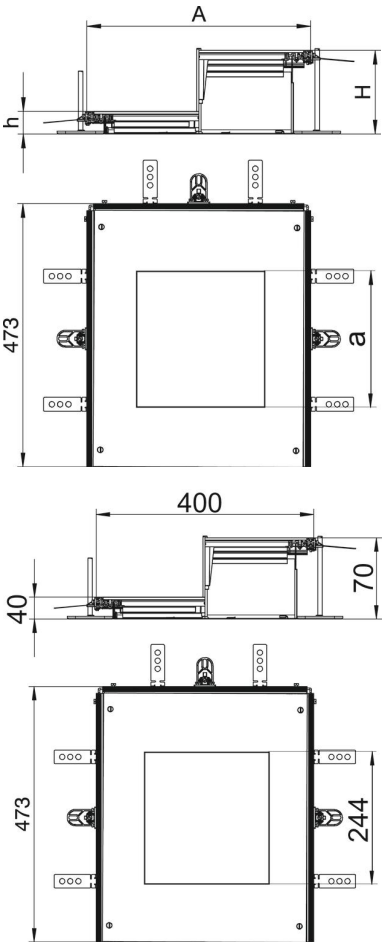

Lengte	473 mm
Breedte	400 mm
Maat a	244 mm
Maat A	400 mm
Afm. h	40 mm

Technisch specificatieblad

Aanbouweenheid voor GES9, hoogte 40-70 mm

Artikelnummer: 7424884

Technische gegevens

Afdekking montage-opening	ja
Afdekkingen	1
Aantal montage-openingen	1
Dekselbevestiging borgend	nee
Afdichtingsinbouwmogelijkheid	ja
Inbouwopening voor vloerop-bouwtank	nee
Inbouwopening voor inbouween-heid	vierkant
Ontkoppelbaar	nee
Geschikt voor dillitatievoeg	nee
Geschikt voor vlak gesloten on-dervloerkanaal	nee
Geschikt voor open ondervloerka-naal, gelijk aan de afwerkvloer	ja
Geschikt voor door afwerkvloer overdekt ondervloerkanaal	nee
Kanaalhoogte max.	70 mm
Kanaalhoogte min.	40 mm
Materiaaldikte deksel	4
Minimale afwerkvloerhoogte	40
Met aansluitopening	ja
met potentiaalvereffening	nee
Met scheidingswand	nee
Met overstek	ja
Montage-opening	Voor inbouweenheid
Nominale maat voor inbouween-heden	9
Nivelleerbereik max.	70 mm
Nivelleerbereik min.	40 mm
Deksel afneembaar	ja