# Technisch specificatieblad

## Kabelgoot MKS-Magic® 85 FS

## Artikelnummer: 6059088

Kabelgoot met geïntegreerd snelbevestigingssysteem. De effectieve lengte van de kabelgoot is 3.000 mm.

De kabelgoot heeft een doorgaande zijperforatie van 7 x 20 mm voor de installatie van extra verbindings- en montagecomponenten.

Vanaf kabelgootbreedte 200 mm met 30% perforatie, volgens VdS richtlijn 2092 geschikt voor gebruik onder sprinklerinstallaties.
De doorlopende potentiaalvereffening is zonder extra onderdelen gewaarborgd.

| | |
|---|---|
| St | Staal |
| FS | sendzimir verzinkt |

### Stamgegevens

| | |
|---|---|
| Artikelnummer | 6059088 |
| Type | MKSM 840 FS |
| Omschrijving 1 | Kabelgoot MKS-Magic |
| Omschrijving 2 | geperforeerd,met snelkoppeling |
| Fabrikant | OBO |
| Dimensie | 85x400x3050 |
| Materiaal | Staal |
| Oppervlak | bandverzinkt |
| Oppervlaktenorm | DIN EN 10346 |
| Kleinste verkoop-eenheid | 3 |
| Eenheid van hoeveelheid | Meter |
| Gewicht | 329,508 kg |
| Eenheid gewicht | kg/100 m |

# Technisch specificatieblad

## Kabelgoot MKS-Magic® 85 FS

## Artikelnummer: 6059088

### Afmetingen

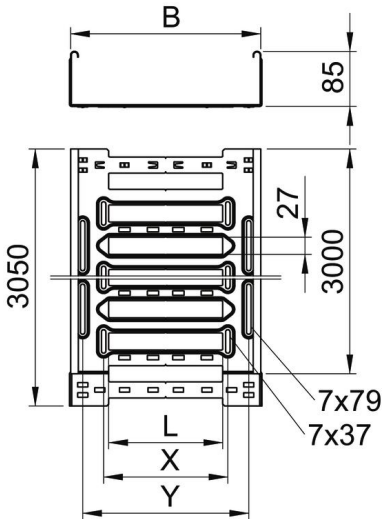


| | |
|---|---|
| Lengte | 3.050 mm |
| Breedte | 400 mm |
| Hoogte | 85 mm |
| Plaatdikte | 1 mm |
| Maat B | 400 mm |
| Maat L | 280 mm |
| Maat x | 296 mm |
| Maat y | 362 mm |

### Technische gegevens

| | |
|---|---|
| Uitvoering verbinder | geïntegreerde verbinder |
| Bevestigingssoort montagesysteem | Vloer Plafond Wand |
| Beloopbaar | nee |
| Functiebehoud | nee |
| Met bovenstuk | nee |
| Montagegat in bodem | ja |
| NATO Gatenpatroon | nee |
| Nuttige doorsnede | 338 cm² |
| Nuttige doorsnede | 33800 mm² |
| Roestvast staal, gebeitst | nee |
| Zijperforatie | ja |
| Verspanuitvoering | nee |
| Magnetische afschermingsdemping met deksel | 50 dB |
| Magnetische afschermingsdemping zonder deksel | 20 dB |
| Belastingstesttype conform IEC 61537 | Type II |
| Effectieve lengte | 3000 mm |
| Type verbinder kabeldraagsysteem | Klikbevestiging |

# Technisch specificatieblad

## Kabelgoot MKS-Magic® 85 FS

## Artikelnummer: 6059088

### Belastingen

| | |
|---|---|
| Toepasbare steunafstanden min. | 1,5 m |
| Toepasbare steunafstanden max. | 2,5 m |
| NEMA-sterkteklasse | 8A |
| Steunafstand 1,5 m | 1,5 kN/m |
| Steunafstand 2,0 m | 1,25 kN/m |
| Steunafstand 2,5 m | 1 kN/m |

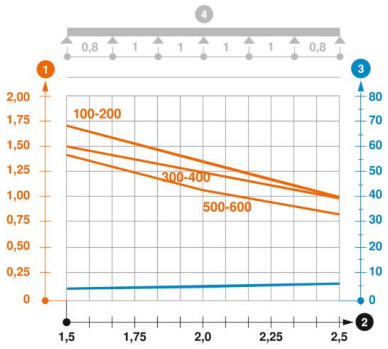


**Belastingsdiagram kabelgoot type MKSM 85**

1. Toegestane kabelgoot-/kabelladderbelasting in kN/m zonder manlast
2. Steunafstand in m
3. Zijkantdoorbuiging in mm bij toegestane last in kN/m
4. Belastingschema bij testmethode

— Belastingscurve met kabelgoot-/kabelladderbreedte in mm

— Zijkantdoorbuigingscurve afhankelijk van de steunafstand