Technisch specificatieblad

US 5-hangprofiel A2

Artikelnummer: 6341362

Hangprofiel (U-profiel) met aangelaste kopplaat.
Voor bevestiging aan horizontale betonnen plafonds en stalen dragers. Vanaf lengte 400mm of bij de montage van consoles op het uiteinde van het hangprofiel moet afstandsstuk type DSK 45 gebruikt worden.

US5

A2 Roestvast staal

2B Blank, nabehandeld

Stamgegevens

Artikelnummer	6341362
Type	US 5 K 30 A2
Omschrijving 1	Hangprofiel
Omschrijving 2	met vastgelaste kopplaat
Fabrikant	OBO
Dimensie	50x50x300
Materiaal	Roestvast staal 1.4301
Oppervlak Oppervlaktenorm	blank, nabehandeld
Kleinste verkoop-eenheid	1
Eenheid van hoeveelheid	Stuk
Gewicht	125 kg
Eenheid gewicht	kg/100 st.

Technisch specificatieblad

US 5-hangprofiel A2

Artikelnummer: 6341362

Afmetingen

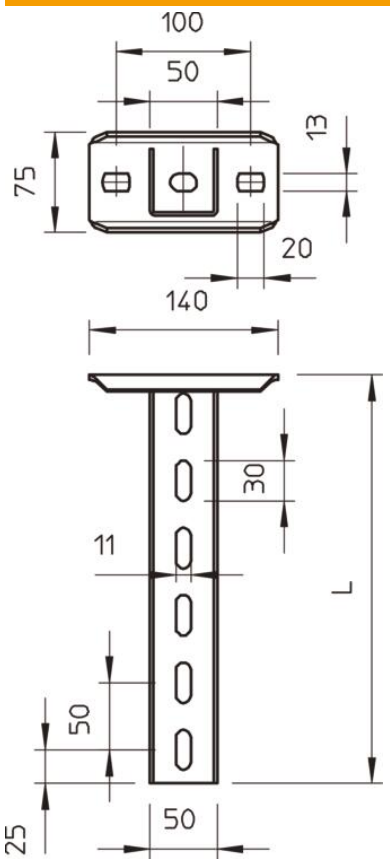

Lengte	300 mm
Breedte	50 mm
Hoogte	50 mm

Belast

Belast

Max. tota
= 10 cm
of ETA(a

Technische gegevens

Uitvoering	U-profiel
Consolelengte 200	5,75 kN
Consolelengte 400	3,1 kN
Consolelengte 600	2,2 kN
Functiebehoud	nee
Materiaaldikte	2,5 mm
Maximale trekbelasting	10 kN