# Technisch specificatieblad

## Montagerail MS4121, sleuf 22 mm, A4, geperforeerd

## Artikelnummer: 1122476

Zware C-profielrails voor individuele installatie van draagconstructies voor bijv. kabelgoten of als console voor schakelkasten. Ook toepasbaar voor kabelinstallatie in combinatie met beugelklemmen met U-voet.

22 U

A4 Roestvast staal

2B Blank, nabehandeld

### Stamgegevens

| | |
|---|---|
| Artikelnummer | 1122476 |
| Type | MS4121P2000A4 |
| Omschrijving 1 | Profielrail |
| Omschrijving 2 | geperf., sleufbreedte 22 mm |
| Fabrikant | OBO |
| Dimensie | 2000x41x21 |
| Materiaal | Roestvast staal 1.4571 |
| Oppervlak<br>Oppervlaktenorm | blank, nabehandeld |
| Kleinste verkoop-eenheid | 2 |
| Eenheid van hoeveelheid | Meter |
| Gewicht | 175 kg |
| Eenheid gewicht | kg/100 m |

# Technisch specificatieblad

## Montagerail MS4121, sleuf 22 mm, A4, geperforeerd

## Artikelnummer: 1122476

### Afmetingen

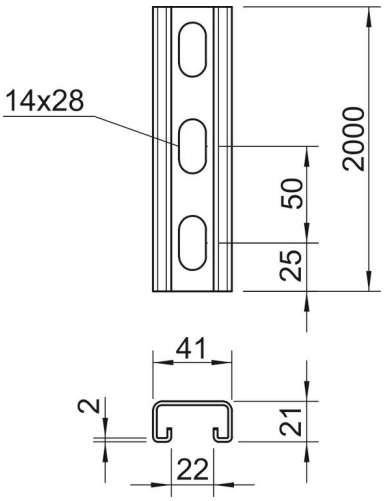


| | |
|---|---|
| Lengte | 2.000 mm |
| Breedte | 41 mm |
| Hoogte | 21 mm |
| Maat L | 2.000 mm |

### Technische gegevens

| | |
|---|---|
| Afbreekbaar | nee |
| Soort perforatie | Achterzijde geperforeerd |
| Uitvoering | Enkel profiel |
| Boorgatafstand centrisch | 50 mm |
| Functiebehoud | nee |
| Gatgrootte | 14x28 mm |
| Materiaaldikte | 2 mm |
| Met perforatie | ja |
| Met vertanding | ja |
| Profielvorm | C-profiel |
| Sleufbreedte | 22 mm |
| Statische waarde A | 1,65 cm² |
| Statische waarde Iy | 0,95 cm |
| Statische waarde Iz | 4,51 cm |
| Statische waarde Wy | 0,89 cm² |
| Statische waarde Wz | 2,2 cm² |