Technisch specificatieblad

G-draadgoot Magic® 125 A2

Artikelnummer: 6005556

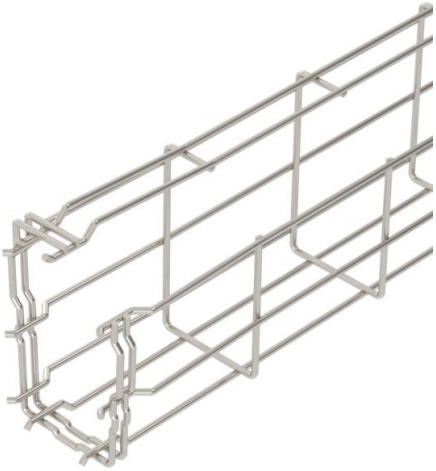

Draadgoot in G-vorm uit gepuntlaste staaldraden, in verschillende hoogtes en breedtes.

Directe wand- en plafondmontage mogelijk. Belastingsspecificaties betreffende de verschillende installatietypen zijn op aanvraag leverbaar.

Magnetische afschermingsdemping 15 dB.

CE

A2	Roestvast staal
2B	Blank, nabehandeld

Stamgegevens

Artikelnummer	6005556
Type	G-GRM 125 75 A2
Omschrijving 1	Draadgoot G-GRM
Fabrikant	OBO
Dimensie	125x75x3000
Materiaal	Roestvast staal 1.4301
Oppervlak	blank, nabehandeld
Oppervlaktenorm	
Kleinste verkoop-eenheid	3
Eenheid van hoeveelheid	Meter
Gewicht	108 kg
Eenheid gewicht	kg/100 m

Technisch specificatieblad

G-draadgoot Magic® 125 A2

Artikelnummer: 6005556

Afmetingen

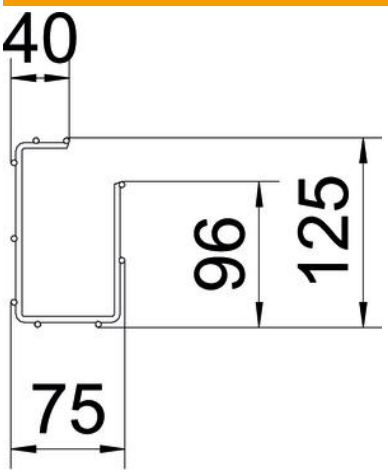

Lengte	3.000 mm
Breedte	75 mm
Breedte	2,95 in
Hoogte	125 mm
Hoogte	4,92 in
Maat A	96 mm
Maat B	75 mm
Maat C	38 mm
Afm. H	125 mm

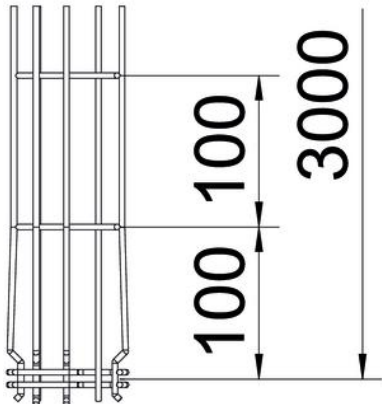

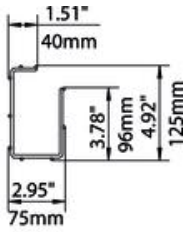

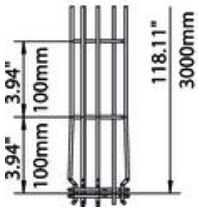

Technisch specificatieblad

G-draadgoot Magic® 125 A2

Artikelnummer: 6005556

Technische gegevens

Uitvoering verbinder	geïntegreerde verbinder
Bevestigingssoort montagesys-teem	Plafond Wand
Functiebehoud	nee
Geïntegreerd scheidingsschot	zonder
Nuttige doorsnede	61 cm²
Nuttige doorsnede	6100 mm²
Profielvorm	G-vorm
Roestvast staal, gebeitst	ja
Schroefloze verbinder	ja
Verspanuitvoering	nee
Belastingstesttype conform IEC 61537	Type II
Type verbinder kabeldraagsys-teem	Klikbevestiging

Belastingen

Toepasbare steunafstanden min.	1 m
Toepasbare steunafstanden max.	2,5 m
Steunafstand 1,0 m	0,6 kN/m
Steunafstand 1,5 m	0,35 kN/m
Steunafstand 2,0 m	0,3 kN/m
Steunafstand 2,5 m	0,25 kN/m