Technisch specificatieblad

Koppelplaatset Magic FS

Artikelnummer: 6068926

Verbinder met snelbevestiging voor de schroefloze verbinding van geperforeerde kabelgoten met de zijhoogte 60 mm.
Door de verbeterde bouwvorm kan door de verbinder een radius gerealiseerd worden en kunnen overgangsvoegen bij grote temperatuurschommelingen overbrugd worden.

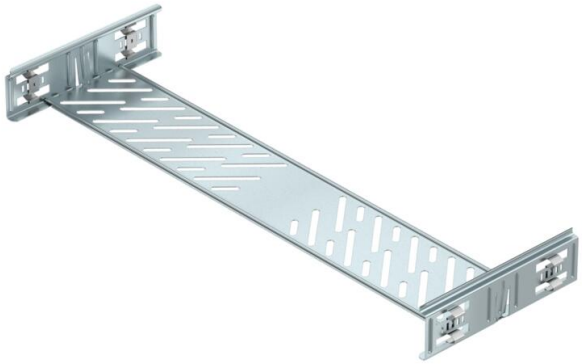

St Staal

FS sendzimir verzinkt

Stamgegevens

Artikelnummer	6068926
Type	KTSMV 660 FS
Omschrijving 1	Snelverbinderset
Omschrijving 2	voor Magic kabelgoot
Fabrikant	OBO
Dimensie	60x600x200
Materiaal	Staal
Oppervlak	bandverzinkt
Oppervlaktenorm	DIN EN 10346
Kleinste verkoop-eenheid	1
Eenheid van hoeveelheid	Stuk
Gewicht	64,2 kg
Eenheid gewicht	kg/100 st.

Technisch specificatieblad

Koppelplaatset Magic FS

Artikelnummer: 6068926

Afmetingen

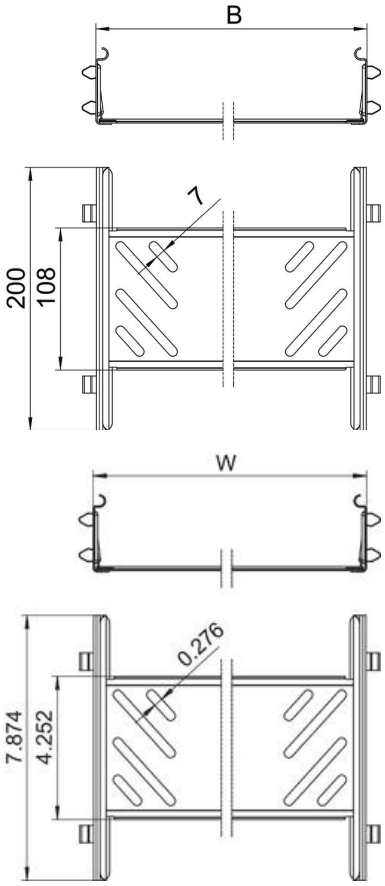

Afmetingen	60x600
Lengte	200 mm
Breedte	600 mm
Breedte	24 in
Hoogte	60 mm
Hoogte	2 in
Plaatdikte	1 mm
Maat B	600 mm

Technische gegevens

Uitvoering	Verbinder
Functiebehoud	nee
Geschikt voor draadgoot	nee
Geschikt voor kabelladder	nee
Geschikt voor kabelgoot	ja
Geschikt voor kabeldraagsys-teemhoogte	60 mm
Scharnierverbinder horizontaal	nee
Scharnierverbinder verticaal	nee
Roestvast staal, gebeitst	nee
Verbindingstype	schroefloze verbinder