Technisch specificatieblad

Zware draadgoot SGR 55 FT

Artikelnummer: 6000122

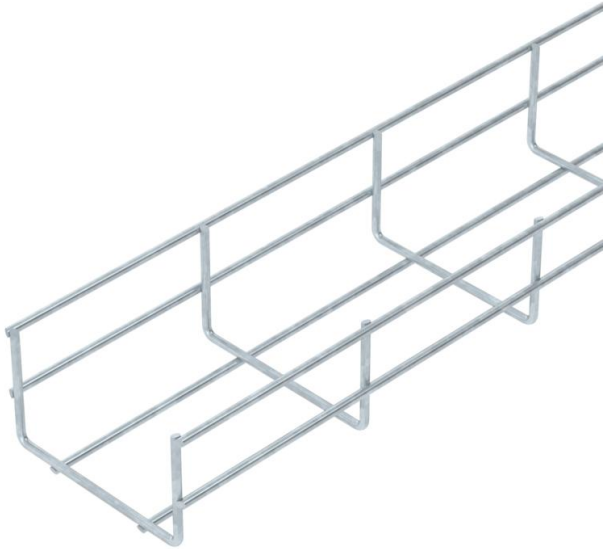

Draadgoot van puntgelaste staaldraden met een zijhoogte van 55 mm.
De maasgrootte is 50 x 100 mm.
Magnetische afschermingsdemping zonder deksel 15 dB, met deksel 25 dB.

St Staal

FT thermisch verzinkt

Stamgegevens

Artikelnummer	6000122
Type	SGR 55 100 FT
Omschrijving 1	Draadgoot SGR 6 mm
Fabrikant	OBO
Dimensie	55x100x3000
Materiaal	Staal
Oppervlak	thermisch verzinkt
Oppervlaktenorm	DIN EN ISO 1461
Kleinste verkoop-eenheid	3
Eenheid van hoeveelheid	Meter
Gewicht	171,667 kg
Eenheid gewicht	kg/100 m

Technisch specificatieblad

Zware draadgoot SGR 55 FT

Artikelnummer: 6000122

Afmetingen

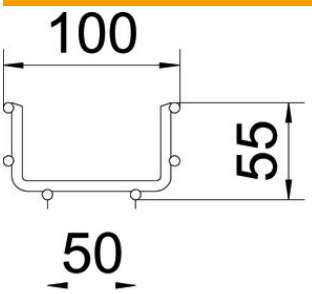

Lengte	3.000 mm
Breedte	100 mm
Breedte	3,94 in
Hoogte	55 mm
Hoogte	2,17 in
Maat B (mm)	100 mm

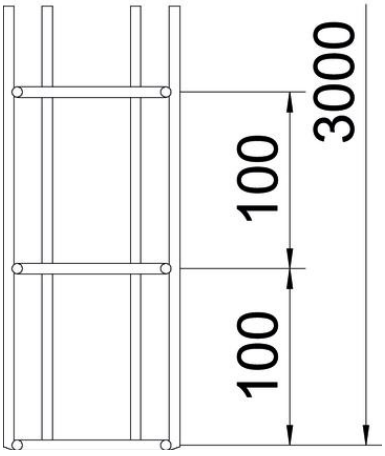

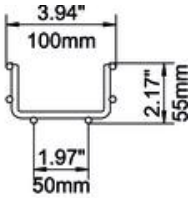

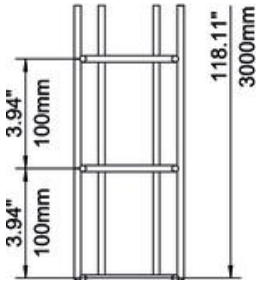

Technisch specificatieblad

Zware draadgoot SGR 55 FT

Artikelnummer: 6000122

Technische gegevens

Uitvoering verbinder	zonder verbinder
Bevestigingssoort montagesys-teem	Plafond Wand
Nuttige doorsnede	40 cm²
Nuttige doorsnede	4000 mm²
Profielvorm	U-vorm
Belastingstesttype conform IEC 61537	Type II
Type verbinder kabeldraagsys-teem	geschroefd

Belastingen

Toepasbare steunafstanden min.	1 m
Toepasbare steunafstanden max.	3 m
Steunafstand 1,0 m	2 kN/m
Steunafstand 1,5 m	1,15 kN/m
Steunafstand 2,0 m	0,75 kN/m
Steunafstand 2,5 m	0,5 kN/m
Steunafstand 3,0 m	0,4 kN/m

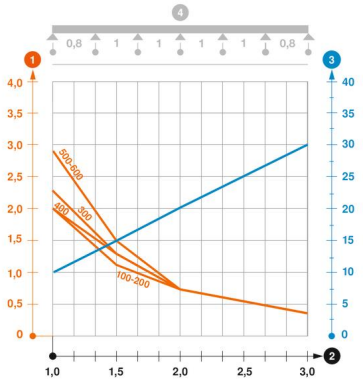

Belastingsdiagram draadgoot type SGR 55

1. Toegestane kabelgoot-/kabelladderbelasting in kN/m zonder manlast
2. Steunafstand in m
3. Zijkantdoorbuiging in mm bij toegestane last in kN/m
4. Belastingschema bij testmethode

— Belastingscurve met kabelgoot-/kabelladderbreedte in mm

— Zijkantdoorbuigingscurve afhankelijk van de steunafstand