Technisch specificatieblad

Montagerail, MS4141, sleufbreedte 22mm, FS, geperforeerd

Artikelnummer: 1122908

Zware C-profielrails voor individuele installatie van draagconstructies voor bijv. kabelgoten of als console voor schakelkasten. Ook toepasbaar voor kabelinstallatie in combinatie met beugelklemmen met U-voet.

U 22

St Staal

FS sendzimir verzinkt

Stamgegevens

Artikelnummer	1122908
Type	MS4141P1000FS
Omschrijving 1	Profielrail
Omschrijving 2	geperf., sleufbreedte 22 mm
Fabrikant	OBO
Dimensie	1000x41x41
Materiaal	Staal
Oppervlak	bandverzinkt
Oppervlaktenorm	DIN EN 10346
Kleinste verkoop-eenheid	1
Eenheid van hoeveelheid	Meter
Gewicht	247,5 kg
Eenheid gewicht	kg/100 m

Technisch specificatieblad

Montagerail, MS4141, sleufbreedte 22mm, FS, geperforeerd

Artikelnummer: 1122908

Afmetingen

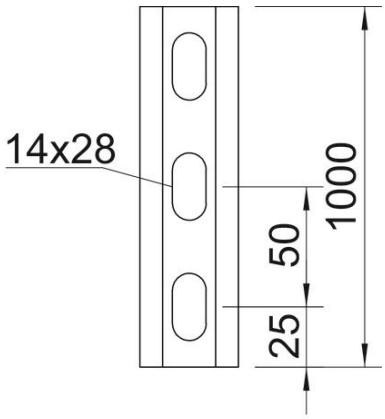

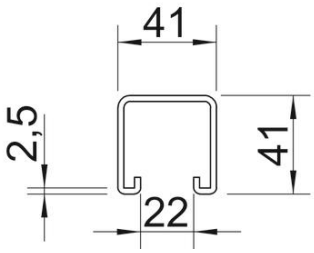

Lengte	1.000 mm
Breedte	41 mm
Hoogte	41 mm
Maat L	1.000 mm

Technische gegevens

Afbreekbaar	nee
Soort perforatie	Achterzijde geperforeerd
Uitvoering	Enkel profiel
Boorgatafstand centrisch	50 mm
Functiebehoud	nee
Gatgrootte	14x28 mm
Materiaaldikte	2,5 mm
Met perforatie	ja
Met vertanding	ja
Profielvorm	C-profiel
Sleufbreedte	22 mm
Statische waarde A	2,97 cm²
Statische waarde Iy	6,05 cm
Statische waarde Iz	9,01 cm
Statische waarde Wy	2,91 cm²
Statische waarde Wz	4,4 cm²