Technisch specificatieblad

Kabelgoot RKS-Magic® 35 FS

Artikelnummer: 6047460

Kabelgoot met geïntegreerd snelbevestigingssysteem. De effectieve lengte van de kabelgoot is 3.000 mm.

De kabelgoot heeft een doorgaande zijperforatie van 7 x 20 mm voor de installatie van extra verbindings- en montagecomponenten.

De perforatie voor de directe draadstangophanging heeft een diameter van 11 mm.
De doorlopende potentiaalvereffening is zonder extra onderdelen gewaarborgd.
Magnetische afschermingsdemping zonder deksel 20 dB, met deksel 50 dB.

St	Staal
FS	sendzimir verzinkt

Stamgegevens

Artikelnummer	6047460
Type	RKSM 330 FS
Omschrijving 1	Kabelgoot RKSM
Omschrijving 2	Magic, met snelkoppeling
Fabrikant	OBO
Dimensie	35x300x3050
Materiaal	Staal
Oppervlak	bandverzinkt
Oppervlaktenorm	DIN EN 10346
Kleinste verkoop-eenheid	3
Eenheid van hoeveelheid	Meter
Gewicht	209,84 kg
Eenheid gewicht	kg/100 m

Technisch specificatieblad

Kabelgoot RKS-Magic® 35 FS

Artikelnummer: 6047460

Afmetingen

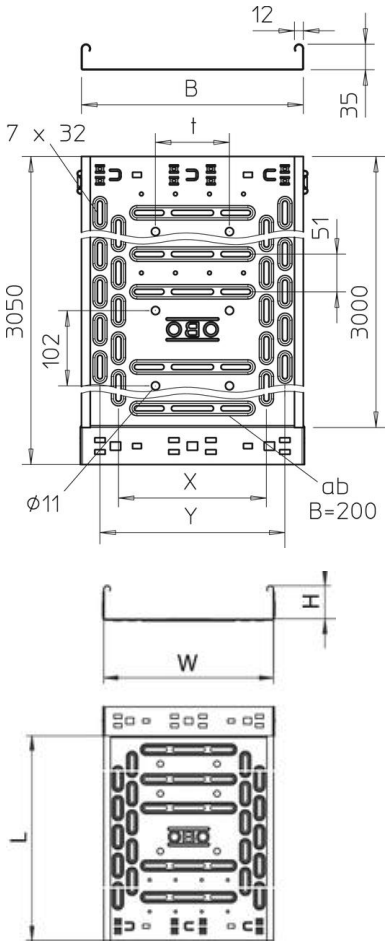

Lengte	3.050 mm
Lengte	10 ft
Breedte	300 mm
Breedte	8 in
Hoogte	35 mm
Hoogte	1 in
Plaatdikte	0,03 in
Plaatdikte	0,75 mm
Maat B	300 mm
Maat t	100 mm
Maat x	200 mm
Maat y	250 mm

Technisch specificatieblad

Kabelgoot RKS-Magic® 35 FS

Artikelnummer: 6047460

Technische gegevens

Uitvoering verbinder	geïntegreerde verbinder
Bevestigingssoort montagesysteem	Vloer Plafond Wand
Beloopbaar	nee
Bodemperforatie	1
Functiebehoud	nee
Met bovenstuk	nee
Montagegat in bodem	ja
NATO Gatenpatroon	nee
Nuttige doorsnede	103 cm²
Nuttige doorsnede	10300 mm²
Roestvast staal, gebeitst	nee
Zijperforatie	ja
Verspanuitvoering	nee
Magnetische afschermingsdemping met deksel	50 dB
Magnetische afschermingsdemping zonder deksel	20 dB
Belastingstesttype conform IEC 61537	Type II
Effectieve lengte	3000 mm
Type verbinder kabeldraagsysteem	Klikbevestiging

Belastingen

Toepasbare steunafstanden min.	1 m
Toepasbare steunafstanden max.	3 m
Steunafstand 1,0 m	1,4 kN/m
Steunafstand 1,5 m	0,6 kN/m
Steunafstand 2,0 m	0,4 kN/m
Steunafstand 2,5 m	0,2 kN/m
Steunafstand 3,0 m	0,1 kN/m

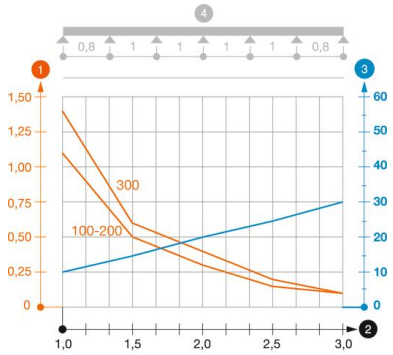

Belastingsdiagram kabelgoot type RKSM 35

1. Toegestane kabelgoot-/kabelladderbelasting in kN/m zonder manlast
2. Steunafstand in m
3. Zijkantdoorbuiging in mm bij toegestane last in kN/m
4. Belastingschema bij testmethode

Belastingscurve met kabelgoot-/kabelladderbreedte in mm

Zijkantdoorbuigingscurve afhankelijk van de steunafstand