Technisch specificatieblad

Kabelgoot SKS-Magic® 60 FS

Artikelnummer: 6059456

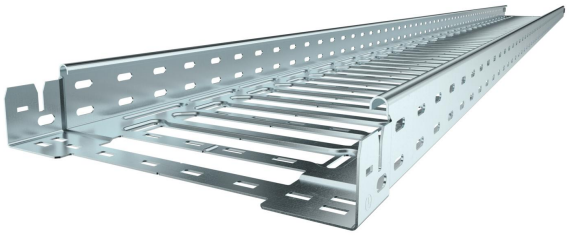

Kabelgoot met geïntegreerd snelbevestigingssysteem. De effectieve lengte van de kabelgoot is 3.000 mm.

De kabelgoot heeft een doorgaande zijperforatie van 7 x 20 mm voor de installatie van extra verbindings- en montagecomponenten.

Vanaf kabelgoot breedte 200 mm met 30% perforatie, volgens VdS richtlijn 2092 geschikt voor gebruik onder sprinklerinstallaties.
De doorlopende potentiaalvereffening is zonder extra onderdelen gewaarborgd.
Magnetische afschermingsdemping zonder deksel 20 dB, met deksel 50 dB.
De kabelgoot is getest voor de montage boven verlaagde brandwerende plafonds (voor de gootbreedte 100 - 600 mm).

De montage-uitvoering en -parameters voldoen aan de geldige certificaten.

Meer informatie vindt u in de catalogus voor brandbeveiligingssystemen.

St	Staal
FS	sendzimir verzinkt

Stamgegevens

Artikelnummer	6059456
Type	SKSM 610 FS
Omschrijving 1	Kabelgoot SKS-Magic
Omschrijving 2	geperforeerd,met snelkoppeling
Fabrikant	OBO
Dimensie	60x100x3050
Materiaal	Staal
Oppervlak	bandverzinkt
Oppervlaktenorm	DIN EN 10346
Kleinste verkoop-eenheid	3
Eenheid van hoeveelheid	Meter
Gewicht	249,573 kg
Eenheid gewicht	kg/100 m

Technisch specificatieblad

Kabelgoot SKS-Magic® 60 FS

Artikelnummer: 6059456

Afmetingen

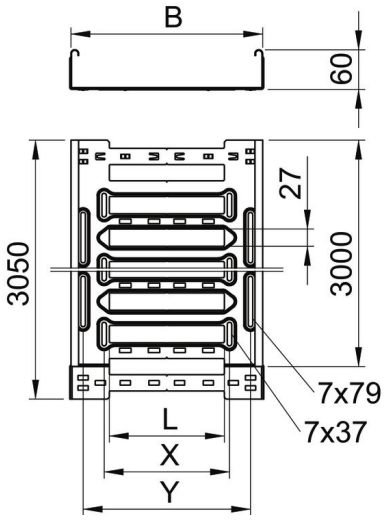

Lengte	3.050 mm
Breedte	100 mm
Hoogte	60 mm
Plaatdikte	1,5 mm
Maat B	100 mm
Maat L	30 mm
Maat y	62 mm

Technische gegevens

Uitvoering verbinder	geïntegreerde verbinder
Bevestigingssoort montagesysteem	Vloer Plafond Wand
Beloopbaar	nee
Functiebehoud	nee
Met bovenstuk	nee
Montagegat in bodem	ja
NATO Gatenpatroon	nee
Nuttige doorsnede	58 cm²
Nuttige doorsnede	5800 mm²
Roestvast staal, gebeitst	nee
Zijperforatie	ja
Verspanuitvoering	nee
Magnetische afschermingsdemping met deksel	50 dB
Magnetische afschermingsdemping zonder deksel	20 dB
Belastingstesttype conform IEC 61537	Type II
Type verbinder kabeldraagsysteem	Klikbevestiging

Technisch specificatieblad

Kabelgoot SKS-Magic® 60 FS

Artikelnummer: 6059456

Belastingen

Toepasbare steunafstanden min.	1,5 m
Toepasbare steunafstanden max.	3 m
NEMA-sterkteklasse	8B
Steunafstand 1,5 m	3 kN/m
Steunafstand 2,0 m	2,25 kN/m
Steunafstand 2,5 m	1,58 kN/m
Steunafstand 3,0 m	1 kN/m

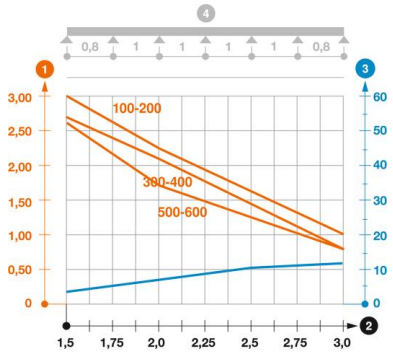

Belastingsdiagram kabelgoot type SKSM 60

1. Toegestane kabelgoot-/kabelladderbelasting in kN/m zonder manlast
2. Steunafstand in m
3. Zijkantdoorbuiging in mm bij toegestane last in kN/m
4. Belastingschema bij testmethode

— Belastingscurve met kabelgoot-/kabelladderbreedte in mm

— Zijkantdoorbuigingscurve afhankelijk van de steunafstand