Technisch specificatieblad

Draadgoot GR-Magic® 55 A4

Artikelnummer: 6001088

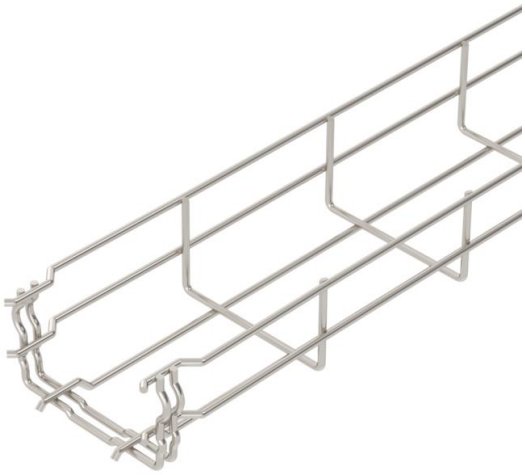

Draadgoot met aangevormde verbinder in de zijhoogte 55 mm.
Voor de draadgoot zijn geen extra verbinders nodig, deze wordt eenvoudig in elkaar gestoken. De maasgrootte is 50 x 100 mm (uitgezonderd GRM 55/50 = 20 x 100 mm).
Magnetische afschermingsdemping zonder deksel 15 dB, met deksel 25 dB.

E30 E60 E90

A4 Roestvast staal

2B Blank, nabehandeld

Stamgegevens

Artikelnummer	6001088
Type	GRM 55 100 A4
Omschrijving 1	Draadgoot GRM
Fabrikant	OBO
Dimensie	55x100x3000
Materiaal	Roestvast staal 1.4401
Oppervlak	blank, nabehandeld
Oppervlaktenorm	
Kleinste verkoop-eenheid	3
Eenheid van hoeveelheid	Meter
Gewicht	72 kg
Eenheid gewicht	kg/100 m

Technisch specificatieblad

Draadgoot GR-Magic® 55 A4

Artikelnummer: 6001088

Afmetingen

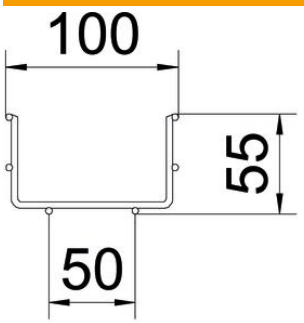

Lengte	3.000 mm
Breedte	100 mm
Breedte	3,94 in
Hoogte	55 mm
Hoogte	2,17 in
Maat B	100 mm
Afm. H	58 mm

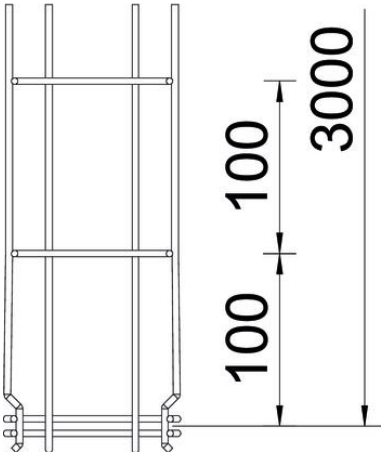

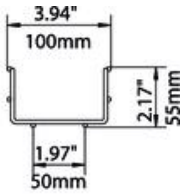

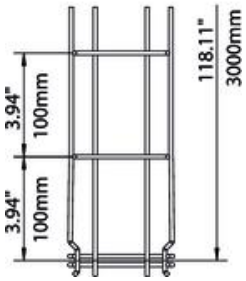

Technisch specificatieblad

Draadgoot GR-Magic® 55 A4

Artikelnummer: 6001088

Technische gegevens

Uitvoering verbinder	geïntegreerde verbinder
Bevestigingssoort montagesys-teem	Vloer Plafond Wand
Functiebehoud	ja
Geïntegreerd scheidingsschot	zonder
Nuttige doorsnede	40 cm²
Nuttige doorsnede	4000 mm²
Profielvorm	U-vorm
Roestvast staal, gebeitst	ja
Schroefloze verbinder	ja
Verspanuitvoering	nee
Belastingstesttype conform IEC 61537	Type II
Type verbinder kabeldraagsys-teem	Klikbevestiging

Belastingen

Toepasbare steunafstanden min.	1 m
Toepasbare steunafstanden max.	2,5 m
Steunafstand 1,0 m	0,35 kN/m
Steunafstand 1,5 m	0,2 kN/m
Steunafstand 2,0 m	0,1 kN/m
Steunafstand 2,5 m	0,1 kN/m

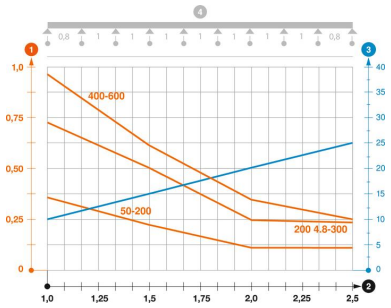

Belastingsdiagram draadgoot type GRM 55 VA

1. Toegestane kabelgoot-/kabelladderbelasting in kN/m zonder manlast
2. Steunafstand in m
3. Zijkantdoorbuiging in mm bij toegestane last in kN/m
4. Belastingschema bij testmethode

— Belastingscurve met kabelgoot-/kabelladderbreedte in mm

— Zijkantdoorbuigingscurve afhankelijk van de steunafstand