Technisch specificatieblad

Montagerail MS4121, sleuf 22 mm, A2, geperforeerd

Artikelnummer: 1122929

Zware C-profielrails voor individuele installatie van draagconstructies voor bijv. kabelgoten of als console voor schakelkasten. Ook toepasbaar voor kabelinstallatie in combinatie met beugelklemmen met U-voet.

CE 22 U

A2 Roestvast staal

2B Blank, nabehandeld

Stamgegevens

Artikelnummer	1122929
Type	MS4121P6000A2
Omschrijving 1	Profielrail
Omschrijving 2	geperf., sleufbreedte 22 mm
Fabrikant	OBO
Dimensie	6000x41x21
Materiaal	Roestvast staal 1.4301
Oppervlak Oppervlaktenorm	blank, nabehandeld
Kleinste verkoop-eenheid	6
Eenheid van hoeveelheid	Meter
Gewicht	140,95 kg
Eenheid gewicht	kg/100 m

Technisch specificatieblad

Montagerail MS4121, sleuf 22 mm, A2, geperforeerd

Artikelnummer: 1122929

Afmetingen

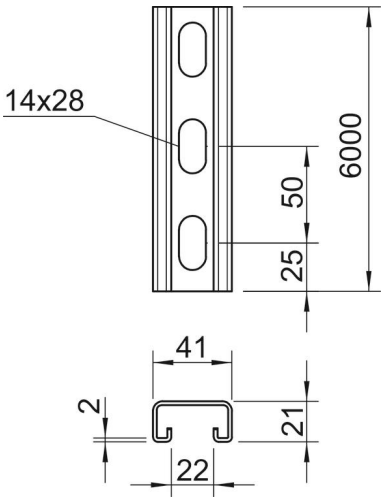

Lengte	6.000 mm
Breedte	41 mm
Hoogte	21 mm
Maat L	6.000 mm

Technische gegevens

Afbreekbaar	nee
Soort perforatie	Achterzijde geperforeerd
Uitvoering	Enkel profiel
Boorgatafstand centrisch	50 mm
Functiebehoud	nee
Gatgrootte	14x28 mm
Materiaaldikte	2 mm
Met perforatie	ja
Met vertanding	ja
Profielvorm	C-profiel
Sleufbreedte	22 mm
Statische waarde A	1,65 cm²
Statische waarde Iy	0,95 cm
Statische waarde Iz	4,51 cm
Statische waarde Wy	0,89 cm²
Statische waarde Wz	2,2 cm²