# Technisch specificatieblad

## US 5-hangprofiel A2

## Artikelnummer: 6341382

Hangprofiel (U-profiel) met aangelaste kopplaat.
Voor bevestiging aan horizontale betonnen plafonds en stalen dragers. Vanaf lengte 400mm of bij de montage van consoles op het uiteinde van het hangprofiel moet afstandsstuk type DSK 45 gebruikt worden.

US5

A2 Roestvast staal

2B Blank, nabehandeld

### Stamgegevens

| | |
|---|---|
| Artikelnummer | 6341382 |
| Type | US 5 K 80 A2 |
| Omschrijving 1 | Hangprofiel |
| Omschrijving 2 | met vastgelaste kopplaat |
| Fabrikant | OBO |
| Dimensie | 50x50x800 |
| Materiaal | Roestvast staal 1.4301 |
| Oppervlak | blank, nabehandeld |
| Oppervlaktenorm | |
| Kleinste verkoop-eenheid | 1 |
| Eenheid van hoeveelheid | Stuk |
| Gewicht | 255 kg |
| Eenheid gewicht | kg/100 st. |

# Technisch specificatieblad

## US 5-hangprofiel A2

## Artikelnummer: 6341382

### Afmetingen

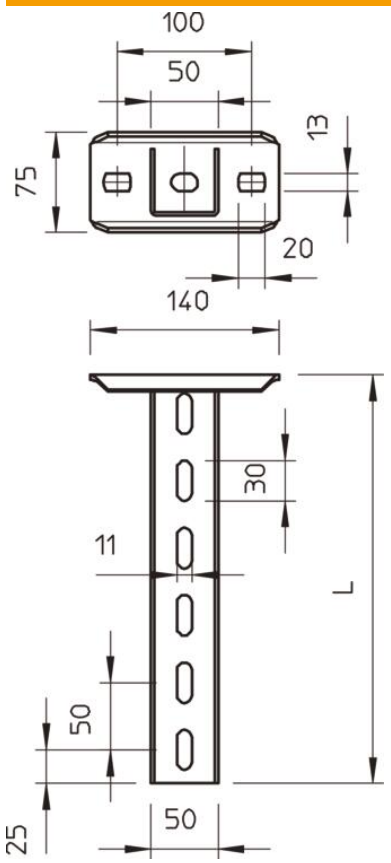


| | |
|---|---|
| Lengte | 800 mm |
| Breedte | 50 mm |
| Hoogte | 50 mm |

### Technische gegevens

| | |
|---|---|
| Uitvoering | U-profiel |
| Consolelengte 200 | 5,75 kN |
| Consolelengte 400 | 3,1 kN |
| Consolelengte 600 | 2,2 kN |
| Functiebehoud | nee |
| Materiaaldikte | 2,5 mm |
| Maximale trekbelasting | 10 kN |

### Belast

### Belast

Max. tota
= 10 cm
of ETA(a