Technisch specificatieblad

Montagerail MS4121, sleufbreedte 22 mm, FT, geperforeerd

Artikelnummer: 1122926

Zware C-profielrails voor individuele installatie van draagconstructies voor bijv. kabelgoten of als console voor schakelkasten. Ook toepasbaar voor kabelinstallatie in combinatie met beugelklemmen met U-voet.

22 U

St Staal

FT thermisch verzinkt

Stamgegevens

Artikelnummer	1122926
Type	MS4121P6000FT
Omschrijving 1	Profielrail
Omschrijving 2	geperf., sleufbreedte 22 mm
Fabrikant	OBO
Dimensie	6000x41x21
Materiaal	Staal
Oppervlak	thermisch verzinkt
Oppervlaktenorm	DIN EN ISO 1461
Kleinste verkoop-eenheid	6
Eenheid van hoeveelheid	Meter
Gewicht	184 kg
Eenheid gewicht	kg/100 m

Technisch specificatieblad

Montagerail MS4121, sleufbreedte 22 mm, FT, geperforeerd

Artikelnummer: 1122926

Afmetingen

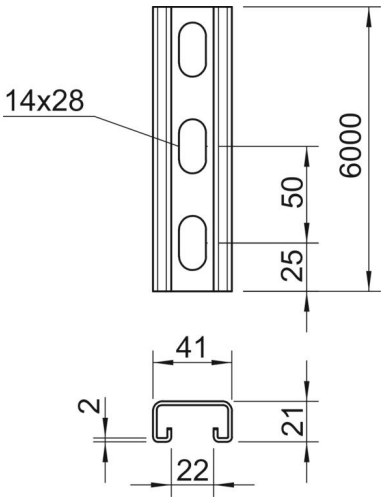

Lengte	6.000 mm
Breedte	41 mm
Hoogte	21 mm
Maat L	6.000 mm

Technische gegevens

Afbreekbaar	nee
Soort perforatie	Achterzijde geperforeerd
Uitvoering	Enkel profiel
Boorgatafstand centrisch	50 mm
Functiebehoud	nee
Gatgrootte	14x28 mm
Materiaaldikte	2 mm
Met perforatie	ja
Met vertanding	ja
Profielvorm	C-profiel
Sleufbreedte	22 mm
Statische waarde A	1,65 cm²
Statische waarde Iy	0,95 cm
Statische waarde Iz	4,51 cm
Statische waarde Wy	0,89 cm²
Statische waarde Wz	2,2 cm²