Technisch specificatieblad

Draadgoot GR-Magic® 35 G

Artikelnummer: 6000064

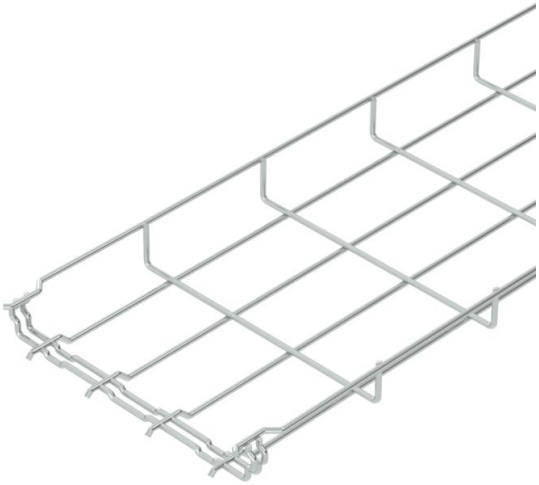

Draadgoot Magic met gegoten verbinder met een zijhoogte van 35 mm.
Für die Gitterrinne werden keine zusätzlichen Verbinderbauteile benötigt, sie wird einfach ineinandergesteckt. Die Maschenweite beträgt 50 x 100 mm (Ausnahme GRM 35/50 = 20 x 100 mm).

Magnetische Schirmdämpfung ohne Deckel 15 dB, mit Deckel 25 dB.

St	Staal
G	galvanisch verzinkt

Stamgegevens

Artikelnummer	6000064
Type	GRM 35 200 G
Omschrijving 1	Draadgoot GRM
Fabrikant	OBO
Dimensie	35x200x3000
Materiaal	Staal
Oppervlak	galvanisch verzinkt
Oppervlaktenorm	EN ISO 19598 / EN ISO 4042
Kleinste verkoop-eenheid	3
Eenheid van hoeveelheid	Meter
Gewicht	76,667 kg
Eenheid gewicht	kg/100 m

Technisch specificatieblad

Draadgoot GR-Magic® 35 G

Artikelnummer: 6000064

Afmetingen

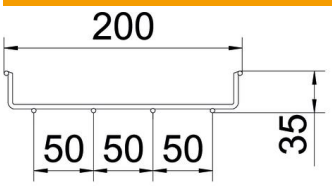

Lengte	3.000 mm
Breedte	200 mm
Breedte	7,87 in
Hoogte	35 mm
Hoogte	1 in
Maat B	200 mm

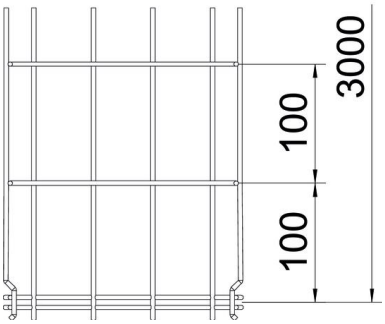

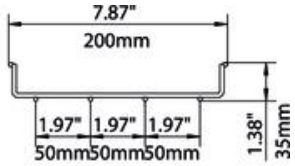

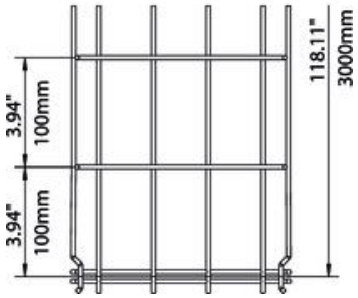

Technisch specificatieblad

Draadgoot GR-Magic® 35 G

Artikelnummer: 6000064

Technische gegevens

Uitvoering verbinder	geïntegreerde verbinder
Bevestigingssoort montagesys-teem	Vloer Plafond Wand
Functiebehoud	nee
Geïntegreerd scheidingsschot	zonder
Nuttige doorsnede	70 cm²
Nuttige doorsnede	7000 mm²
Profielvorm	U-vorm
Roestvast staal, gebeitst	nee
Schroefloze verbinder	ja
Verspanuitvoering	nee
Belastingstesttype conform IEC 61537	Type II
Type verbinder kabeldraagsys-teem	Klikbevestiging

Belastingen

Toepasbare steunafstanden min.	1 m
Toepasbare steunafstanden max.	2 m
Steunafstand 1,0 m	0,3 kN/m
Steunafstand 1,5 m	0,14 kN/m
Steunafstand 2,0 m	0,1 kN/m

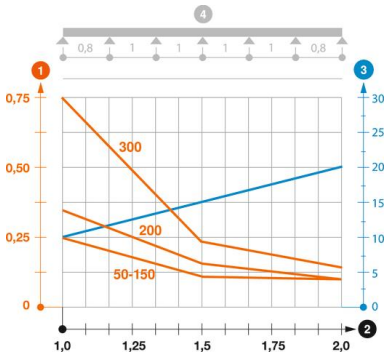

Belastingsdiagram draadgoot GR-Magic type GRM 35

1. Toegestane kabelgoot-/kabelladderbelasting in kN/m zonder manlast
2. Steunafstand in m
3. Zijkantdoorbuiging in mm bij toegestane last in kN/m
4. Belastingschema bij testmethode

Belastingscurve met kabelgoot-/kabelladderbreedte in mm

Zijkantdoorbuigingscurve afhankelijk van de steunafstand