SSS SIEDLE

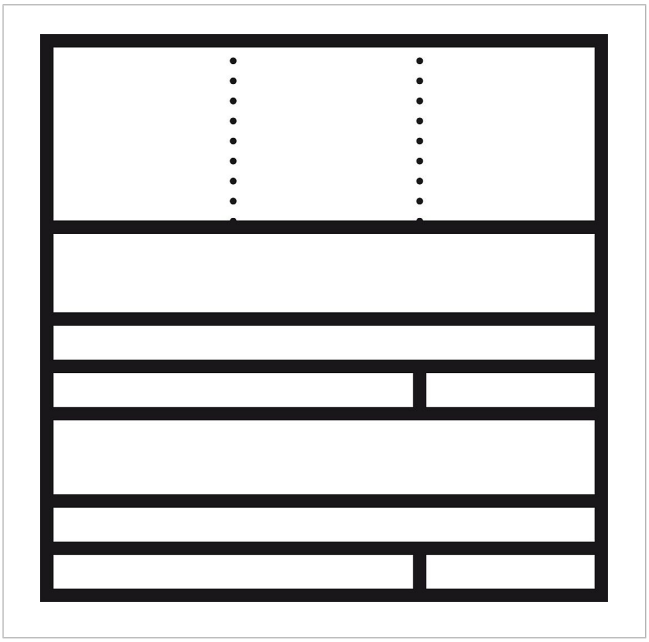

Ruimtebesparende opbouwbrievenbus RGA 611-2/1-0 DG

200039683-00

Productomschrijving

Opbouwbehuizing met 2 geïntegreerde ruimtebesparende brievenbussen met uitname aan de voorzijde. Uitstekend geschikt, om meerdere ruime brievenbussen op een kleine ruimte onder te brengen. 1 additioneel vak voor de opname van 3 functiemodules zoals bijv. deurluidsprekermodule.

Technische gegevens

Afmetingen (mm) B x H x D:	331 x 331 x 400
Gewicht (kg):	17.200

Artikelinformatie

Artikelaanduiding	Artikelomschrijving	Kleur/Materiaal	KG	Artikelnr.
RGA 611-2/1-0 DG	Ruimtebesparende opbouwbrievenbus	Donkergrijs-metallic	B	200039683-00

Accessoires

Artikelaanduiding	Artikelomschrijving	Kleur/Materiaal	KG	Artikelnr.
MA/RG 611-0	Montage-adapter	Overige	B	200018415-00
Vario 611 DG	Lakstift	Donkergrijs-metallic	0	210007123-00

Onderdelen

Artikelaanduiding	Artikelomschrijving	Kleur/Materiaal	KG	Artikelnr.
BKV/RGA/RGF 611-...	Vervangingsslot	Overige	E	200029520-00
RGA/RGF 611-...	Naambordje compleet	Glashelder	E	200029521-00

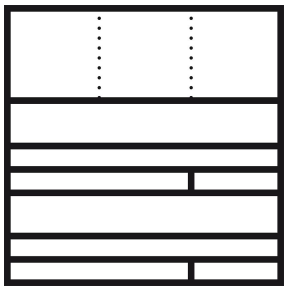

Ruimtebesparende
opbouwbrievenbus
RGA 611-2/1-0 DG

200039683

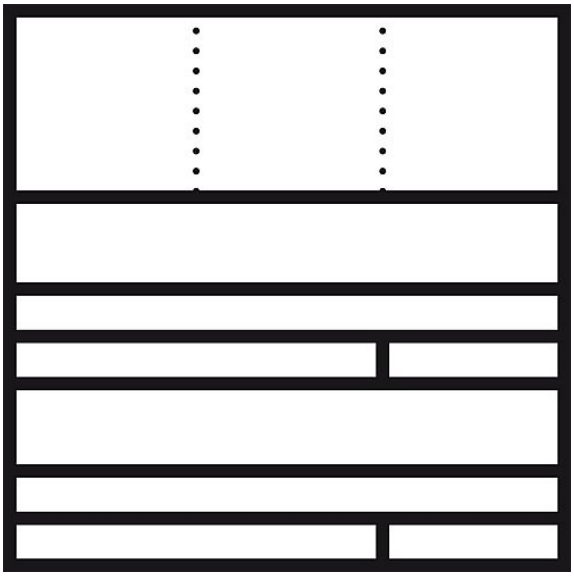

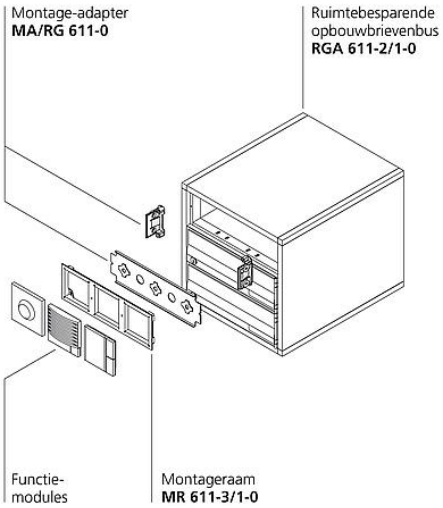

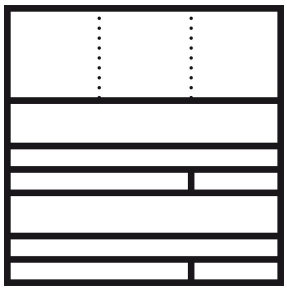

Ruimtebesparende
opbouwbrievenbus
RGA 611-2/1-0 DG

200039683

Extra informatie		43,6 kB	downloaden