

Zubehör Tisch
ZMF 640-0/16

Table-top accessory
ZMF 640-0/16

Accessoire de table
ZMF 640-0/16

Accessorio da tavolo
ZMF 640-0/16

Toebehoor-tafelset
ZMF 640-0/16

Tilbehør-Bordkonsol
ZMF 640-0/16

Tillbehörsbord
ZMF 640-0/16

Příslušenství stůl
ZMF 640-0/16

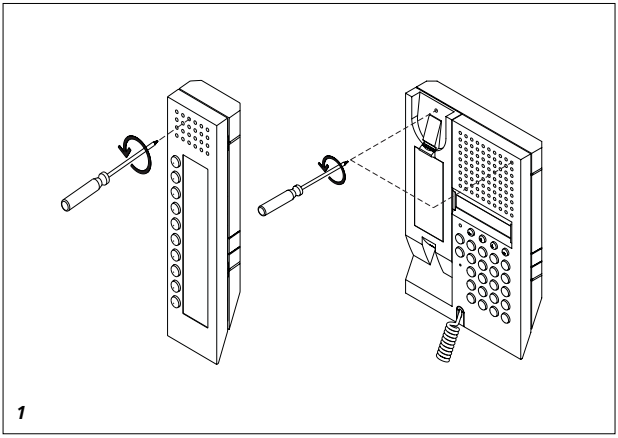

1

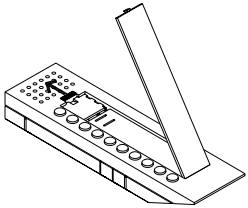

6

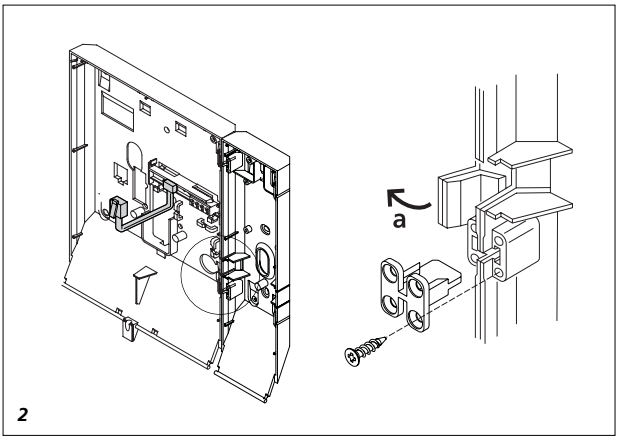

2

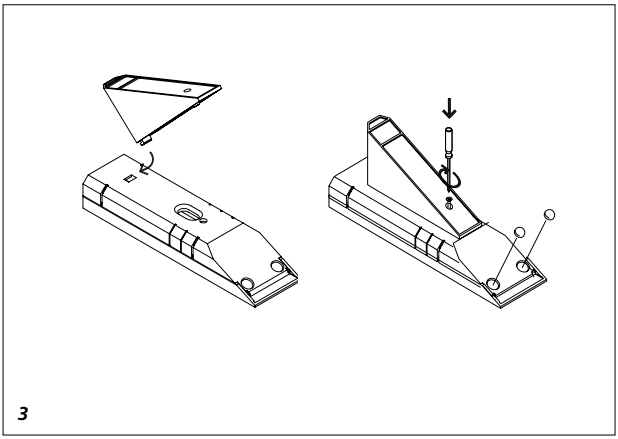

3

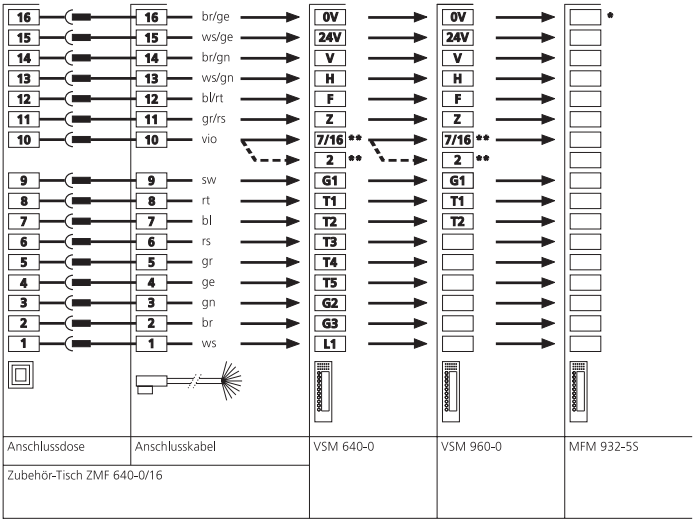
16
15
14
13
12
11
10
9
8
7
6
5
4
3
2
1
br/ge
ws/ge
br/gn
ws/gn
bl/rt
gr/rs
vio
sw
rt
bl
rs
gr
ge
gn
br
ws
0V
24V
V
H
F
Z
7/16 **
2 **
G1
T1
T2
T3
T4
T5
G2
G3
L1
*
Anschlussdose
Anschlusskabel
VSM 640-0
VSM 960-0
MFM 932-5S
Zubehör-Tisch ZMF 640-0/16

4

Deutsch

Installation

Anwendung
Das Zubehör-Tisch ZMF 640-0/16 dient zur Umwandlung des VSM 640-0 und des VSM 960-0 von Wand- in Tischausführung.
Das ZMF 640-0/16 besteht aus einer Konsole mit 2 m langem Anschlusskabel und 16 pol. Stecker, Anschlussdose AD 711-0/16, AP/UP und 2 Gummifüßen.
Es eignet sich auch für Anwendungen in Verbindung mit MFM 932-5, wenn 16 Adern ausreichend sind.

Montage
Die Anschlussdose für das ZMF 640-0/16..., unter Berücksichtigung der 2 m langen Anschlusskabel und dem Standort der Systemkombination HT .../VSM 640/-960-..., AP oder UP montieren.
1 *Öffnen der Systemkomponenten.*
2 *Vorgeprägten Verbindungssteg "a" im HT... und VSM 640-.../960-... Unterteil ausbrechen und Unterteile mit den dem VSM beiliegenden 2 Verbindungselementen, verschrauben.*
3 *Die Anschlussdrähte des ZMF... durch die Kabeleinführung der Grundplatte einziehen.*
Konsole wie dargestellt auf dem Gehäuse-Unterteil befestigen und die beiliegenden 2 Gummifüße in die vorgesehenen Vertiefungen, an der unteren Schrägseite des Gerätes kleben.
4 *Anschlussschema*
Anschlussklemmen, die im Außenschaltplan nicht aufgeführt sind, bleiben unberücksichtigt.
Freie bzw. nicht benötigte Adern bitte in der Konsole deponieren.
Freie Adern zur Verwendung für Tasten und Lampe.
** In Anwendungen mit MFM 932-5 können die Anschlussadern in beliebiger Folge verwendet werden. Siehe auch entsprechende Sonderschaltpläne.*
*** Für H-V-Steueranwendungen: Steht die Steuerader 2 (7/16) vom Monitor nicht zur Verfügung, ist der Anschluss (2) mit (24V) zu verbinden.*

5 Verbindungskabel einstecken.
Anwendung in Verbindung mit Siedle Multi und MO 612-0.
Bei Verwendung der in den HT 740/644 integrierten Monitor-Ansteuerung nach dem Montieren der Konsole zuerst Adern des ZT- Anschlusskabels zur VSM 640-Anschlussplatte nach Schaltplan verdrahten.
Danach mit dem dem VSM 640 beigelegten 4 pol Flachkabel Verbindung zwischen den Steckverbindern "Video" (JP2) am HT und VSM herstellen (Polung beachten) Verbindungskabel zur VSM-Anschlussplatte einstecken, Gehäuseoberteil wieder anbringen und verschrauben.
6 *Verschlussriegel der Klarsichtabdeckung am Gehäuseoberteil nach oben schieben und Beschriftungseinlage entnehmen.*

Aufstellen des Gerätes
Die heutigen Möbel sind mit einer unübersehbaren Vielfalt von Lacken und Kunststoffen beschichtet und können mit unterschiedlichen Lackpflegemitteln behandelt werden. Bestandteile dieser Stoffe können bei Tischgeräten zur Erweichung der Kunststofffüße und verbunden damit zu unliebsamen Beeinträchtigungen der Möbeloberfläche führen.
Wir bitten um Verständnis, dass wir für Schäden dieser Art keine Haftung übernehmen können.

English

Montage

Application
The table-top accessory ZMF 640-0/16 is used to transform the VSM 640-0 and the VSM 960-0 from a wall to a table-top mounted version. The ZMF 640-0/16 comprises a console with 2 m long connecting cable and a 16-pin plug, junction box AD 711-0/16, surface/flush mounting and 2 rubber feet. It is suitable for applications in conjunction with MFM 932-5, when 16 cores are sufficient.

Mounting
Flush or surface mount the junction box for the ZMF 640-0/16... paying attention to the 2 m long connecting cable and the location of the system combination HT .../VSM 640/960-...
1 *Open the system components.*
2 *Break out the pre-punched connecting web "a" in the HT... and the underneath of the VSM 640-.../960-... and screw the underneath sections together using the 2 connecting elements supplied with the VSM.*
3 *Pull the connecting wires of the ZMF... through the cable entry in the base plate. Fasten the console onto the base of the housing as illustrated and glue the 2 rubber feet into the provided recesses on the inclined underside of the unit.*
4 *Terminal diagram*
Terminals which are not listed in the wiring diagram are ignored. Please deposit any free or redundant cores in the console.
Free cores to be used for buttons and lamp.
** In applications involving MFM 932-5, the connecting cores can be used in any optional sequence. See also the corresponding special circuit diagrams.*
*** For H-V control applications: If the control core 2 (7/16) from the monitor is not available, connect the terminal (2) to (24V).*
5 Insert the connecting cable.
Use in conjunction with Siedle Multi and MO 612-0.
When using the monitor actuation

Montage

facility integrated in the HT 740/644 after mounting the console, first wire the cores of the ZT connecting cable to the VSM 640 terminal plate in accordance with the wiring diagram.
Then use the 4-pin ribbon cable enclosed with the VSM 640 to establish a connection between the "Video" plug connectors (JP2) at the HT and VSM (note correct polarity). Insert the connecting cable to the VSM terminal plate, replace the top of the housing and screw.
6 *Push the locking bolt of the see-through cover on the upper part of the housing upwards and remove the lettering insert.*

Setting up the unit
Modern furniture is coated with a widely varied range of different coatings and plastics and can be treated with different paint treatment agents. When using table-top units, components of these materials can cause the plastic feet to soften and leave unsightly marks on the furniture surface. Please appreciate that we are unable to accept liability for any damage caused in this way.

Application
L'accessoire de table ZMF 640-0/16 permet de transformer la version murale du VSM 640-0 et du VSM 960-0 en version de table.
Le ZMF 640-0/16 comprend une console avec câble de branchement de 2 m et prise à 16 fiches, une boîte de branchement AD 711-0/16 pour montage en saillie ou encastré et 2 patins en caoutchouc. Il se prête aussi aux applications en association avec le MFM 932-5, si 16 fils suffisent.

Montage
Montage encastré ou en saillie de la boîte de branchement du ZMF 640-0/16..., en tenant compte du câble de branchement de 2 m de long et de l'emplacement de l'ensemble HT ../VSM 640/-960.
1 *Ouvrir les éléments du système.*
2 *Briser les entretoises "a" préestampées dans les boîtiers inférieurs du HT ... et du VSM 640-.../960-... et visser les boîtiers inférieurs ensemble avec les 2 éléments de liaison joints au VSM.*
3 *Faire passer les fils de branchement du ZMF... par l'ouverture prévue à cet effet dans la plaque de base. Fixer la console comme indiqué par le schéma sur le boîtier inférieur et coller les deux pieds en caoutchouc dans les évidements prévus sur le côté oblique inférieur de l'appareil.*
4 *Schéma de branchement*
Les bornes de branchement qui ne sont pas indiquées sur le schéma de branchement extérieur ne sont pas à considérer. Ranger les fils libres dans le socle. Ils peuvent être utilisés pour les touches et la lampe.
** Dans les applications avec MFM 932-5, les fils de branchement peuvent être utilisés dans un ordre quelconque. Voir schémas de branchement spéciaux correspondants.*
*** Pour les applications de commande H-V: si le fil de commande 2 (7/16) du moniteur n'est pas libre, il faut relier la borne (2) à (24V).*

5 Enficher le câble de liaison.
Application en association avec Siedle Multi et MO 612-0.
En cas d'utilisation de la commande moniteur intégrée au HT 740/-644, brancher d'abord, après le montage de la console, les fils du câble de branchement du ZT sur la carte de branchement du VSM 640 conformément au schéma. Etablir ensuite la liaison, avec le câble plat à 4 fils joint au VSM 640, entre les bornes "Video" (JP2) du HT et VSM 640 (veillez à la polarité). Enficher le câble de liaison de la carte VSM, remettre en place et visser le boîtier supérieur.
6 *Pousser le cran d'arrêt du cache transparent du boîtier supérieur vers le haut et enlever l'étiquette.*

Installation de l'appareil
Les meubles d'aujourd'hui sont revêtus d'innombrables types de vernis et de matières plastiques et ils sont traités avec divers produits d'entretien. Ainsi, il n'est pas exclu que certaines de ces matières plastiques contiennent des éléments qui risquent d'attaquer et de ramollir les pieds en plastique de l'appareil. Les pieds de l'appareil ainsi attaqués peuvent laisser des traces désagréables sur la surface des meubles. Nous vous prions de bien vouloir comprendre que la société Siedle ne peut être considérée comme responsable pour ce genre de dommage.

Italiano

Montaggio

Uso
L'accessorio da tavolo ZMF 640-0/16 serve per trasformare il VSM 640-0 e il VSM 960-0 dalla versione a parete a quella da tavolo.
Il ZMF 640-0/16 è costituito da un supporto con cavo di collegamento lungo 2 m e spina a 16 poli, presa AD 711-0/16 ad appoggio muro/da incasso, e 2 piedini in gomma.
E' indicato anche per applicazioni in abbinamento con MFM 932-5, se sono sufficienti 16 fili.

Montaggio
Montare la presa per il ZMF 640-0/16... a parate o ad incasso, tenendo conto dei 2 m di lunghezza del cavo di collegamento e della collocazione della combinazione di sistema HT.../VSM 640/960-...
1 *Aprire i componenti del sistema.*
2 *Spezzare l'elemento di collegamento predefinito "a" nella parte inferiore dell'HT... e VSM 640-.../960-... e avvitare le parti inferiori con i 2 elementi di fissaggio forniti in dotazione con il VSM.*
3 *Infilare i cavi di collegamento del ZMF... nel passacavi della piastra di base.*
Fissare il supporto alla parte inferiore della scatola, come illustrato, ed incollare i 2 piedini in gomma forniti in dotazione negli appositi fori, sul lato inferiore obliquo dell'apparecchio.
4 *Schema di collegamento*
I morsetti di collegamento che non sono riportati nello schema elettrico esterno non vengono utilizzati.
Riporre nel supporto i fili liberi e/o non necessari.
Fili liberi da utilizzare per tasti e spie.
** Se utilizzati con MFM 932-5, i fili di collegamento possono essere disposti in qualsiasi successione.*
Si vedano anche i corrispondenti schemi elettrici speciali.
*** Per applicazioni di comando H-V: se non è disponibile il filo di comando 2 (7/16) dal monitor, collegare il terminale (2) con (24V).*
5 Inserire il cavo di collegamento.
Utilizzo in abbinamento con Siedle Multi e MO 612-0.
In caso di utilizzo del comando del monitor integrato nel HT 740/644, dopo il montaggio del supporto collegare innanzi tutto i fili del cavo di collegamento ZT alla piastra di raccordo VSM 640 secondo lo schema elettrico.
Successivamente realizzare il collegamento con il cavo piatto a 4 poli fornito in dotazione con il VSM 640 fra i connettori a spina "video" (JP2) sul HT e il VSM (facendo attenzione alla polarità).
Inserire il cavo di collegamento nella piastra di raccordo VSM, riapplicare la parte superiore della scatola e avvitare.
6 *Spingere verso l'alto il blocco di chiusura della protezione trasparente e togliere la targhetta per le diciture.*

Collocazione dell'apparecchio
I mobili moderni sono rivestiti con un'infinita varietà di vernici e materiali sintetici invisibili e vengono trattati con diversi prodotti detergenti i cui componenti possono provocare un indebolimento dei piedini di gomma e di conseguenza danneggiare in modo spiacevole la superficie del mobile.
Vi preghiamo di comprendere che la nostra ditta non può assumersi alcuna responsabilità per danni di questo genere.

Nederlands

Montage

Toepassing
De toebehoor-tafelset ZMF 640-0/16 is bedoeld om de VSM 640-0 en de VSM 960-0 te veranderen van een wand- in een tafelmodel.
De ZMF 640-0/16 bestaat uit een console met een 2 m lange verbindingskabel en 16 pol. stekker, contactdoos AD 711-0/16, opb./inb. en 2 rubberen voetjes.
Het is tevens geschikt voor toepassingen in combinatie met MFM 932-5, als 16 aders voldoende zijn.

Montage
De contactdoos voor de ZMF 640-0/16..., met inachtneming van de 2 m lange verbindingskabel en de locatie van de systeemcombinatie HT .../VSM 640/960-..., opb. of inb. monteren.
1 *De systeemcomponenten openen.*
2 *Voorgestanst verbindingsstuk "a" in de HT... en de VSM 640-.../960-... benedendeel losbreken en benedendelen vastschroeven aan de 2 verbindingselementen die met de VSM worden meegeleverd.*
3 *Trek de aansluitdraden van de ZMF... door de kabelopening van de basisplaat naar binnen.*
Console zoals getoond aan het benedengedeelte van de behuizing bevestigen en de 2 meegeleverde rubberen voetjes in de daarvoor bedoelde verdiepingen aan de onderste schuine zijde van het apparaat plakken.
4 *Aansluitschema*
Aansluitklemmen die niet in het buitenschakelschema vermeld staan, blijven buiten beschouwing. Vrije resp. niet benodigde aders in de console deponeren.Vrije aders voor gebruik in toetsen en de lamp.
** In toepassingen met MFM 932-5 kunnen de aansluitaders in willekeurige volgorde gebruikt worden.*
Zie ook de betreffende speciale schakelschema's.
*** Voor H-V-regeltoepassingen: Als de regelader 2 (7/16) van de monitor niet beschikbaar is, moet de aansluiting (2) met (24V) verbonden worden.*

Montering

5 Verbindingskabel insteken.
Toepassing in combinatie met Siedle Multi en MO 612-0.
Bij gebruikmaking van de in de HT 740/644 ingebouwde monitor-aansturing na het monteren van de console eerst de aders van de ZT-verbindingskabel naar de VSM 640-aansluitplaat volgens het schakelschema bedraden.
Vervolgens met de 4-polige lintkabel die met de VSM 640 wordt meegeleverd een verbinding maken tussen de connectors "Video" (JP2) op de HT en de VSM (let op de poling), verbindingskabel naar de VSM-aansluitplaat insteken, bovendeel van de behuizing weer aanbrengen en vastschroeven.
6 *Grendel van het doorzichtige deksel op het bovendeel van de behuizing omhoog schuiven en tekstlabel wegnemen.*

Het apparaat plaatsen
Moderne meubels zijn gecoat met een onvoorstelbaar groot aantal soorten lak en kunststoffen en kunnen met diverse lakonderhoudsmiddelen behandeld worden. Bestanddelen van deze stoffen kunnen bij tafeltoestellen de kunststof voetjes opweken waardoor het oppervlak van het meubelstuk beschadigd kan worden.
Wij hopen dat u begrip hebt voor het feit dat wij voor dit soort schade niet aansprakelijk gesteld kunnen worden.

Anvendelse
Med bordkonsol ZMF 640-0/16 kan VSM 640-0 og VSM 960-0 ændres fra væg- til bordapparat.
ZMF 640-01/16 består af en konsol med et 2 m langt tilslutningskabel og 16-polet stik, stikdåse AD 711-0/16, frembygget/planforsænket og 2 gummifødder.
Den kan også anvendes i forbindelse med MFM 932-5, hvis 16 ledninger er tilstrækkelig.

Montage
Stikdåsen for ZMF 640-0/16… monteres frembygget eller planforsænket under hensyntagen til det 2 m lange tilslutningskabel og placeringen af system-kombinationen HT…/VSM 640/960…
1 *Åbning af systemkomponenterne.*
2 *Udslagsstykket "a" fjernes i kabinetunderdelen på HT… og VSM 640-…/960 og underdelene sammenskrues med de 2 forbindelseselementer, der leveres sammen med VSM.*
3 *Ledningerne fra ZMF… trækkes igennem bundpladens kabelindføring.*
Konsollen fastgøres på kabinettets underdel som vist, og de 2 vedlagte gummifødder klæbes fast i de hertil beregnede fordybninger på den skrå underside af apparatet.
4 *Ledningsdiagram*
Tilslutningsklemmer, som ikke er anført i monteringsdiagrammet, lades ude af betragtning. Frie eller ubenyttede ledere deponeres i konsollen.
Frie ledninger kan anvendes til taster og lampe.
**Ved anvendelse med MFM 932-5 kan ledningerne anvendes i vilkårlig rækkefølge. Se også tilsvarende specialdiagrammer.*
***Ved anvendelse af H-V-styring: Hvis monitorens styreledning 2 (7/16) ikke er disponibel, skal tilslutning (2) forbindes med (24V).*
5 Forbindelseskablet monteres.
Anvendes i forbindelse med Siedle Multi og MO 612-0.
Ved anvendelse af den integrerede monitor-styring i HT/644 efter montering af konsollen fortrådes ledningerne på ZT-tilslutningskabel til VSM 640-tilslutningsplade først i henhold til diagram.
Derefter etableres forbindelse med det 4-pol. fladkabel, som følger med VSM 640, mellem forbindelsesstikket "Video" (JP2) i HT og VSM (pas på poling), Forbindelseskabel til VSM-tilslutningsplade monteres, kabinetoverdelen placeres igen og fastgøres.
6 *Lukkeanordningen for den transparente afdækning på kabinetoverdelen skubbes op, og skriftfelt tages ud.*

Opstilling af apparatet
Møbler er i dag belagt med mange forskellige lakker og kunststoffer og kan behandles med forskellige lakplejemidler. Indholdet af disse stoffer kan angribe og blødgøre bordkonsollens kunststoffødder, hvilket kan efterlade sig spor på møblernes overflade.
Vi henleder venligst Deres opmærksomhed på, at der ikke hæftes for skader af denne art.

Svenska

Montering

Användning
Tillbehörsbord ZMF 640-0/16 används för konvertering av VSM 640-0 och VSM 960-0 från vägg- till bordsutförande.
ZMF 640-0/16 består av en konsol med en 2 m lång anslutningskabel och en 16-polig stickpropp, anslutningsdosa AD 711-0/16, utanpåliggande resp. infällt montage, och två gummifötter.
Det är också lämpligt för användning tillsammans med MFM 932-5, om 16 trådar är tillräckligt.

Montage
Montera anslutningsdosan för ZMF 640-0/16… med hänsyn till den 2 m långa anslutningskabeln och placeringen av systemkombinationen HT…/VSM 640/-960-…, med antingen utanpåliggande eller infällt montage.
1 *Öppna systemkomponenterna.*
2 *Bryt loss underdelen i det förpräglade förbindningssteget "a" i HT... och VSM 640/-…/960-… och skruva ihop underdelen med de två förbindningselementen som medföljer VSM.*
3 *För in anslutningsledningarna för ZMF… genom kabelinföringen i bottenplattan.*
Sätt fast konsolen på husunderdelen som visas på bilden och limma in de medföljande två gummifötterna i de därför avsedda fördjupningarna i apparatens nedre sneda del.
4 *Anslutningsschema*
Anslutningsklämmor, som inte visas i externkopplingssschemat, skall inte beaktas. Förlägg ej använda ledningar i konsolen. Lediga trådar för användning för knappar och lampa.
** I användningar med MFM 932-5 kan anslutningsledningarna användas i godtycklig följd.*
Se även motsvarande special-kopplingsscheman.
*** För H-V-styranvändningar:*
Om styrledningen 2 (7/16) från monitorn inte står till förfogande, skall anslutningen (2) förbindas med (24 V).
5 Stick in förbindelsekabeln.
Användning tillsammans med Siedle Multi och MO 612-0.
Vid användning av den monitorstyrning som är integrerad i HT 740/-644 efter monteringen av konsolen, skall först ledningen för ZT-anslutningskabeln dras till anslutningsplattan för VSM 640- enligt kopplingsschemat.
Ordna därefter förbindelse mellan stickförbindningarna "Video" (JP2) på HT och VSM med den 4-poliga flatkabel som medföljer VSM 640 (tänk på polariteten). Stick in förbindelsekabeln i VSM-anslutningsplattan, sätt tillbaka husöverdelen och skruva fast.
6 *Skjut undan låsregeln för textfickan på husöverdelen uppåt och ta ut textbrickan.*

Uppställning av apparaten
Dagens moderna möbler har en mängd olika typer av lack- och plastbeläggningar som behandlas med olika lackvårdsmedel. Vissa av dessa material kan innehålla beståndsdelar som mjukar upp apparatens plastfötter så att de lämnar fula spår på möbelytan.
Vi ber om förståelse för att vi inte kan ta något ansvar för denna typ av skador.

Česky

Montáž

Použití
Příslušenství stůl ZMF 640-0/16 slouží k přeměně VSM 640-0 a VSM 960-0 z nástěnného na stolní provedení.
ZMF 640-0/16 se skládá z konzoly s 2 m dlouhým připojovacím kabelem a 16pólovou zástrčkou, přípojné krabice AD 711-0/16, k montáži na omítku/ pod omítku a 2 gumových nožek.
Hodí se také pro použití ve spojení s MFM 932-5, pokud 16 žil postačuje.

Montáž
Přípojnou krabici pro ZMF 640-0/16..., za zohlednění 2 m dlouhého připojovacího kabelu a stanoviště systémové kombinace HT.../VSM 640/ 960-..., namontovat bud' na omítku nebo pod omítku.
1 *Otevření systémových komponent.*
2 *Předtištěný spojovací můstek "a" v HT... a VSM 640-.../960-... spodním dílu vylomit a spodní díly sešroubovat pomocí u VSM přiložených 2 spojovacích prvků.*
3 *Připojovací dráty ZFM... zavést kabelovým přívodem základní desky. Konzolu podle obrázku upevnit na spodní části krytu a 2 přiložené gumové nožky nalepit do připravených prohloubení na spodní šikmé straně přístroje.*
4 *Schéma zapojení*
Připojovací svorky, které nejsou uvedeny ve venkovním schématu zapojení, zůstanou nezohledněny.
Volné popř. nepoužité žíly prosím umístit v konzole.
Volné žíly k použití pro tlačítka a lampu.
** Při použití s MFM 932-5 mohou být připojovací žíly používány v libovolném pořadí.*
Viz také příslušná speciální schémata zapojení.
*** Pro H-V-řídicí použití: pokud není řídicí žíla 2 (7/16) monitoru k dispozici, je třeba přípoj (2) spojit společně (24V).*
5 Spojovací kabely zastrčit. Použití ve spojení se Siedle Multi a MO 612-0.
Při použití v HT 740/644 integrovaného ovládání monitoru po montáži konzoly nejdříve provést připojení žil ZT připojovacího kabelu k připojovací desce VSM 640 podle schématu

zapojení.
Poté pomocí u VSM 640 přiloženého 4pólového plochého kabelu provést spojení mezi konektory "Video" (JP2) na HT a VSM (dbát pólování). Spojovací kabel k VSM připojovací desce zastrčit, horní část krytu opět nasadit a přišroubovat.
6 *Uzávěr průhledné krytky na horní straně krytu posunout směrem nahoru a popisovatelnou vložku vyjmout.*

Umístění přístroje
Dnešní nábytek je povrstven nepřehledným množstvím laků a plastů a může být ošetřen různými prostředky na ošetřování laků. Součásti těchto látek mohou u stolních přístrojů vést ke změknutí plastových nožek spojenému s nepříjemným poškozením povrchu nábytku.
Prosíme o porozumění, že za škody tohoto druhu nepřebíráme žádné ručení.

SSS SIEDLE

S. Siedle & Söhne
Telefon- und Telegrafenwerke
Stiftung & Co OHG

Postfach 1155
D-78113 Furtwangen
Bregstraße 1
D-78120 Furtwangen

Telefon +49 (0) 7723/63-0
Telefax +49 (0) 7723/63-300
www.siedle.de
info@siedle.de

© 2003/ 07.03
Printed in Germany
Best. Nr. 0-1101/032967