LateraloP H1 BLGS 6000-840 ETDD 01

TOC: 6348751

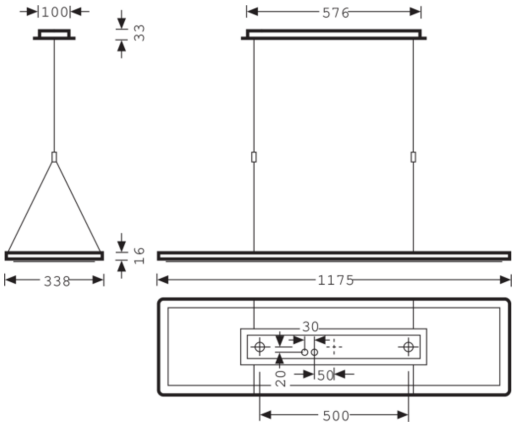

Productkenmerken en karakteristieke gegevens

Toepassingsgebieden	Banken|Kantoren|Ontvangstruimten|Representatieve kantoorverlichting
Armatuurtype	Exclusieve pendelledarmatuur met directe en indirecte component.
Lichtbron	Ledsysteem met zijdelings aangebrachte lichtbronnen in het Binary Light Guide System.
Montagewijzen	Pendelophanging
Armatuuroptiek	Met Binary Light Guide System (BLGS). Optisch systeem voor de lichtuitstraling bestaande uit twee fijnprismatische afdekglazen uit PMMA boven elkaar.
Light Engine	Normaal product
Kleurtemperatuur	4000 K
Opgegeven lichtstroom	6400 lm
Aangesloten vermogen	53,00 W
Lichtrendement	121 lm/W
Kleurweergave-index	80
Kleurtolerantie	3 SDCM
Fotobiologische klasse	Groep 0 - geen risico
Armatuurkleur	RAL9016 Verkeerswit
Armatuurbehuizing	Armatuurbehuizing van profiel uit geëxtrudeerd aluminium. Eindafdekkingen uit spuitgietaluminium.
Elektrische uitvoering	Met elektronische transformator, digitaal dimbaar (DALI).
DALI-2-Standard EN 62386	Ja
Soort aansluiting	Plug-in aansluiting
TouchDim-compatibel	Ja
Aantal DALI-adressen	1
Dimbereik	1 - 100 %
Monitoring Ready	Op aanvraag
nominale frequentie	50/60 Hz
nominale spanning	230 - 240 V
Totale harmonische vervorming (THD) < %	14 %
Beschermklasse	IP20
Beschermcategorie	I
Slagvastheid (IK)	IK02
Gloeidraadbestendigheid	650 °C
Omgevingstemperatuur	25 °C
Max. Armaturen en B10	8
Max. Armaturen B16	13
Max. Armaturen C10	13
Max. Armaturen C16	22
Lengte net	1.175 mm
Breedte-net	338 mm
Hoogte net	16 mm
Gewicht	8,5 kg

Alle technische gegevens, inclusief gewicht en afmetingen, zijn met de grootse zorg samengesteld. Fouten en wijzigingen voorbehouden. Productafbeeldingen zijn voorbeelden en kunnen van het origineel afwijken. Veranderingen, die vooruitstrevend zijn, behouden wij voor ons.

light distribution curve

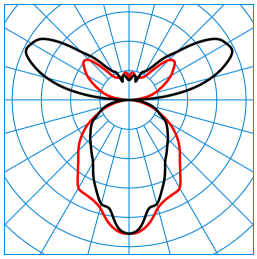

LateraloP H1 BLGS 6000-840 ETDD 01
TX784803

UGR I = 16,7
UGR q = 17,1
DIN 5040: C41
UTE: 0.50 E + 0.50 T
DLOR: 50 %
ULOR: 50 %
CEN Flux Code: 48 78 95 50 100 16 53 87 50

C0 - C180
C90 - C270

Verkrijgbaar toebehoren

	Artikel	Omschrijving
	ZAA/01 4601700	Plafondaansluitdoos, rond. Kleur wit.
	ZAA/03 4601800	Plafondaansluitdoos, rond. Kleur zilvergrijs.
	ZAE/01 515 4691700	Plafondaansluitdoos voor de aansluiting van de 5-polige voedingsleiding op plafondaansluitpunten. Rechthoekig, wit.
	ZAE/03 515 4691800	Plafondaansluitdoos voor de aansluiting van de 5-polige voedingsleiding op plafondaansluitpunten. Rechthoekig, zilvergrijs.
	ZAR/01 7002300	Plafondaansluitdoos, rechthoekig, wit.
	ZAR/03 7002400	Plafondaansluitdoos, rechthoekig, zilvergrijs.

Aanbestedingstekst

Exclusieve pendelledarmatuur met directe en indirecte component. Voor de innovatieve en representatieve kantoorverlichting. Voor pendelmontage als individuele armatuur. De pendelhoogte bedraagt 400-1750 mm. Met Binary Light Guide System (BLGS). Optisch systeem voor de lichtuitstraling bestaande uit twee fijnprismatische afdekglazen uit PMMA boven elkaar. Met directe en indirecte component. Indirecte component met bijzonder brede lichtverdeling. Verblindingswaarde (EN 12464-1) UGR < 19. Geschikt voor beeldschermwerkplekken overeenkomstig EN 12464-1 De lichtstroom en lichtkleur van het armatuur liggen vast. Ledsysteem met zijdelings aangebrachte lichtbronnen in het Binary Light Guide System. Armatuurlichtstroom 6400 lm, aansluitvermogen 53,00 W lichtrendement van de armatuur 121 lm/W. Lichtkleur neutraal wit, kleurtemperatuur (CCT) 4000 K, algemene kleurweergave-index (CRI) R_a > 80. Kleurplaatstolerantie (initial MacAdam) ≤ 3 SDCM. Gemiddelde opgegeven levensduur L80(t_q 25 °C) = 70.000 h, gemiddelde opgegeven levensduur L85(t_q 25 °C) = 50.000 h. Armatuurbehuizing van profiel uit geëxtrudeerd aluminium. Eindafdekkingen uit spuitgietaluminium. Oppervlak wit gecoat (RAL 9016). Afmetingen (L x B): 1175 mm x 338 mm, armatuurhoogte 16 mm. Toelaatbare omgevingstemperatuur (ta): -20 °C - +25 °C. Beschermcategorie (EN 61140): I, beschermklasse (DIN EN 60529): IP20, slagvastheid overeenkomstig IEC 62262: IK02, testtemperatuur gloeidraadtest conform IEC 60695-2-11: 650 °C. Gewicht: 8,5 kg. Voor de voeding van de armatuur is geen afzonderlijke voedingsleiding nodig. De voeding gebeurt via de draadophangingen. Draadophanging meegeleverd. Met elektronische transformator, digitaal dimbaar (DALI). Hulpapparaat volgens DALI-2-standaard (EN 62386). Armatuur schakel- en dimbaar door toetsfunctie via DALI-stuurklemmen (Touch DIM). Het hulpapparaat kan vervangen worden overeenkomstig de eisen inzake ecologisch ontwerp (EU-Verordening 2019/2020). Hulpapparaat en aansluitelementen bevinden zich buiten de armatuurbehuizing in de plafondaansluiteenheid. Witte hoge plafondkap meegeleverd. De armatuur kan optioneel uitgerust worden met de functionaliteit Monitoring Ready (MOR). De armatuur voldoet aan de fundamentele eisen van de van toepassing zijnde EU-richtlijnen en de productveiligheidswet. Ze is voorzien van een CE-markering. Bovendien heeft een onafhankelijk controlebureau het ENEC-certificaat toegekend aan de armatuur.

EPREL - Europees productregister voor energie-etikettering

Energie-efficiëntieklasse	Typeaanduiding
C	85400044

Alle technische gegevens, inclusief gewicht en afmetingen, zijn met de grootse zorg samengesteld. Fouten en wijzigingen voorbehouden. Productafbeeldingen zijn voorbeelden en kunnen van het origineel afwijken. Veranderingen, die vooruitstrevend zijn, behouden wij voor ons.