Combial 20-RB8R/3500-730 1G1W ET

TOC: 6963740

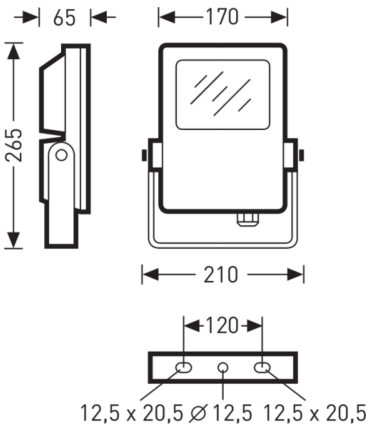

Productkenmerken en karakteristieke gegevens

Toepassingsgebieden	Bouwplaatsen|Opslagplaatsen|Containerterreinen|Aanstralingen
Armatuurtype	Ledschijnwerper voor terreinverlichting en aanstralingen.
Montagewijzen	Masten outdoor|Uitgelijnde montage outdoor|Opbouw
Armatuuroptiek	Aluminium reflector met reflectieversterkend gecoat oppervlak.
Light Engine	Normaal product
Kleurtemperatuur	3000 K
Opgegeven lichtstroom	3500 lm
Aangesloten vermogen	25,00 W
Lichtrendement	140 lm/W
Levensduur	L80 (25 °C) = 50.000 h
Kleurweergave-index	70
Kleurtolerantie	4 SDCM
Fotobiologische klasse	Groep 2 - geen risico
Armatuurkleur	RAL9005 Gitzwart
Armatuurbehuizing	Spotbehuizing uit spuitgietaluminium.
Elektrische uitvoering	Met elektronische transformator, schakelbaar
Stootspanningsvastheid (differentiële modus)	2 kV
Stootspanningsvastheid (common modus)	5 kV
Soort aansluiting	Aansluitleiding
nominale frequentie	50/60 Hz
nominale spanning	220 - 230 V
Totale harmonische vervorming (THD) < %	10 %
Beschermklasse	IP65
Beschermcategorie	I
Slagvastheid (IK)	IK09
Gloeidraadbestendigheid	850 °C
Omgevingstemperatuur	25 °C
Max. Armaturen en B10	7
Max. Armaturen B16	11
Max. Armaturen C10	12
Max. Armaturen C16	19
Lengte net	65 mm
Breedte-net	210 mm
Hoogte net	265 mm
Gewicht	2,2 kg

Alle technische gegevens, inclusief gewicht en afmetingen, zijn met de grootse zorg samengesteld. Fouten en wijzigingen voorbehouden. Productafbeeldingen zijn voorbeelden en kunnen van het origineel afwijken. Veranderingen, die vooruitstrevend zijn, behouden wij voor ons.

light distribution curve

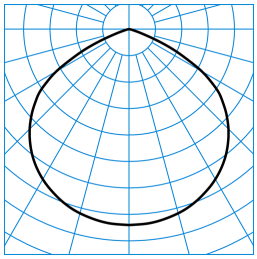

Combial 20-RB8R/3500-730 1G1W ET
TX775320

C0 - C180

UGR I = 30,3
UGR q = 30,3
DIN 5040: A40
UTE: 0.99 D
DLOR: 100 %
ULOR: 0 %
CEN Flux Code: 52 89 99 100 99

Aanbestedingstekst

Ledschijnwerper voor terreinverlichting en aanstralingen. Zwenkbare bevestigingsbeugel voor gependelde en staande montage. Aluminium reflector met reflectieversterkend gecoat oppervlak. Met rotatiesymmetrische brede lichtverdeling. De lichtstroom en lichtkleur van het armatuur liggen vast. Armatuurlichtstroom 3500 lm, aansluitvermogen 25 W, maximale lichtrendement van de armatuur 140 lm/W. Lichtkleur warm wit, kleurtemperatuur (CCT) 3000 K, algemene kleurweergave-index (CRI) R_a > 70. Kleurplaatstolerantie (initial MacAdam) ≤ 4 SDCM. Gemiddelde opgegeven levensduur L_{80} (t_q 25 °C) = 50.000 h. De lichtbron kan vervangen worden overeenkomstig de eisen inzake ecologisch ontwerp (EU-Verordening 2019/2020). Spotbehuizing uit spuitgietaluminium. Oppervlak zwart (RAL 9005). Afmetingen (L x B): 65 mm x 210 mm, armatuurhoogte 265 mm. Afdekglas uit enkelvoudig veiligheidsglas Beschermcategorie (EN 61140): I, beschermklasse (DIN EN 60529): IP65, slagvastheid overeenkomstig IEC 62262: IK09. Windweerstandsoppervlak fw . Gewicht: 2,2 kg. Met elektronische transformator, schakelbaar Stootspanningsvastheid Differential Mode / Common Mode: 2 kV / 5 kV. De armatuur voldoet aan de fundamentele eisen van de van toepassing zijnde EU-richtlijnen en de productveiligheidswet. Ze is voorzien van een CE-markering.

Demontage-instructies (PDF) voor het product beschikbaar op: https://www.trilux.com/EcoDesign

EPREL - Europees productregister voor energie-etikettering

Energie-efficiëntieklasse	Typeaanduiding
D	AP9S2PF-3K

Alle technische gegevens, inclusief gewicht en afmetingen, zijn met de grootse zorg samengesteld. Fouten en wijzigingen voorbehouden. Productafbeeldingen zijn voorbeelden en kunnen van het origineel afwijken. Veranderingen, die vooruitstrevend zijn, behouden wij voor ons.