Mondia G3 K WD3 DW 32-830 ET2

TOC: 7966940

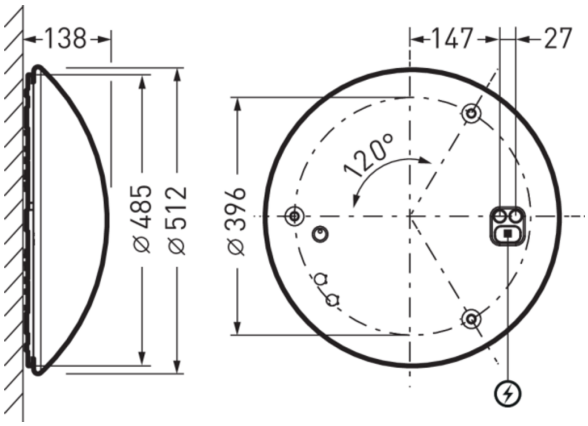

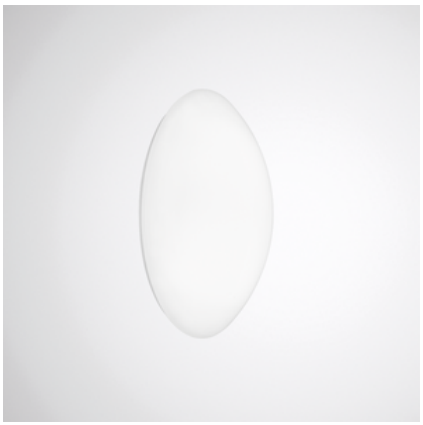

Productkenmerken en karakteristieke gegevens

Toepassingsgebieden	Entrees|Gangen|Trappenhuizen|Recreatieruimten|Horeca|Woonruimten
Armatuurtype	Ronde LED-opbouwarmatuur met opaalkleurige, bolvormige kap uit PMMA, armatuurdiameter 512 mm.
Montagewijzen	Opbouw
Light Engine	Normaal product
Kleurtemperatuur	3000 K
Opgegeven lichtstroom	3000 lm
Aangesloten vermogen	24,00 W
Lichtrendement	125 lm/W
Levensduur	L70 (25 °C) = 75.000 h L80 (25 °C) = 50.000 h
Kleurweergave-index	80
Kleurtolerantie	3 SDCM
Fotobiologische klasse	Groep 0 - geen risico
Armatuurkleur	RAL9016 Verkeerswit
Armatuurbehuizing	Armatuurbehuizing uit plaatstaal.
Elektrische uitvoering	Met twee elektronische hulpapparaten, schakelbaar.
Soort aansluiting	Plug-in aansluiting
nominale frequentie	50/60 Hz
nominale spanning	220 - 240 V
Totale harmonische vervorming (THD) < %	14 %
Beschermklasse	IP40
Beschermcategorie	I
Slagvastheid (IK)	IK03
Gloeidraadbestendigheid	650 °C
Omgevingstemperatuur	-20 - 25 °C
Max. Armaturen en B10	14
Max. Armaturen B16	24
Max. Armaturen C10	24
Max. Armaturen C16	40
Hoogte net	138 mm
Buitendiameter	512 mm
Gewicht	3,6 kg

Alle technische gegevens, inclusief gewicht en afmetingen, zijn met de grootse zorg samengesteld. Fouten en wijzigingen voorbehouden. Productafbeeldingen zijn voorbeelden en kunnen van het origineel afwijken. Veranderingen, die vooruitstrevend zijn, behouden wij voor ons.

light distribution curve

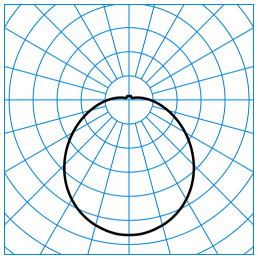

Mondia G3 K WD3 DW 32-830 ET2
TX390302

UGR I = 19,9
UGR q = 19,9
DIN 5040: A30
UTE: 0.91 G + 0.09 T
DLOR: 91 %
ULOR: 9 %
CEN Flux Code: 42 71 89 91 100 14 26 48 9

C0 - C180
C90 - C270

Verkrijgbaar toebehoren

	Artikel	Omschrijving
	Mondia G3 WD3 ZDR 01 8183200	Decoratiering uit plaatstaal. Voor armaturen van de serie Mondia G3 WD3. Oppervlak gepoederlakt, kleur wit.
	Mondia G3 WD3 ZDR 03 8183300	Decoratiering uit plaatstaal. Voor armaturen van de serie Mondia G3 WD3. Oppervlak gepoederlakt, zilvergrijs.
	Mondia G3 WD3 ZDR 05 8183400	Decoratiering uit plaatstaal. Voor armaturen van de serie Mondia G3 WD3. Oppervlak gepoederlakt, zwart.
	Wanne Mondia K WD3 Ersatz 8283400	Opalen reservekap uit PMMA voor armaturen van de serie Mondia WD3... . Bolvormige kap.
	Wanne Mondia K WD3 PC Ersatz 8283700	Opalen reservekap uit PC voor armaturen van de serie Mondia WD3... . Bolvormige kap.
	Wanne Mondia Z WD3 Ersatz 8284000	Opalen reservekap uit PMMA voor armaturen van de serie Mondia WD3... . Cilindrische kap.
	Wanne Mondia Z WD3 IK Ersatz 8284300	Opalen reservekap uit slagvast PMMA voor armaturen van de serie Mondia WD3... . Cilindrische kap.

Aanbestedingstekst

Ronde LED-opbouwarmatuur met opaalkleurige, bolvormige kap uit PMMA, armatuurdiameter 512 mm. De gemakkelijk te monteren decoratiering is als optioneel toebehoren verkrijgbaar in de standaardkleuren en kan optioneel ook in klantspecifieke kleuren uitgevoerd worden. Ontwikkeld en gefabriceerd in Duitsland. Voor wand- of plafondmontage. Met Lambertiaanse lichtverdeling. Met een zachte indirecte component voor een oppervlakteverlichting. De lichtstroom en lichtkleur van het armatuur liggen vast. Armatuurlichtstroom 3000 lm, aansluitvermogen 24 W, maximale lichtrendement van de armatuur 125 lm/W. Lichtkleur warm wit, kleurtemperatuur (CCT) 3000 K, algemene kleurweergave-index (CRI) R_a > 80. Kleurplaatstolerantie (initial MacAdam) ≤ 3 SDCM. Gemiddelde opgegeven levensduur L_{80} (t_q 25 °C) = 50.000 h, gemiddelde opgegeven levensduur L_{70} (t_q 25 °C) = 75.000 h. De lichtbron kan vervangen worden overeenkomstig de eisen inzake ecologisch ontwerp (EU-Verordening 2019/2020). Armatuurbehuizing uit plaatstaal. Oppervlak wit gecoat (RAL 9016). Diameter van de kap Ø 512 mm, armatuurhoogte 138 mm. Toelaatbare omgevingstemperatuur (ta): - +25 °C. Beschermcategorie (EN 61140): I, beschermklasse (DIN EN 60529): IP40, slagvastheid overeenkomstig IEC 62262: IK03, testtemperatuur gloeidraadtest conform IEC 60695-2-11: 650 °C. Gewicht: 3,6 kg. Aansluiting door middel van steekklem met voorziening voor doorlussen. Met twee elektronische hulpapparaten, schakelbaar. Het hulpapparaat kan vervangen worden overeenkomstig de eisen inzake ecologisch ontwerp (EU-Verordening 2019/2020). De armatuur voldoet aan de fundamentele eisen van de van toepassing zijnde EU-richtlijnen en de productveiligheidswet. Ze is voorzien van een CE-markering.

Demontage-instructies (PDF) voor het product beschikbaar op: https://www.trilux.com/EcoDesign

Alle technische gegevens, inclusief gewicht en afmetingen, zijn met de grootse zorg samengesteld. Fouten en wijzigingen voorbehouden. Productafbeeldingen zijn voorbeelden en kunnen van het origineel afwijken. Veranderingen, die vooruitstrevend zijn, behouden wij voor ons.