de MONTAGEANLEITUNG
en MOUNTING INSTRUCTIONS
fr INSTRUCTIONS DE MONTAGE
it ISTRUZIONI DI MONTAGGIO
es INSTRUCCIONES DE MONTAJE
nl MONTAGEHANDLEIDING
pl INSTRUKCJA MONTAŻU

TRILUX
SIMPLIFY YOUR LIGHT

E-LINE NEXT FIX

10186010 / IV 19

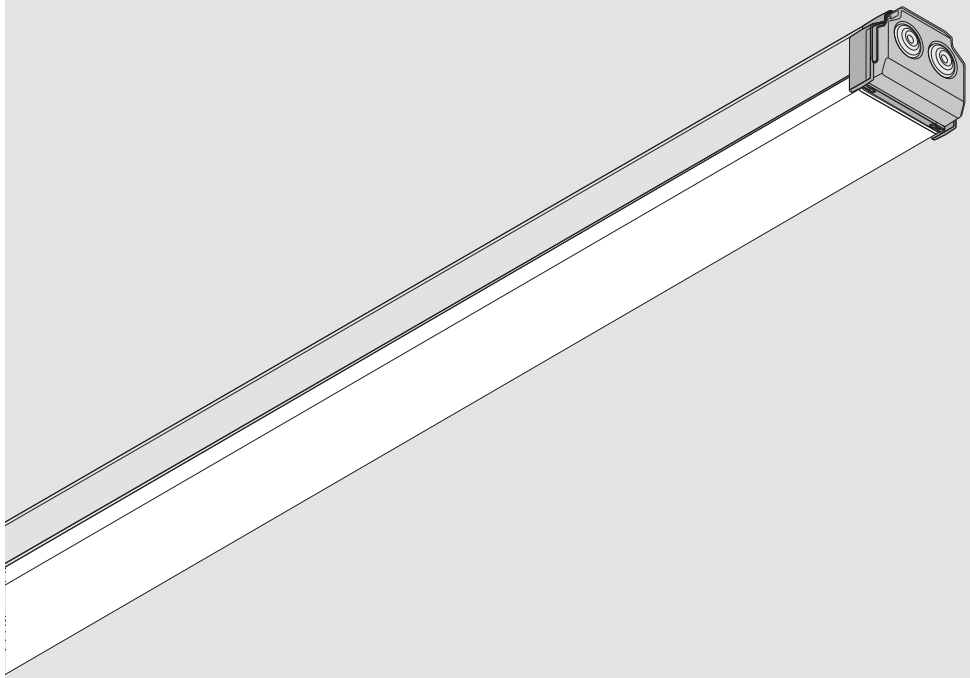

07650Fi...IP54
7651Fi...IP54

TRILUX GmbH & Co. KG

Heidestraße
D-59759 Arnsberg
+49 2932 301-0
info@trilux.de
www.trilux.com

Lesen Sie zu Ihrer eigenen Sicherheit sorgfältig alle Hinweise und Montageschritte. Bewahren Sie die Anleitung für Wartungs- oder Demontagearbeiten auf.

Der elektrische Anschluss muss von fachkundigem Personal durchgeführt werden, das hierfür ausgebildet und befugt ist.

WARNUNG - Gefahr eines elektrischen Schlages!

- Arbeiten Sie niemals bei anliegender Spannung an der Leuchte.

Die Lichtquelle dieser Leuchte darf nur vom Hersteller oder einem von ihm beauftragten Servicetechniker oder einer vergleichbar qualifizierten Person ersetzt werden.

WARNUNG - Gefahr eines elektrischen Schlages!

- Bei Störungen oder Ausfall der Lichtquelle wenden Sie sich bitte an TRILUX.
- LED-Modul **Risikogruppe 1**

- Die Oberflächentemperaturen der Leuchte sind begrenzt.
  Die Leuchte ist geeignet für den Einsatz in Bereichen, in denen mit Ablagerung von nicht leitfähigem Staub zu rechnen ist.

Wichtige Hinweise zu elektronischen Betriebsgeräten (EVG)

- Eine Neutralleiterunterbrechung im Drehstromkreis führt zu Überspannungsschäden in der Beleuchtungsanlage. Öffnen Sie die Neutralleiter-Trennklemme nur spannungsfrei und schließen Sie die Neutralleiter-Trennklemme vor Wiedereinschalten.
- Die maximal zulässige Umgebungstemperatur t_a der Leuchte darf nicht überschritten werden. Eine Überschreitung reduziert die Lebensdauer, im Extremfall droht ein Frühausfall der Leuchte.
- Legen Sie die Anschlussleitungen für Steuereingänge dimmbarer EVG (1-10 V, DALI, etc.) 230 V netzspannungsfest (Basisisolierung) aus.

Vermeidung von Schnittverletzungen

- Montieren Sie die Leuchtenkomponenten mit Schutzhandschuhen.

Vermeidung von Verschmutzungen

- Tragen Sie saubere Montagehandschuhe.

Entsorgung von Elektro- und Elektronik-Altgeräten

- Sammeln und Entsorgen Sie Elektro- und Elektronik-Altgeräte am Ende Ihrer Lebensdauer immer getrennt. Holen Sie sich im Zweifel Auskunft zur umweltgerechten Entsorgung bei der örtlichen Kommunalbehörde oder speziellen Entsorgungsfachbetrieben ein.

- Wichtige Informationen zur Energieeffizienz von TRILUX-Leuchten sowie zur Leuchtenwartung und -entsorgung finden Sie im Internet: **www.trilux.com/eg245**

Bestimmungsgemässe Verwendung

- Das Lichtband **765.Fi...IP54** besteht aus:

Aufhängezubehör	
Tragprofil / Abdeckung	**07650Fi...IP54 / 07650Fi TA ...IP54**
Kopfstücken / Kupplungsdichtung	**07650Fi KS IP54 / 07650Fi KD IP54**
Geräteträger	**7651Fi...**

- Das Lichtband **765.Fi...IP54** ist bestimmt für den Betrieb in Innenräumen. Die zulässige Umgebungstemperatur t_a ist abhängig von den verwendeten Geräteträgern.

- Geeignet für Netzweiterleitung. Max. Gesamtstrom **16 A** bei **2,5□.**
- **Nicht** geeignet für korrosive Atmospähren (z. B. Schwimmbad, Intensivtierhaltung, Tunnel)
- Schutzart: **IP54**
- Schutzklasse: **I**

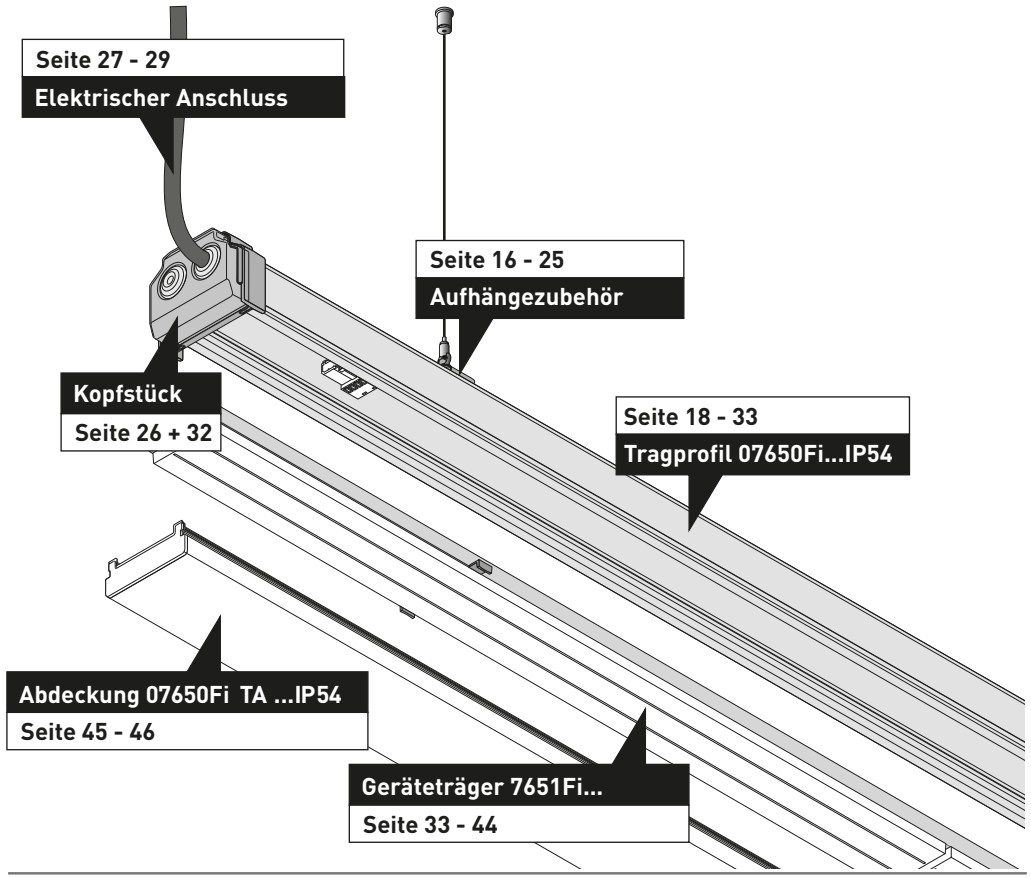

For your own safety, read all instructions and mounting steps carefully.
Keep the instructions for maintenance or disassembly work.

The electrical connection must be carried out by professional personnel trained and authorised for this purpose.

WARNING - risk of electric shock!

- Never work on the luminaire with voltage applied.

The light source of this luminaire shall only be replaced by the manufacturer or a service technician authorised by the manufacturer or a comparably qualified person.

WARNING - risk of electric shock!

- If the light source malfunctions or fails, please contact TRILUX.
- LED-Modul **Risikogruppe 1**

- The surface temperatures of the luminaire are limited.
  The luminaire is suitable for use in areas where the deposition of non-conductive dust is expected.

Important information on electronic control gear units (ECG)

- A neutral conductor interruption in the three-phase circuit leads to overvoltage damage in the lighting system. Only open the neutral conductor isolating terminal in de-energized state, and close the neutral conductor isolating terminal before switching on again.
- Do not exceed the maximum permissible ambient temperature ta of the luminaire. Exceeding this limit reduces the service life and in extreme cases there is a risk of premature failure of the luminaire.
- Lay out the connection cables for the control inputs of dimmable ECGs (1-10 V, DALI etc.) 230 V mains voltage-proof (basic insulation).

Avoidance of cutting injuries

- Install the luminaire components using protective gloves.

Avoidance of contamination

- Wear clean installation gloves.

Disposal of waste electrical and electronic equipment

- Always collect and dispose of old electrical and electronic equipment separately at the end of its service life. In case of doubt, seek information about environmentally-compliant waste disposal from your local district authority or special waste disposal companies.

- For important information on the energy efficiency of TRILUX luminaires and on maintaining and disposing of luminaires, see the internet at: **www.trilux.com/ec245**

Intended use

- The continuous line **765.Fi...IP54** consists of:

Suspension accessories	
Trunking / cover	**07650Fi...IP54 / 07650Fi TA ...IP54**
End caps / coupling seal	**07650Fi KS IP54 / 07650Fi KD IP54**
Gear tray	**7651Fi...**

- The continuous line **765.Fi...IP54** is intended for indoor use. The permissible ambient temperature t_a depends on the gear trays used.

- Suitable for mains through-wiring. Max. total current **16 A** at **2.5□.**
- **Not** suitable for corrosive atmospheres (e.g. swimming pools, intensive animal husbandry, tunnels)
- Protection rating: **IP54**
- Safety class: **I**

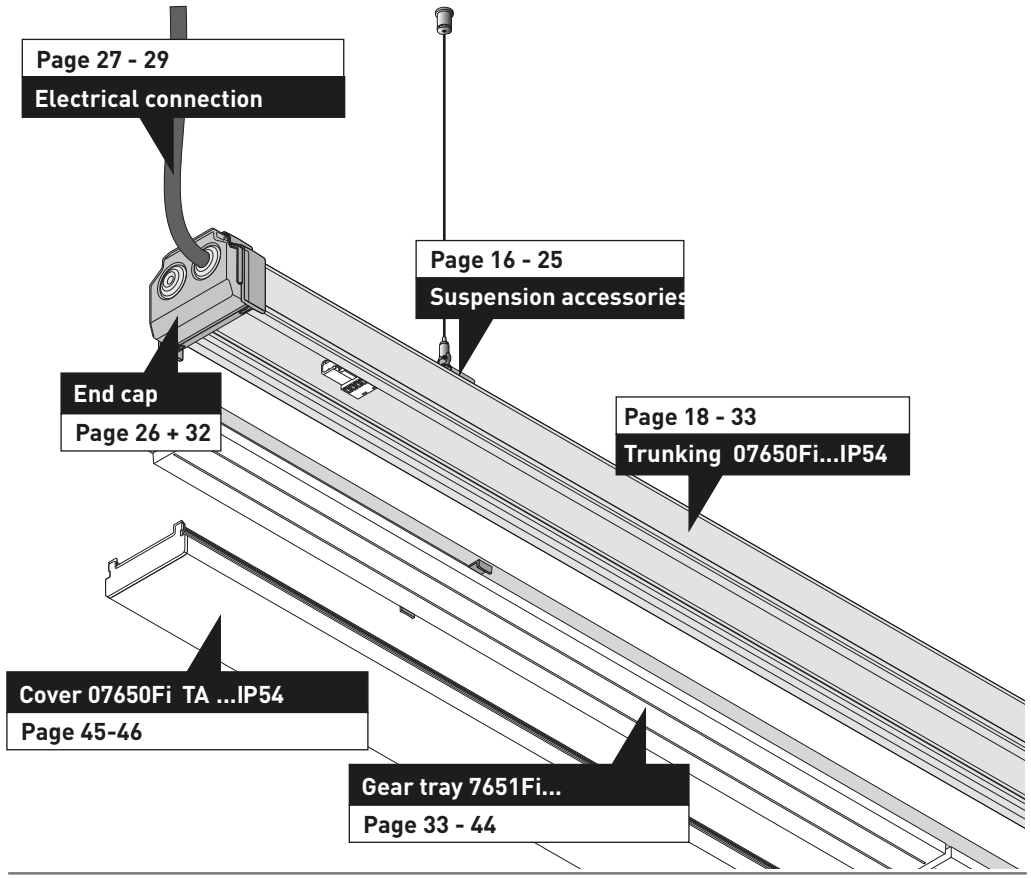

Pour votre propre sécurité, lisez attentivement toutes les remarques et étapes de montage. Conservez ces instructions pour des travaux d'entretien ou de démontage.

Le raccordement électrique ne peut être effectué que par un personnel compétent, dûment formé et autorisé à effectuer de telles opérations.

AVERTISSEMENT : risque d'électrocution!

- Ne travaillez jamais sur un luminaire sous tension.

Seul le fabricant ou un technicien de service mandaté par ce dernier, soit une personne ayant une qualification équivalente pourra se charger de remplacer la source de lumière de ce luminaire.

AVERTISSEMENT : risque d'électrocution !

- En cas de perturbations ou défaillances de la source lumineuse, veuillez vous adresser à TRILUX.
- LED-Modul **Risikogruppe 1**

- Les températures de surface du luminaire sont limitées.
  Le luminaire convient à une utilisation dans des zones où l'on peut s'attendre à des dépôts de poussières métalliques non conductrices.

Remarques importantes concernant les ballasts électroniques (EVG)

- Une interruption du conducteur neutre dans le circuit de courant triphasé entraîne des dommages de surtension dans l'installation d'éclairage. Ouvrez la borne de coupure du conducteur neutre lorsque l'installation est hors tension et fermez-la avant la remise sous tension.
- Ne pas dépasser la température ambiante maximale admissible ta du luminaire. Un dépassement réduit la durée de vie et peut, au pire, entraîner une défaillance prématurée du luminaire.
- Dimensionnez les câbles d'alimentation pour les entrées de commande de ballasts électroniques dimmables (1 à 10 V, DALI, etc.) afin qu'ils supportent une tension de secteur de 230 V (isolation de base).

Éviter des coupures

- En montant les composants des luminaires, utilisez des gants de protection.

Éviter des salissures

- Portez des gants de montage propres.

Élimination de DEEE

- À la fin de leur durée de vie, collectez et éliminez toujours les DEEE de manière sélective. Si vous avez des doutes sur une élimination sans danger pour l'environnement, demandez auprès des autorités locales ou d'entreprises de valorisation.

- Vous avez la possibilité de consulter des informations importantes concernant l'efficacité énergétique des luminaires TRILUX ainsi que l'entretien et l'élimination des luminaires sur le site Internet: **www.trilux.com/ec245**

Utilisation conforme à l'usage prévu

- La ligne continue **765.Fi...IP54** se compose de :

Accessoires de suspension	
Profil-support / recouvrement	**07650Fi...IP54 / 07650Fi TA ...IP54**
Embouts frontaux / kit d'étanchéité	**07650Fi KS IP54 / 07650Fi KD IP54**
Platine-appareillage	**7651Fi...**

- La ligne continue **765.Fi...IP54** a été conçue pour un fonctionnement dans des espaces intérieurs. La température ambiante t_a admissible dépend des platine-appareillages utilisées.
- Convenant à un repiquage secteur. Courant total maximum de **16 A** à **2,5□**.
- **Ne** convenant **pas** à des atmosphères corrosives (piscine, production animale intensive, tunnel, ...).
- Indice de protection : **IP54**
- Classe électrique : **I**

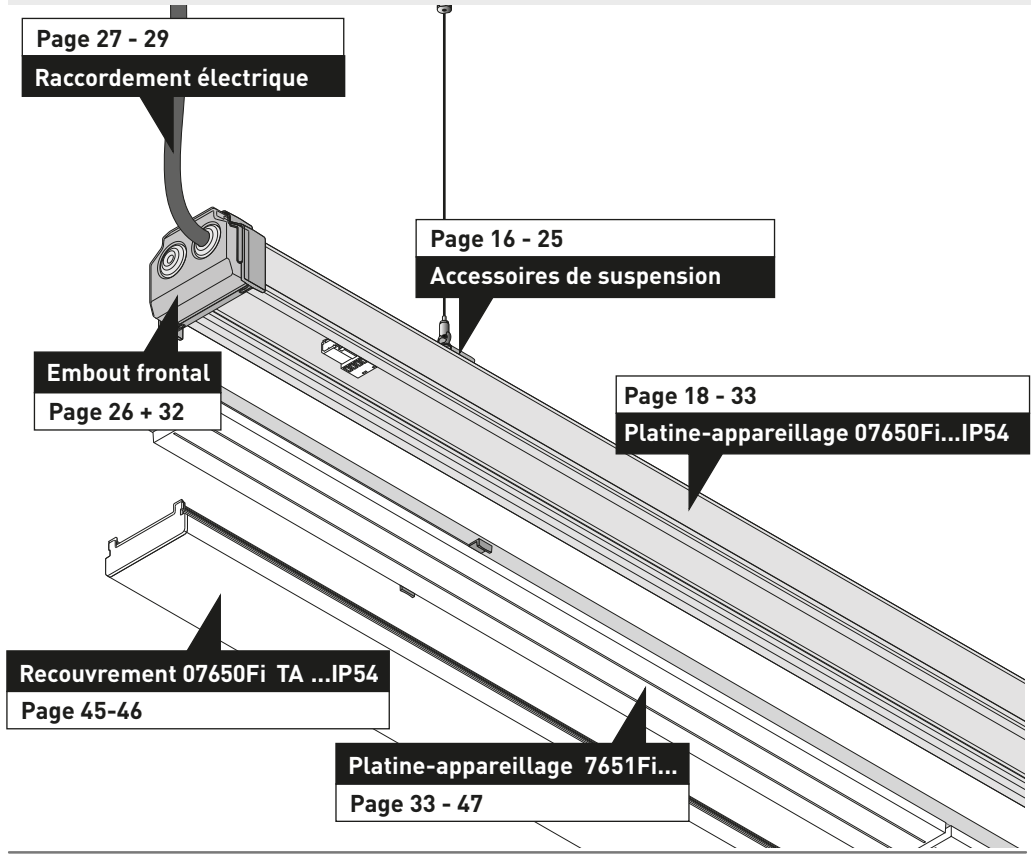

Per la propria sicurezza, leggere con attenzione tutti gli avvisi e le descrizioni delle varie tappe della procedura di montaggio. Conservare le istruzioni per poterle consultare al momento di eseguire lavori di manutenzione e smontaggio.

L'allacciamento elettrico deve essere realizzato da personale specializzato a ciò addestrato e autorizzato.

AVVERTENZA - Pericolo di scarica elettrica!

- Mai lavorare sull'apparecchio in presenza di tensione.

La sostituzione della sorgente luminosa di questo apparecchio è consentita solo al produttore o a un tecnico di assistenza incaricato dallo stesso oppure a persona in possesso di qualifica paragonabile.

AVVERTENZA - Pericolo di scarica elettrica!

- In caso di disturbi o guasto della sorgente luminosa si prega di rivolgersi a TRILUX.

D

- La gamma di temperature superficiali dell'apparecchio è limitata. L'apparecchio è idoneo per l'impiego in aree in cui si deve fare i conti con una deposizione di polvere non conduttiva.

Avvisi importanti sui reattori elettronici

- Un'interruzione del conduttore di neutro nel circuito trifase provoca danni da sovratensioni nell'impianto di illuminazione. Aprire il morsetto di sezionamento del conduttore di neutro solo senza tensione e chiuderlo prima del reinserimento.
- La massima temperatura ambiente ammissibile (ta) dell'apparecchio non deve essere oltrepassata. Questo ridurrebbe altrimenti la durata utile e, nel caso estremo, si rischierebbe un guasto precoce dell'apparecchio.
- Realizzare i cavi di allacciamento per ingressi di comando di reattori elettronici dimmerabili (1-10 V, DALI ecc.) in modo che presentino rigidità dielettrica con tensione di rete di 230 V (isolamento base)

Prevenzione di ferite da taglio

- Montare i componenti dell'apparecchio usando guanti protettivi.

Prevenzione di contaminazioni

- Usare guanti da montaggio puliti.

Smaltimento di rifiuti di apparecchiature elettriche ed elettroniche

- Alla fine del loro periodo di durata utile, raccogliere e smaltire i rifiuti di apparecchiature elettriche ed elettroniche sempre in modo differenziato. Nel dubbio, si raccomanda di chiedere informazioni su uno smaltimento conforme alla normativa ambientale presso le autorità municipali del posto o aziende specializzate nello smaltimento di rifiuti.

- Per informazioni importanti sull'efficienza energetica degli apparecchi TRILUX e sulla manutenzione e smaltimento di apparecchi si rimanda: **www.trilux.com/ec245**

Impiego secondo destinazione

- La fila continua **765.Fi...IP54** è costituita da:

accessori di sospensione	
profilo portante / copertura	**07650Fi...IP54 / 07650Fi TA ...IP54**
testate terminali / guarnizione per giunti	**07650Fi KS IP54 / 07650Fi KD IP54**
base cablata	**7651Fi...**

- La fila continua **765.Fi...IP54** è destinata all'impiego in interni. La temperatura ambiente t_a ammissibile dipende dalle basi cablate impiegate.
- Idoneo per instradamento di rete. Massima corrente totale **16 A** a **2,5□.**
- **Non** idoneo per impiego in atmosfere corrosive (ad es. in piscina, nella detenzione intensiva di animali, in galleria)
- Grado di protezione: **IP54**
- Classe di isolamento: **I**

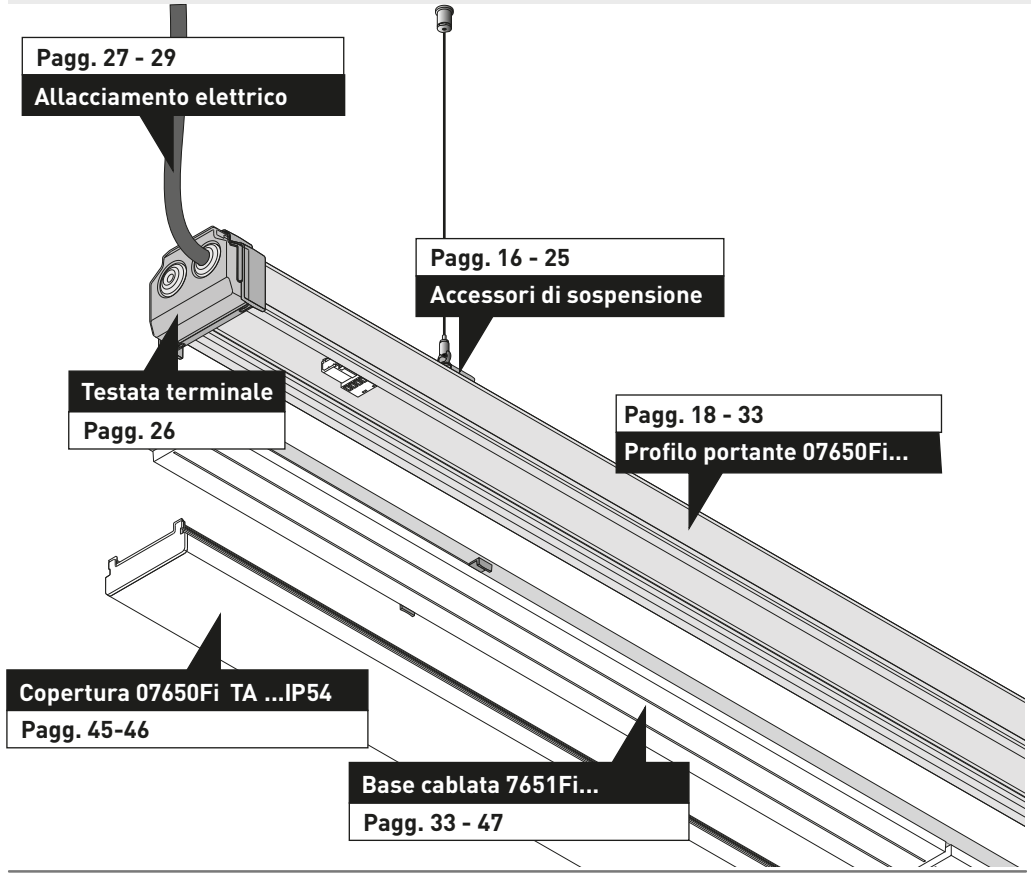

Para su propia seguridad, lea cuidadosamente todos los avisos y pasos de montaje. Guarde las instrucciones para los trabajos de mantenimiento y desmontaje.

La conexión eléctrica debe ser realizada exclusivamente por personal especializado que ha sido formado y autorizado para este fin.

ADVERTENCIA - ¡Riesgo de descarga eléctrica!

- Nunca realice trabajos en la luminaria si esta tiene tensión.

La fuente de luz de esta luminaria solamente debe ser sustituida por el fabricante, por un técnico de servicio encargado por él o por una persona de cualificación similar.

ADVERTENCIA - ¡Riesgo de descarga eléctrica!

- En caso de fallos o averías de la fuente de luz, por favor, póngase en contacto con TRILUX.
- Módulo LED **Grupo de riesgo 1**

- Las temperaturas superficiales de la luminaria están limitadas. La luminaria es apta para el uso en zonas en las que debe contarse con la acumulación de polvo no conductor.

Avisos importantes en lo referente a los balastos electrónicos (EVGs)

- Una interrupción del conductor neutro en el circuito de corriente trifásica provoca daños por sobretensión en la instalación de iluminación. Solamente abra el borne desconectador del conductor neutro cuando este esté desconectado de la tensión y cierre el borne desconectador del conductor neutro antes de la reconexión.
- No debe sobrepasarse la temperatura ambiente máxima admitida ta de la luminaria. Al sobrepasarla, la vida útil se reduce y, en un caso extremo, puede provocarse un fallo prematuro de la luminaria.
- Los cables de conexión para las entradas de control de los balastos electrónicos (EVGs) regulables (1-10 V, DALI, etc.) 230 V deben ser resistentes a la tensión de red (aislamiento básico).

Evitar heridas de corte

- Instale los componentes de la luminaria utilizando guantes de protección.

Evitar ensuciamiento

- Utilice guantes de montaje limpios.

Eliminación de dispositivos eléctricos y electrónicos antiguos

- Recoja y elimine los dispositivos eléctricos y electrónicos antiguos siempre por separado al final de su vida útil. En caso de duda, consulte las autoridades comunales o las empresas especializadas en eliminación de residuos para tener información sobre la eliminación respetuosa con el medio ambiente.

- En **www.trilux.com/ec245** encontrará información importante sobre la eficiencia energética de las luminarias de TRILUX y sobre su mantenimiento y eliminación.

Uso conforme

- La línea continua **765.Fi...IP54** está compuesta por:

Accesorios de suspensión	
Perfil de soporte / recubrimiento	**07650Fi...IP54 / 07650Fi TA ...IP54**
Cabezales / junta de acoplamiento	**07650Fi KS IP54 / 07650Fi KD IP54**
Portaequipos	**7651Fi...**

- La línea continua **765.Fi...IP54** está prevista para la operación en espacios interiores. La temperatura ambiente t_a admisible depende de los portaequipos utilizados.
- Apto para el cableado suplementario. Corriente total máx. de **16 A** con **2,5□.**
- **No** apto para las atmósferas corrosivas (por ejemplo, piscinas, cría intensiva de animales, túneles).
- Grado de protección: **IP54**
- Clase de protección: **I**

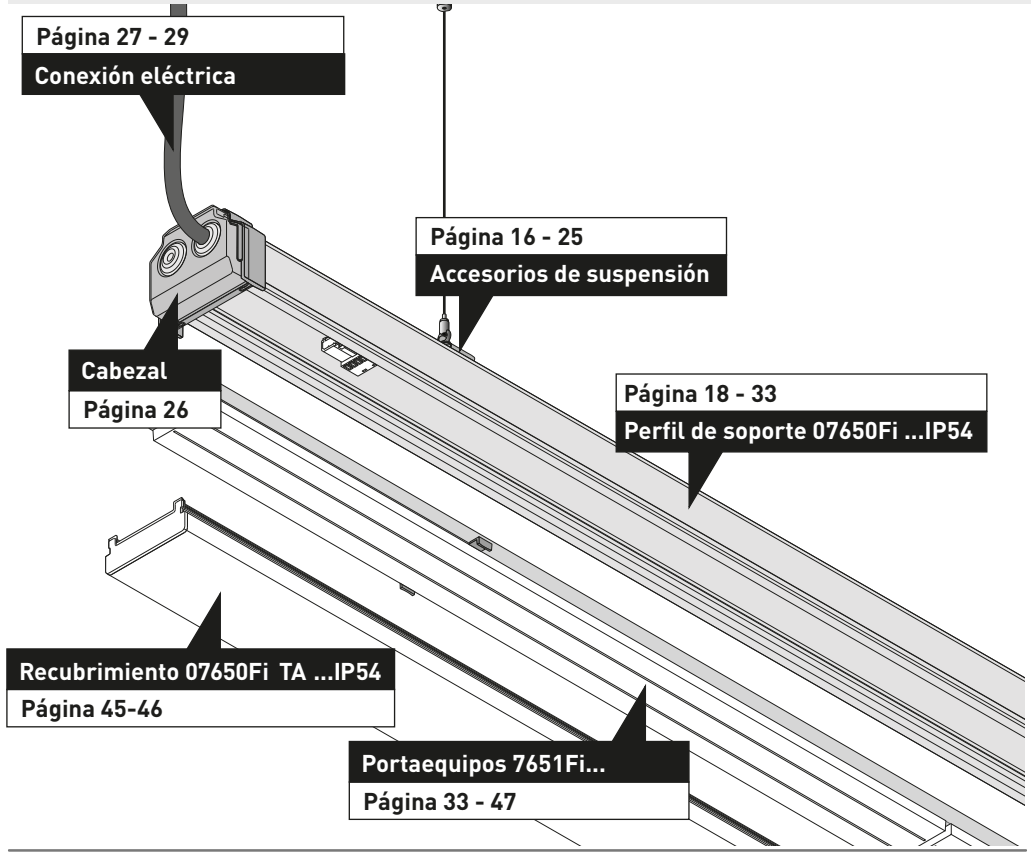

Voor uw eigen veiligheid is het belangrijk dat u alle opmerkingen en montagestappen zorgvuldig leest.
Bewaar de handleiding voor latere onderhouds- of demontagewerkzaamheden.

De elektrische aansluiting moet worden uitgevoerd door vakkundig personeel, dat hiervoor opgeleid en bevoegd is.

WAARSCHUWING - Gevaar voor een elektrische schok!

- Werk nooit aan de armatuur terwijl deze onder spanning staat.

De lichtbron van deze armatuur mag alleen worden vervangen door de fabrikant, een door de fabrikant gemachtigd servicetechnicus of een persoon met vergelijkbare kwalificaties.

WAARSCHUWING - Gevaar voor een elektrische schok!

- Neem contact op met TRILUX in geval van een storing of uitval van de lichtbron.
- LED-module **risicoklasse 1**

D

- De oppervlaktetemperaturen van de armatuur zijn beperkt.
  De armatuur is geschikt voor gebruik in zones waar afzetting van niet-geleidend stof te verwachten is.

Belangrijke aanwijzingen voor elektronische voorschakelapparaten (EVSA)

- Een onderbreking van de nulleider in de draaistroomkring veroorzaakt schade door overspanning in de verlichtingsinstallatie. Open de nulleider-nulklem alleen als de kring spanningsvrij is en sluit de nulleider-nulklem alvorens de spanning weer in te schakelen.
- De maximaal toelaatbare omgevingstemperatuur (ta) van de armatuur mag niet overschreden worden. Overschrijding van de maximumtemperatuur kan de levensduur van de armatuur verkorten en in extreme gevallen zelfs leiden tot vroegtijdige uitval.
- Leg aansluitleidingen voor de stuuringangen van de dimbare EVSA (1...10 V, DALI enz.) 230 V die geschikt zijn voor de netspanning (basisisolatie).

Preventie van snijwonden

- Draag beschermende handschoenen bij het monteren van de armatuurcomponenten.

Preventie van verontreiniging

- Draag schone montagehandschoenen.

Afgedankte elektrische en elektronische apparaten verwijderen

- Afgedankte elektrische en elektronische apparaten moeten altijd gescheiden van het andere afval worden bewaard en afgevoerd. Vraag in geval van twijfel aan de plaatselijke bevoegde openbare dienst of een gespecialiseerd afvalverwerkingsbedrijf hoe u deze apparaten afdankt met respect voor het milieu.

- Belangrijke informatie over de energie-efficiëntie van TRILUX-armaturen evenals informatie over onderhoud en afvoer van armaturen vindt u terug op het internet:
  www.trilux.com/ec245

BEDOELD GEBRUIK

- De lichtlijn **765.Fi...IP54** bestaat uit:

Ophangmiddelen	
Draagprofiel / afdekking	**07650Fi...IP54 / 07650Fi TA ...IP54**
Eindafdekkingen / koppelingsafdichting	**07650Fi KS IP54 / 07650Fi KD IP54**
Apparatendrager	**7651Fi...**

- De lichtlijn **765.Fi...IP54** is bedoeld voor binnengebruik. De toelaatbare omgevingstemperatuur t_a is afhankelijk van de gebruikte apparatendragers.
- Geschikt voor doorlussen van de voeding. Max. totale stroom **16 A** bij **2,5□.**
- **Niet** geschikt voor corrosieve atmosferen (bijv. zwembad, intensieve veeteelt, tunnel)
- Beschermklasse: **IP54**
- Beschermingsklasse: **I**

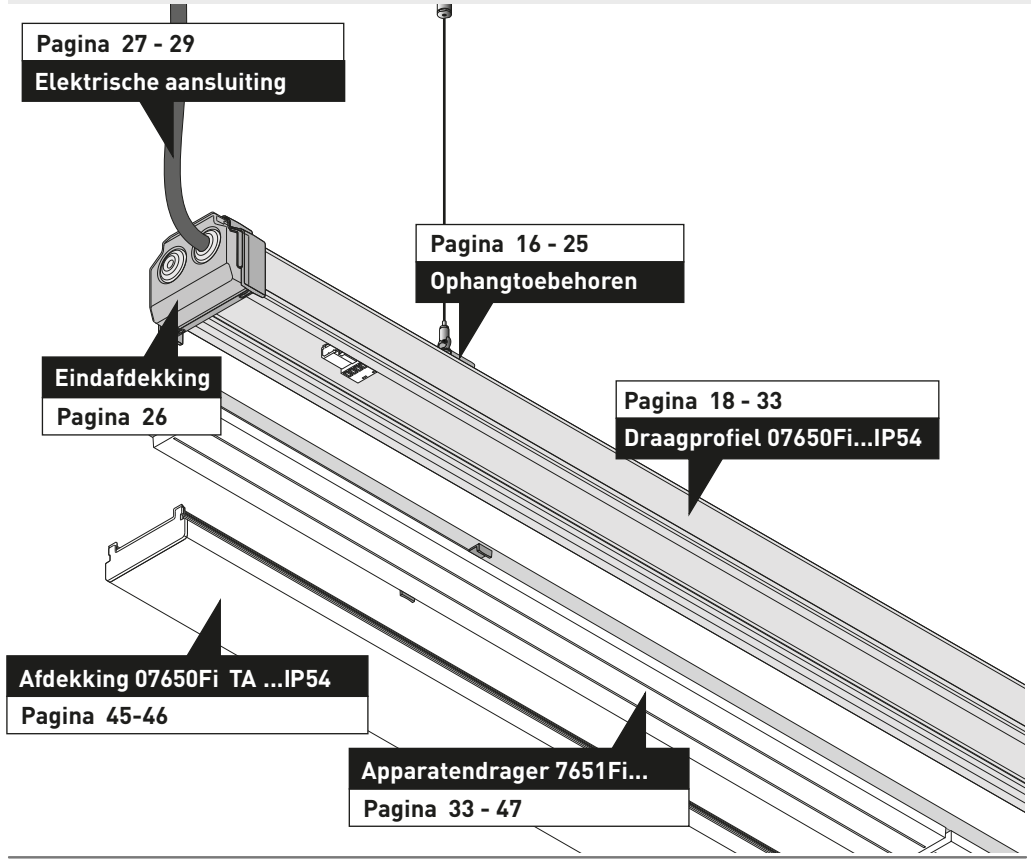

Dla własnego bezpieczeństwa należy uważnie przeczytać wszystkie instrukcje i czynności montażowe.
Zachować instrukcję na wypadek konserwacji lub demontażu.

Podłączenie elektryczne może być wykonywane wyłącznie przez wykwalifikowany, przeszkolony i upoważniony personel.

OSTRZEŻENIE – Ryzyko porażenia prądem!
- **Nigdy nie pracować przy oprawie pod napięciem.**

Źródło światła tej oprawy może być wymieniane wyłącznie przez producenta, wyznaczonego przez niego technika serwisu lub porównywalnie wykwalifikowaną osobę.

OSTRZEŻENIE – Ryzyko porażenia prądem!
- W przypadku usterek lub awarii źródła światła prosimy o kontakt z firmą TRILUX.
- Moduł LED z **grupy ryzyka 1**

D
- Temperatury powierzchniowe oprawy są ograniczone.
  Oprawa nadaje się do zastosowania w strefach, w których można liczyć się z osadzaniem się nieprzewodzących pyłów.

Ważne wskazówki dotyczące stateczników elektronicznych
- Przerwanie przewodu zerowego w obwodzie trójfazowym prowadzi do uszkodzenia instalacji oświetleniowej na skutek przepięcia.
  Dlatego zacisk rozłączny przewodu zerowego należy rozwierać tylko po odłączeniu od zasilania i zewrzeć go ponownie przed ponownym włączeniem.
- Nie przekraczać maksymalnej dopuszczalnej temperatury otoczenia t_a oprawy. Przegrzanie skraca trwałość urządzenia, a w ekstremalnych przypadkach grozi przedwczesną awarią.
- Przewody podłączeniowe wejść sterujących ściemnialnych stateczników elektronicznych (1...10 V, DALI itp.) 230 V muszą być odporne na przebicia (izolacja podstawowa).

Zapobieganie skaleczeniom
- Elementy oprawy należy montować w rękawicach ochronnych.

Unikanie zabrudzeń
- Nosić czyste rękawice montażowe.

Utylizacja zużytego sprzętu elektrycznego i elektronicznego
- Należy zawsze oddzielnie zbierać i utylizować zużyte urządzenia elektryczne i elektroniczne po zakończeniu okresu użytkowania. W przypadku wątpliwości należy uzyskać informacje na temat przyjaznego dla środowiska usuwania odpadów od władz lokalnych lub firm zajmujących się utylizacją odpadów specjalnych.

- Ważne informacje dotyczące wydajności energetycznej opraw TRILUX oraz ich konserwacji i utylizacji znaleźć można w internecie pod adresem: **www.trilux.com/eg245**

Użycie zgodne z przeznaczeniem
- Ciąg świetlny **765.Fi...IP54** składa się z następujących elementów:

Akcesoria do zawieszania	
Profil nośny / klosz	**07650Fi...IP54 / 07650Fi TA ...IP54**
Boczki / uszczelka złącza	**07650Fi KS IP54 / 07650Fi KD IP54**
Moduł podstawowy	**7651Fi...**

- Ciąg świetlny **765.Fi...IP54** jest przeznaczony do eksploatacji w pomieszczeniach zamkniętych. Dopuszczalna temperatura otoczenia $\mathbf{t_a}$ zależy od stosowanych modułów podstawowych.

- Nadaje się do wyprowadzenia zasilania. Maks. łączny prąd **16 A** przy **2,5□.**
- **Nie** nadaje się do eksploatacji w atmosferach korozyjnych (np. pływalnie, intensywna hodowla zwierząt, tunele).
- Stopień ochrony: **IP54**
- Klasa ochronności: **I**

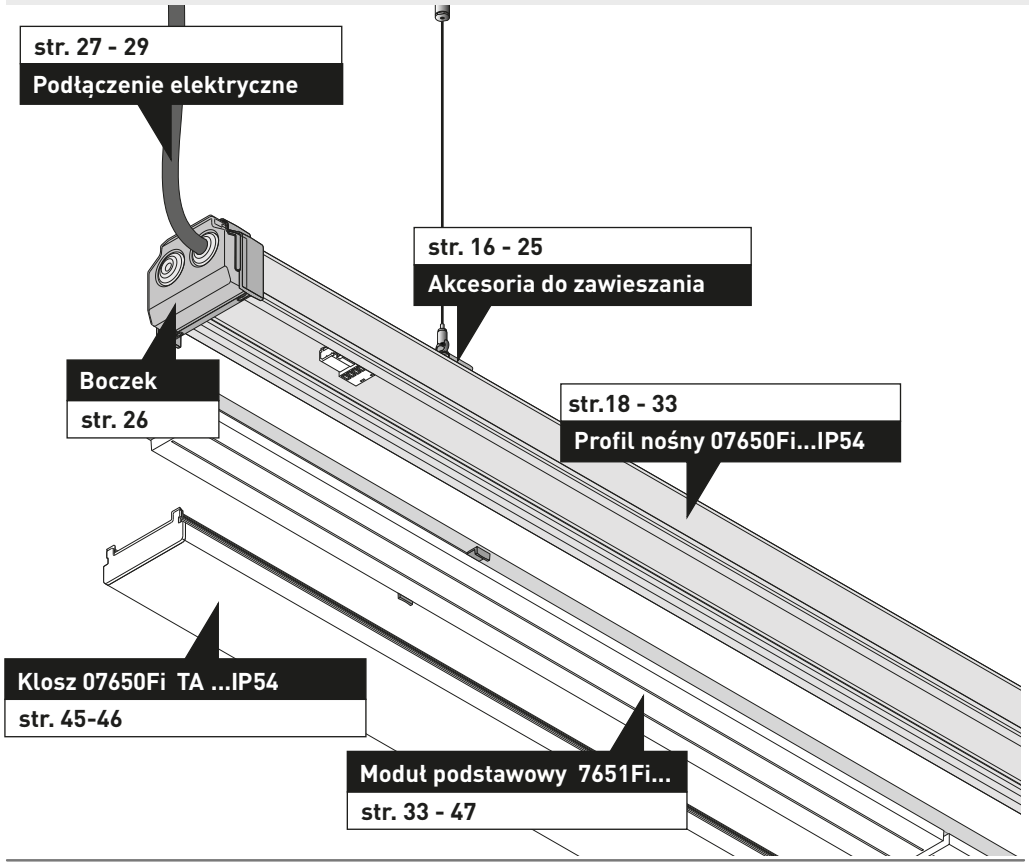

Type	TOC
A 01 DSX/1500	22 296 00
A 01 DSX/3000	72 343 00
A 01 DSX/5000	72 344 00
A 01 SX/1500	22 307 00
A 01 SX/3000	36 644 99
A 01 SX/5000	72 346 00

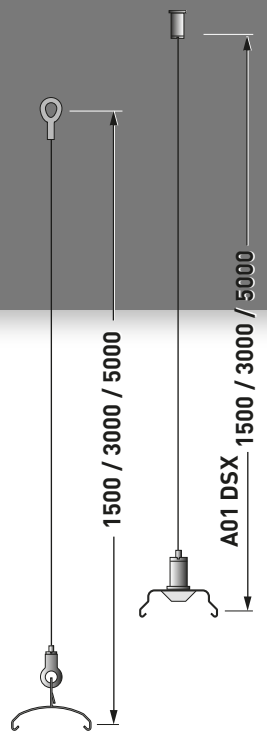

Type	TOC
E 03 SKX	61 889 00
E 03 KX	23 428 00
E 03 SX	23 432 00
D 01 X	23 212 00

de Aufhängezubehör
en Suspension accessories
fr Accessoires de suspension
it Accessori di sospensione
es Accesorios de suspensión
nl Ophangtoebehoren
pl Akcesoria do zawieszania

Type	TOC
A 01 KX/1500	22 301 00
A01 SKX/1500	61 889 00

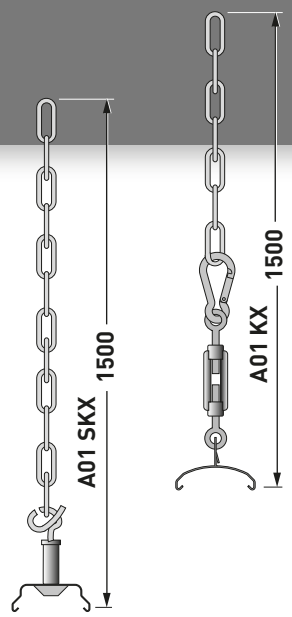

Type	TOC
E 04	23 434 00
E 05 N	23 436 00
E 01	23 420 00
E 07	23 438 00
E06	23 437 00

Type	L	≈ kg
07650Fi L150 7LV E 150...IP54	1521	2,6
07650Fi L225 7LV E 225...IP54	2258	3,6
07650Fi L225 7LV 225...IP54	2258	4,0
07650Fi L300 7LV 150...IP54	2996	4,6
07650Fi L450 7LV 150...IP54	4471	6,7
07650Fi L450 7LV 225...IP54	4471	6,6

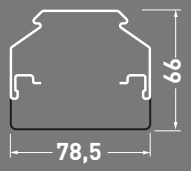

de Tragprofil / Abdeckung
en Trunking / cover
fr Profil-support / recouvrement
it Profilo portante / copertura
es Perfil de soporte / recubrimiento
nl Draagprofiel / afdekking
pl Profil nośny / klosz

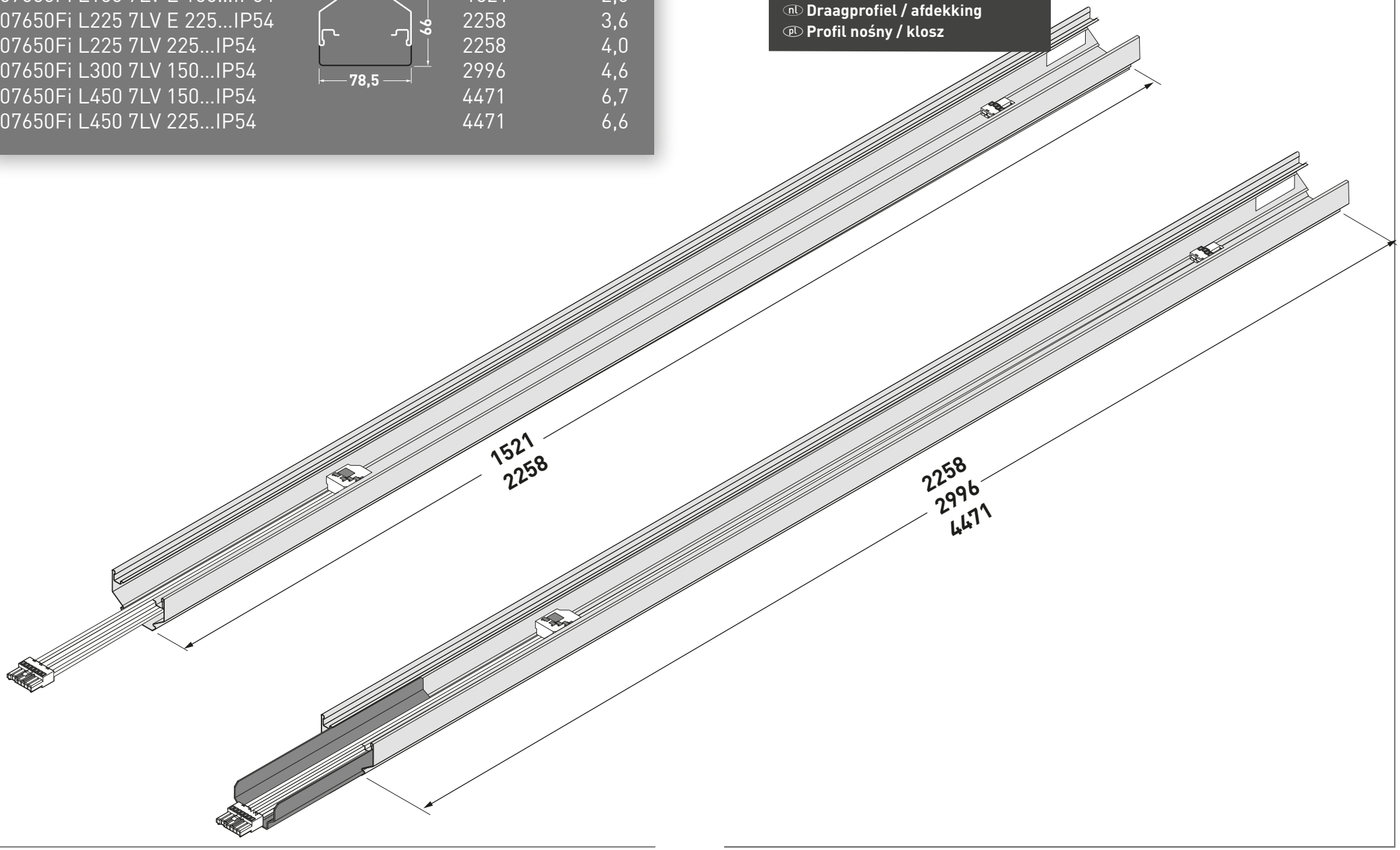

Type	L	≈ kg
07650Fi L150 7+7LV E 150...IP54	1521	3,0
07650Fi L225 7+7LV E 225...IP54	2258	4,1
07650Fi L225 7+7LV E 225...IP54	2258	4,5
07650Fi L300 7+7LV 150...IP54	2996	5,3
07650Fi L450 7+7LV 150...IP54	4471	7,7
07650Fi L450 7+7LV 225...IP54	4471	7,6

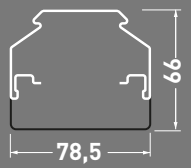

de Beachten Sie die Hinweise und Montageschritte der Montageanleitung **7651Fi...EB/UR (10119152)**.
en Please observe the notes and mounting steps described in the mounting instructions **7651Fi...EB/UR (10119152)**.
fr Veuillez respecter les indications et les étapes de montage figurant dans les instructions de montage **7651Fi...EB/UR (10119152)**.
it Osservare le indicazioni e fasi di montaggio delle istruzioni di montaggio **7651Fi...EB/UR (10119152)**.
es Tenga en cuenta las indicaciones y los pasos indicados en las instrucciones de montaje**7651Fi...EB/UR (10119152)**.
nl De aanwijzingen en montagestappen in de montagehandleiding **7651Fi...EB/UR (10119152)**.
pl Należy przestrzegać wskazówek i czynności montażowych opisanych w instrukcji **7651Fi...EB/UR (10119152)**.

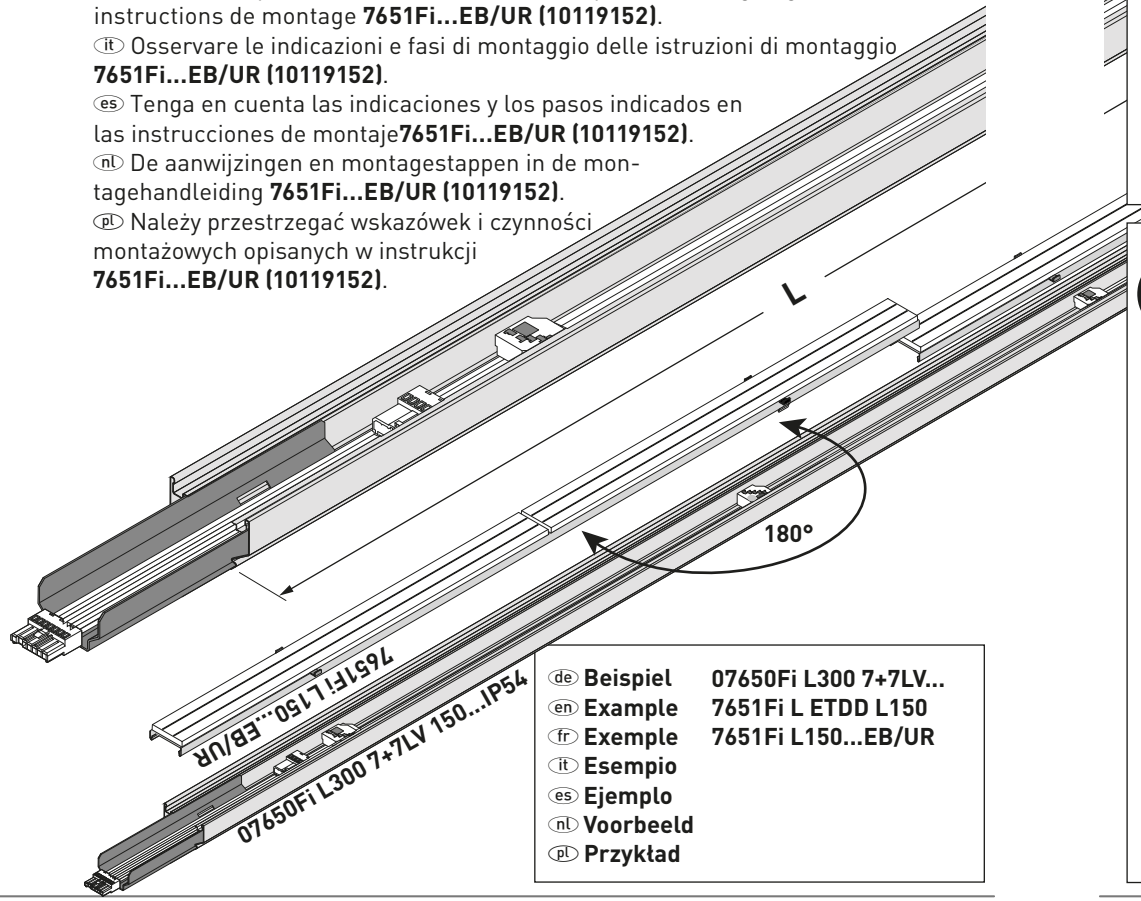

de **Beispiel**	**07650Fi L300 7+7LV...**
en **Example**	**7651Fi L ETDD L150**
fr **Exemple**	**7651Fi L150...EB/UR**
it **Esempio**	
es **Ejemplo**	
nl **Voorbeeld**	
pl **Przykład**	

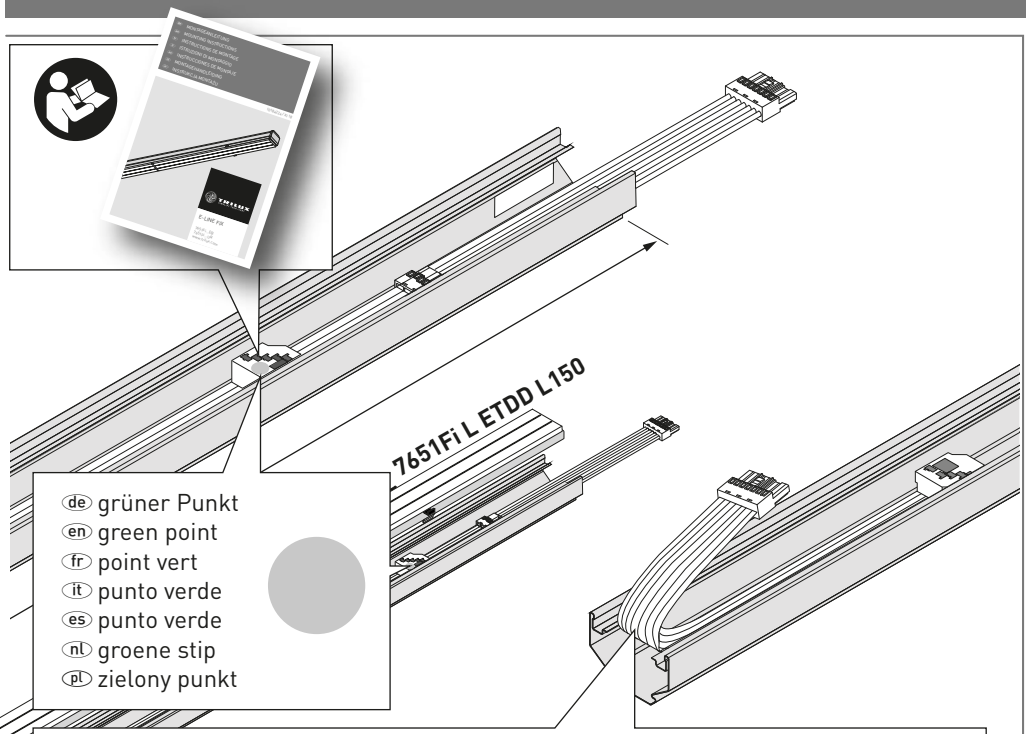

de grüner Punkt
en green point
fr point vert
it punto verde
es punto verde
nl groene stip
pl zielony punkt

de **HINWEIS**
Positionieren Sie den überhängenden Kabelbaum am Anfang/Ende des Lichtbandes entsprechend der Darstellung in das Tragprofil.

en **NOTE**
Position the overhanging cable harness at the beginning or end of the continuous line into the trunking according to the diagram.

fr **REMARQUE**
Positionnez le faisceau de câbles excédentaires au début/à l'extrémité de la ligne continue dans le profil-support conformément à la figure.

it **AVVISO**
Posizionare il cablaggio sporgente all'inizio/alla fine della fila continua nel profilo portante come indicato in figura.

es **AVISO**
Posicione el mazo de cables saliente al principio/al final de la línea continua según la imagen en el perfil de soporte.

nl **OPMERKING**
Plaats de overhangende kabelboom aan het begin/einde van de lichtlijn in het draagprofiel zoals getoond op de illustratie.

pl **WSKAZÓWKA**
Umieścić zwisające wiązki kablowe na początku i na końcu ciągu świetlnego w profilu nośnym zgodnie z ilustracją.

E-LINE NEXT FIX

1

(de) **Aufhängezubehör + Tragprofil**
(en) **Suspension accessories + Trunking**
(fr) **Accessoires de suspension + Profil-support**
(it) **Accessori di sospensione + Profilo portante**
(es) **Accesorios de suspensión + Perfil de soporte**
(nl) **Ophangtoebehoren + Draagprofiel**
(pl) **Akcesoria do zawieszania + Profil nośny**

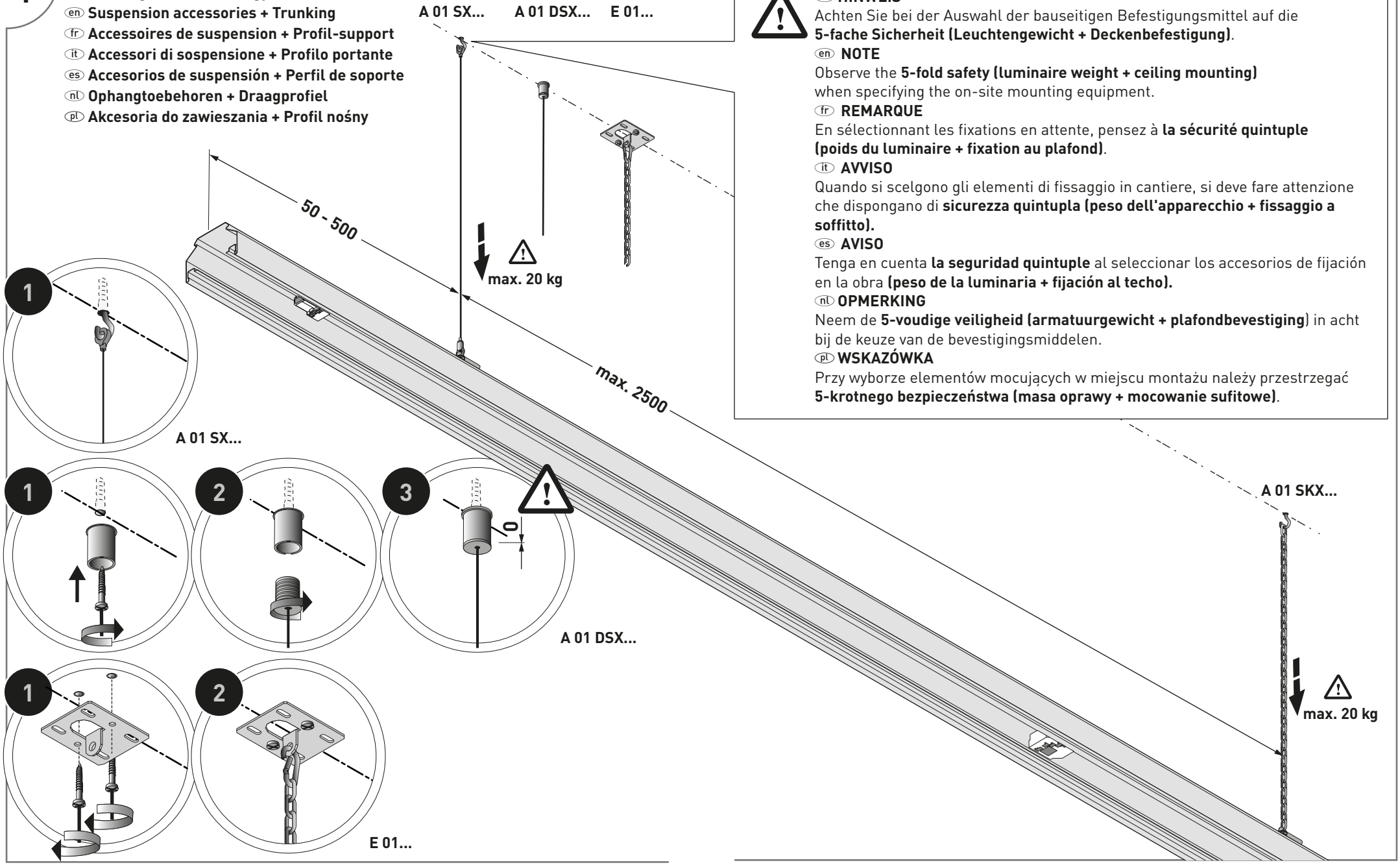

(de) **HINWEIS**
Achten Sie bei der Auswahl der bauseitigen Befestigungsmittel auf die **5-fache Sicherheit (Leuchtengewicht + Deckenbefestigung)**.

(en) **NOTE**
Observe the **5-fold safety (luminaire weight + ceiling mounting)** when specifying the on-site mounting equipment.

(fr) **REMARQUE**
En sélectionnant les fixations en attente, pensez à **la sécurité quintuple (poids du luminaire + fixation au plafond)**.

(it) **AVVISO**
Quando si scelgono gli elementi di fissaggio in cantiere, si deve fare attenzione che dispongano di **sicurezza quintupla (peso dell'apparecchio + fissaggio a soffitto).**

(es) **AVISO**
Tenga en cuenta **la seguridad quintuple** al seleccionar los accesorios de fijación en la obra **(peso de la luminaria + fijación al techo).**

(nl) **OPMERKING**
Neem de **5-voudige veiligheid (armatuurgewicht + plafondbevestiging)** in acht bij de keuze van de bevestigingsmiddelen.

(pl) **WSKAZÓWKA**
Przy wyborze elementów mocujących w miejscu montażu należy przestrzegać **5-krotnego bezpieczeństwa (masa oprawy + mocowanie sufitowe)**.

2

de **Aufhängezubehör + Tragprofil**
en **Suspension accessories + Trunking**
fr **Accessoires de suspension + Profil-support**
it **Accessori di sospensione + Profilo portante**
es **Accesorios de suspensión + Perfil de soporte**
nl **Ophangtoebehoren + Draagprofiel**
pl **Akcesoria do zawieszania + Profil nośny**

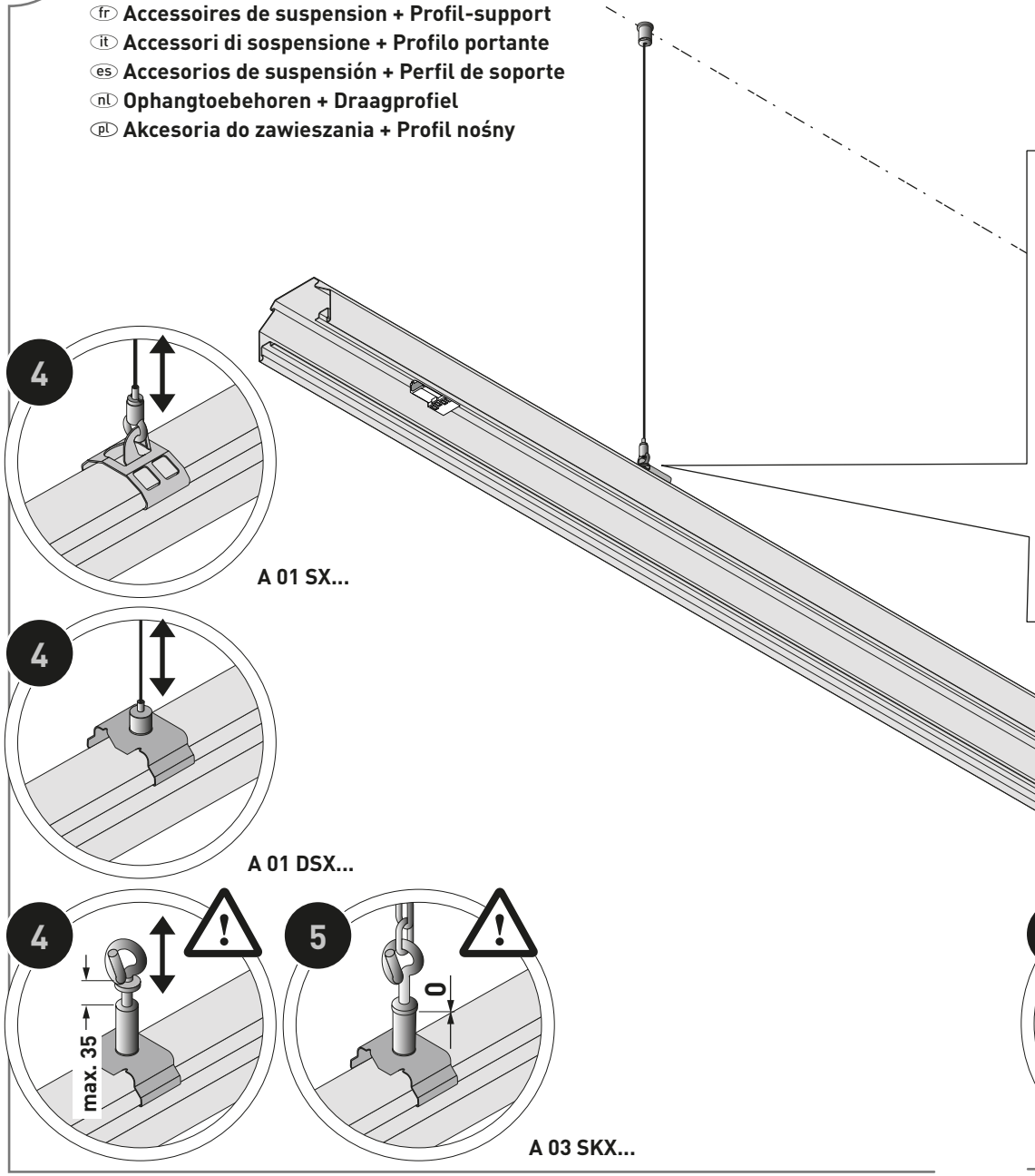

E-LINE NEXT FIX

de TRILUX empfiehlt eine **2-Mann-Montage** für das Lichtband.
en TRILUX recommends **2 person installation** for the continuous line.
fr TRILUX recommande un **montage** de la ligne continue à **deux personnes**.
it TRILUX consiglia di effettuare in **due il montaggio della fila** continua.
es TRILUX recomienda un **montaje** por **dos personas** de la línea continua.
nl TRILUX raadt aan de **montage** van de lichtlijn **met 2 personen** uit te voeren.
pl TRILUX zaleca **montaż** ciągu świetlnego w **2 osoby**.

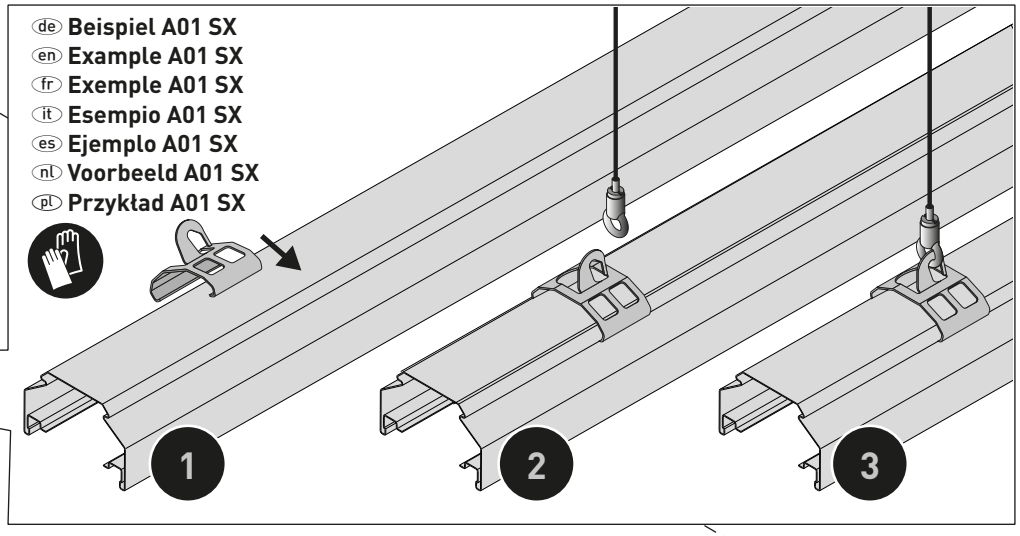

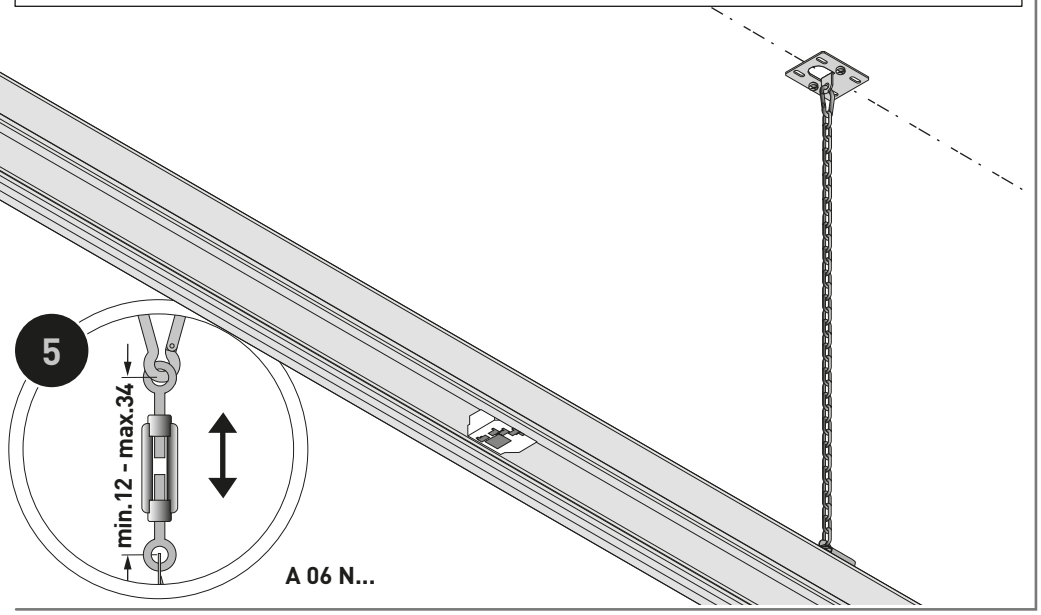

Type
07650Fi KS IP54 03

de **Kopfstück**
en **End cap**
fr **Embout frontal**
it **Testata terminale**
es **Cabezal**
nl **Eindafdekking**
pl **Boczek**

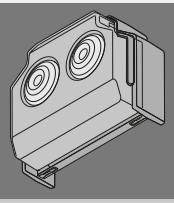

TOC
72 706 00

3

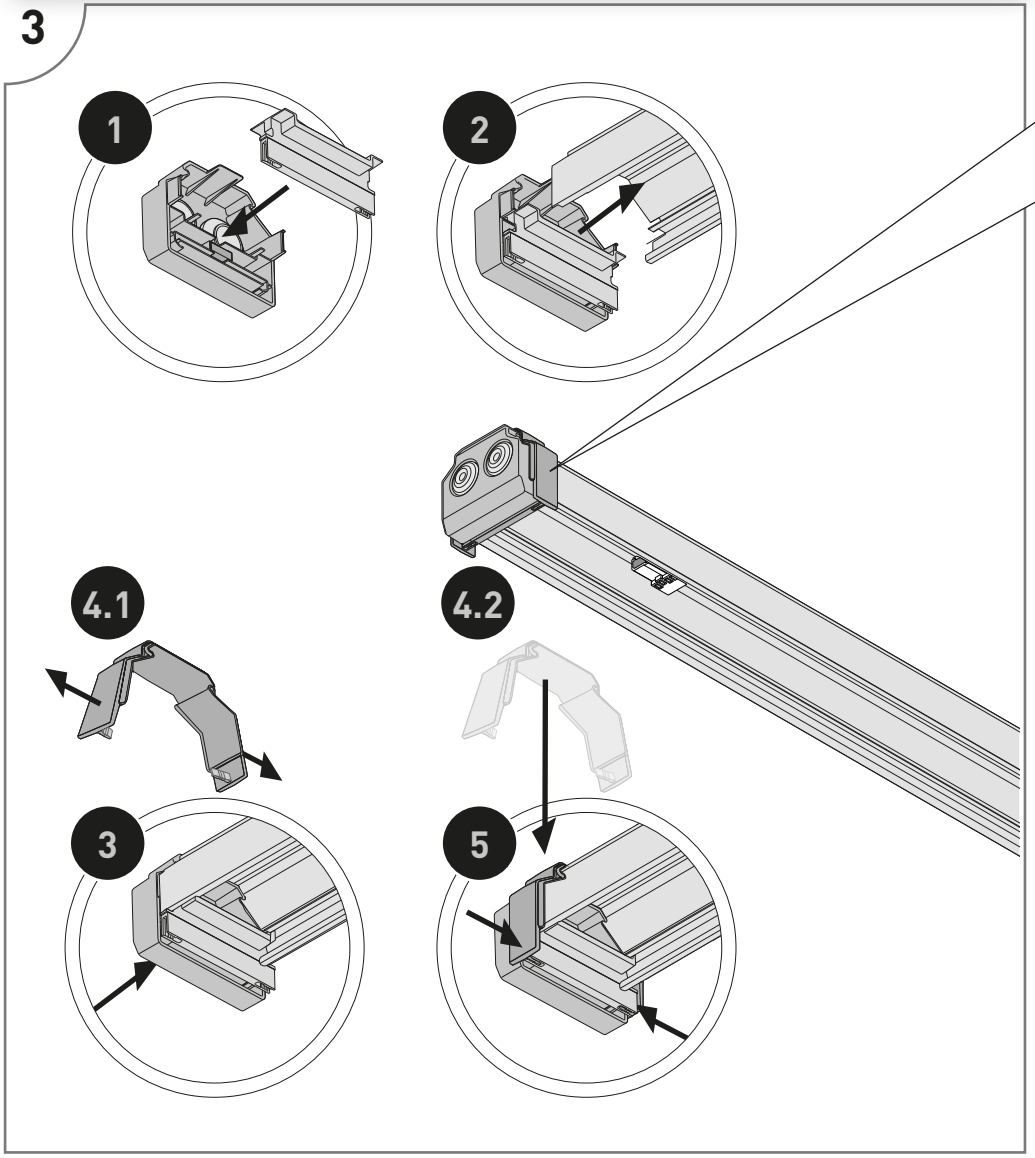

de **HINWEIS**
Bitte prüfen Sie die korrekte Position der Kupplungsdichtung.
en **INFORMATION**
Please check correct positioning of the coupling seal.
fr **REMARQUE**
Vérifiez la position correcte du kit d'étanchéité.
it **AVVISO**
Si prega di verificare la posizione corretta della guarnizione per giunti.
es **AVISO**
Por favor, compruebe la posición correcta de la junta de acoplamiento.
nl **OPMERKING**
Controleer of de koppelingsafdichting correct is aangebracht.
pl **WSKAZÓWKA**
Sprawdzić prawidłowe położenie uszczelki złącza.

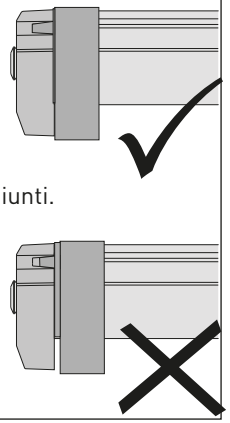

4

de **Elektrischer Anschluss**
en **Electrical connection**
fr **Raccordement électrique**
it **Allacciamento elettrico**
es **Conexión eléctrica**
nl **Elektrische aansluiting**
pl **Podłączenie elektryczne**

E= de Einspeisung
en Cable entry
fr Alimentation
it Alimentazione
es Alimentación
nl Kabelinvoer
pl Zasilanie

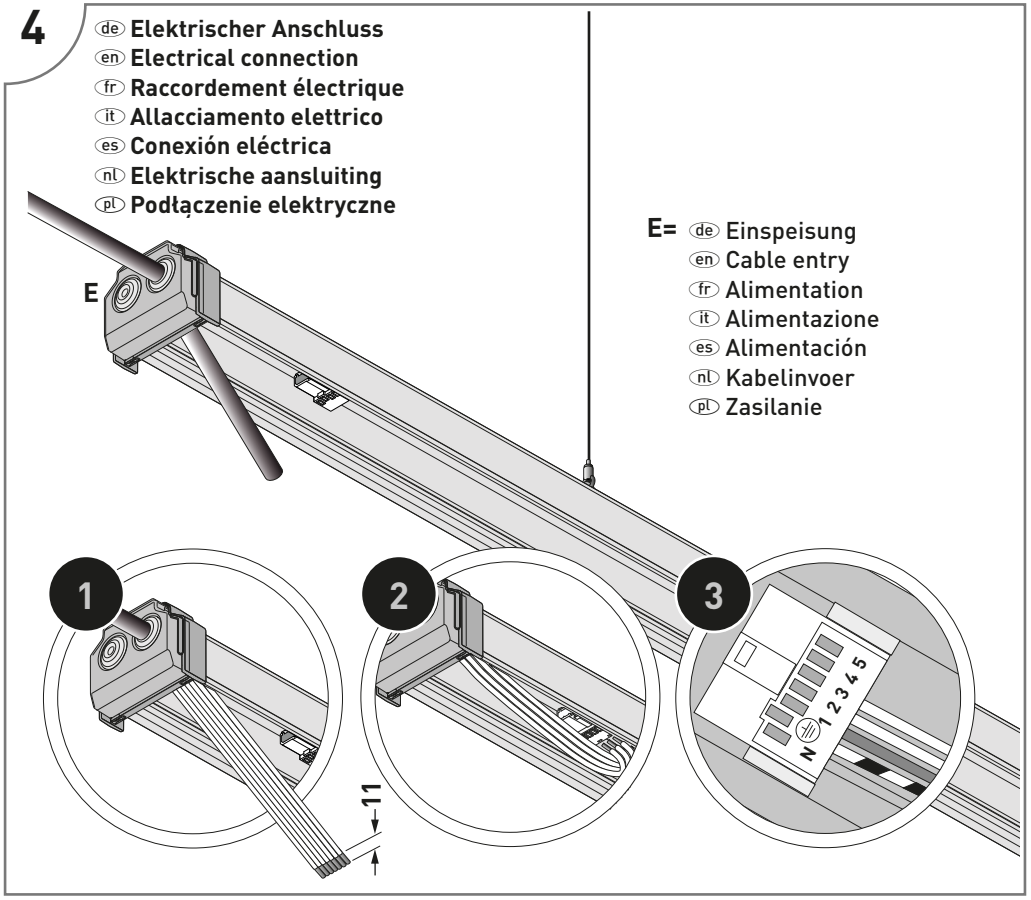

de Zubehör elektrischer Anschluss*
en Accessory electrical connection*
fr Accessoires de raccordement électrique*
it Accessori allacciamento elettrico*
es Accesorios para la conexión eléctrica*
nl Toebehoren elektrische aansluiting*
pl Akcesoria elektryczne*

Type	TOC
07690 VS	68 973 00

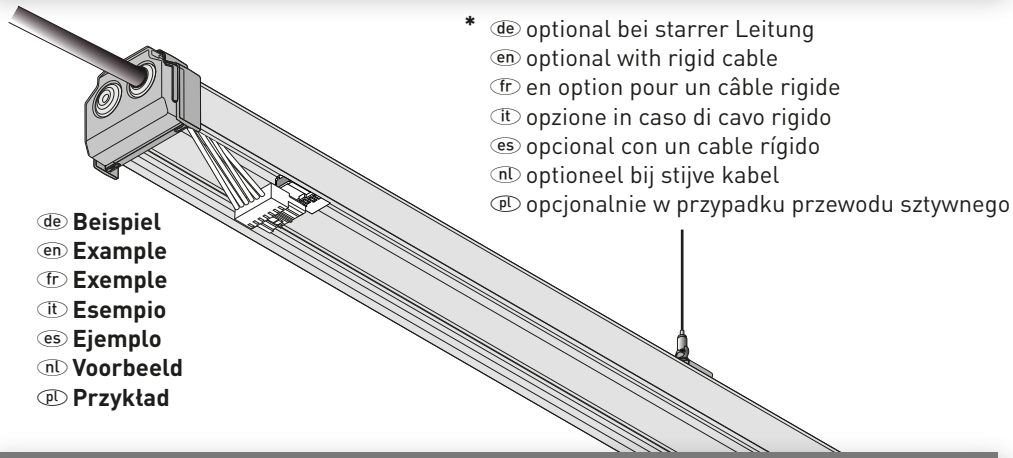

* de optional bei starrer Leitung
en optional with rigid cable
fr en option pour un câble rigide
it opzione in caso di cavo rigido
es opcional con un cable rígido
nl optioneel bij stijve kabel
pl opcjonalnie w przypadku przewodu sztywnego

de **Beispiel**
en **Example**
fr **Exemple**
it **Esempio**
es **Ejemplo**
nl **Voorbeeld**
pl **Przykład**

Type	TOC
07690 VV	21 973 00

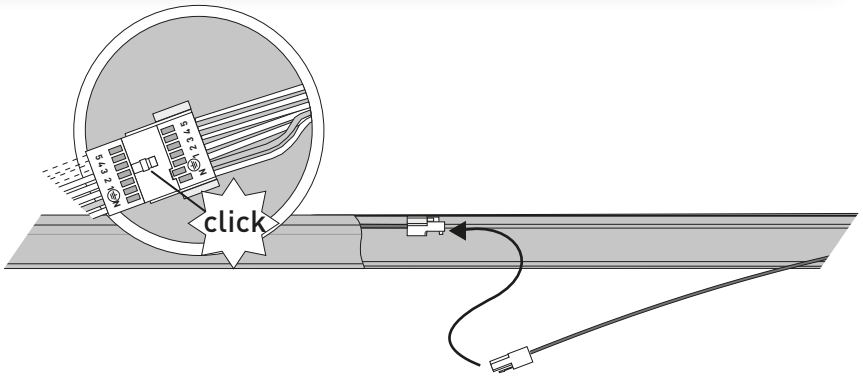

de **Beispiel**
en **Example**
fr **Exemple**
it **Esempio**
es **Ejemplo**
nl **Voorbeeld**
pl **Przykład**

Type	TOC
07690 VS 2,5□ L300	68 222 00

Type	TOC
07690 VS 2,5□ L100	68 221 00

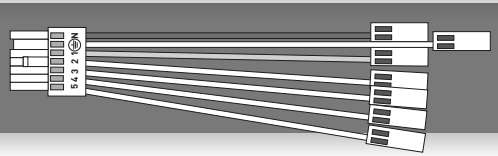

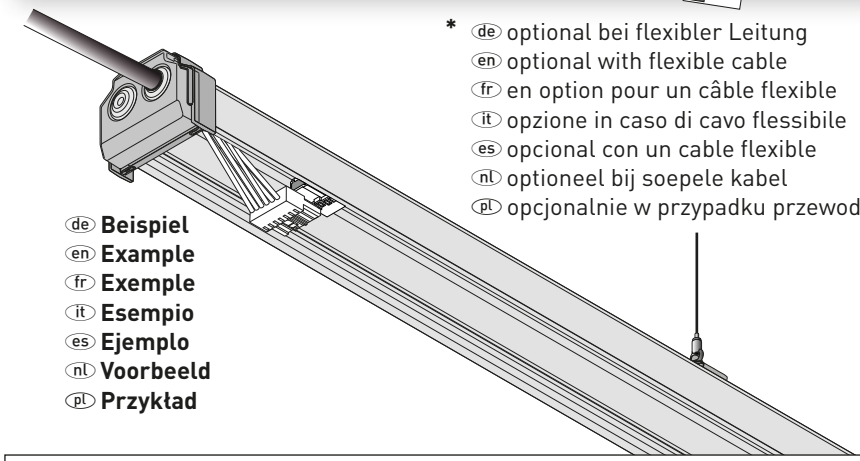

* de optional bei flexibler Leitung
en optional with flexible cable
fr en option pour un câble flexible
it opzione in caso di cavo flessibile
es opcional con un cable flexible
nl optioneel bij soepele kabel
pl opcjonalnie w przypadku przewodu elastycznego

de **Beispiel**
en **Example**
fr **Exemple**
it **Esempio**
es **Ejemplo**
nl **Voorbeeld**
pl **Przykład**

de **HINWEIS**
Darf nur in Bereichen eingesetzt werden, wo **keine** Bauteile der Geräte-träger positioniert sind.
en **NOTE**
Use only in areas in which **no** components of gear trays are positioned.
fr **REMARQUE**
Doit être monté exclusivement dans les zones où **n'est** positionné aucun élément des platines-réglettes.
it **AVVISO**
Usare soltanto in aree nei quali **non** sono positzionati componenti dei binari portanti.
es **AVISO**
Utilizar exclusivamente en zonas donde **no** se ubiquen otros componentes de portaequipos.
nl **OPMERKING**
Mag alleen op plaatsen worden ingevoegd, waar **geen** onderdelen van apparaat-houders gepositioneerd zijn.
pl **WSKAZÓWKA**
Wolno stosować tylko tam, gdzie nie ma umieszczonych elementów modułów podstawowych.

Type
07650Fi KD IP54 03

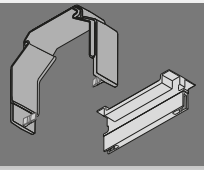

TOC
72 705 00

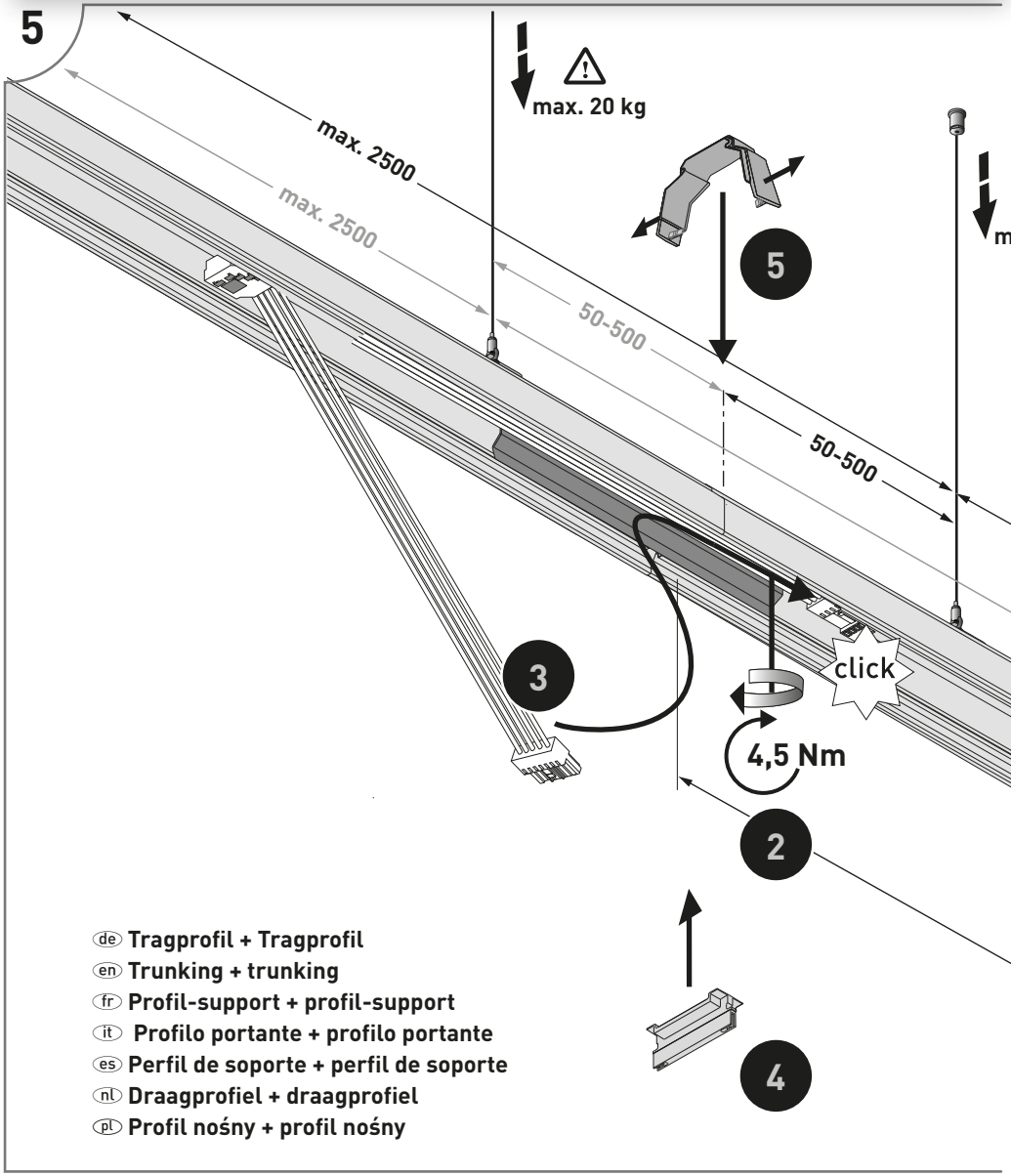

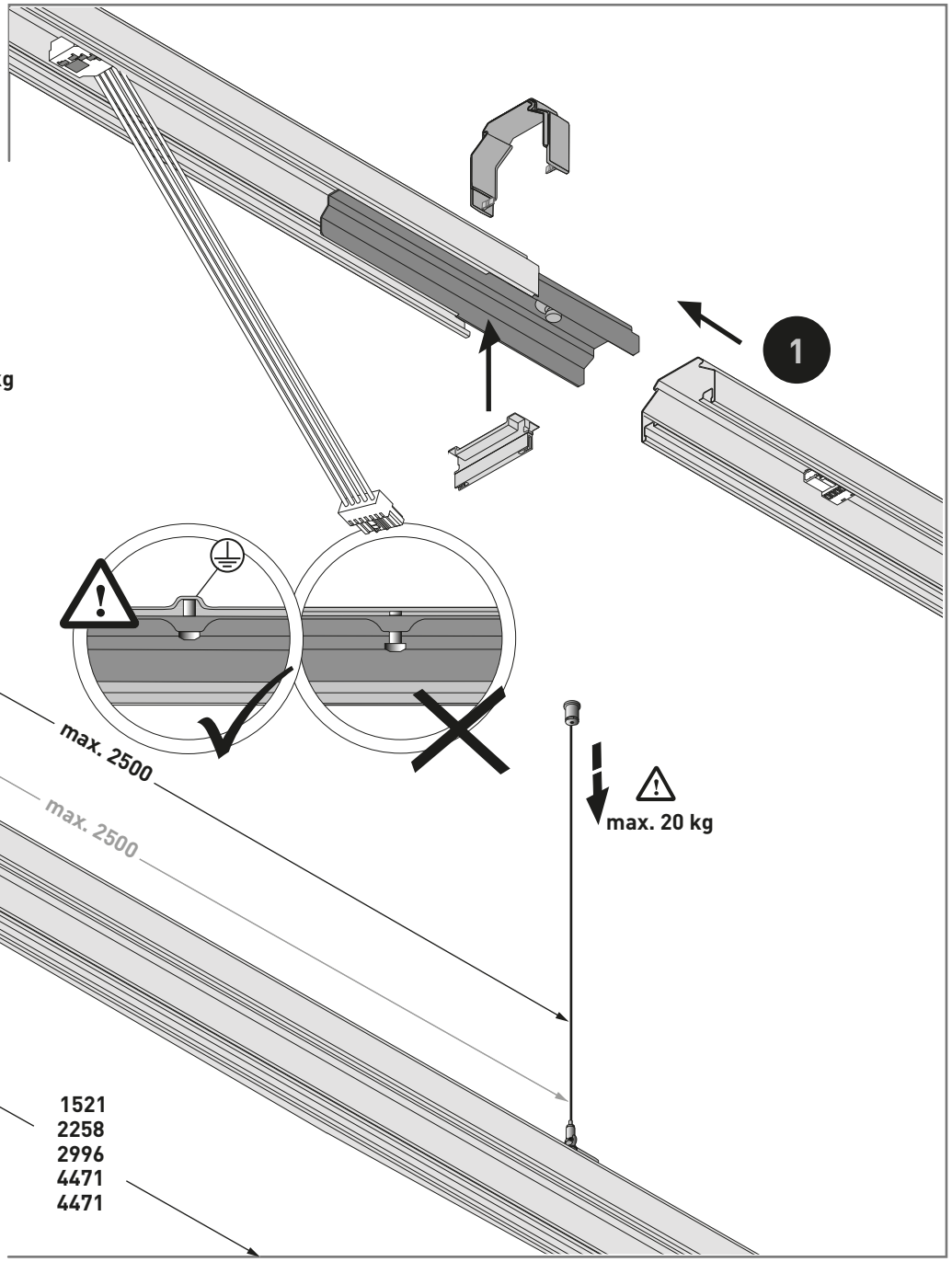

6

(de) **HINWEIS**
Kupplungsdichtung **mittig** zwischen den Tragprofilen positionieren.
(en) **INFORMATION**
Position the coupling seal centrally between the trunking profiles.
(fr) **REMARQUE**
Positionnez le kit d'étanchéité au centre entre les profils-supports.
(it) **AVVISO**
Posizionare la guarnizione per giunti centralmente tra i profili portanti.
(es) **AVISO**
La junta de acoplamiento debe posicionarse en el centro entre los perfiles de soporte.
(nl) **OPMERKING**
Koppelingsafdichting in het midden tussen de draagprofielen aanbrengen.
(pl) **WSKAZÓWKA**
Umieścić uszczelkę złącza centralnie pomiędzy profilami nośnymi.

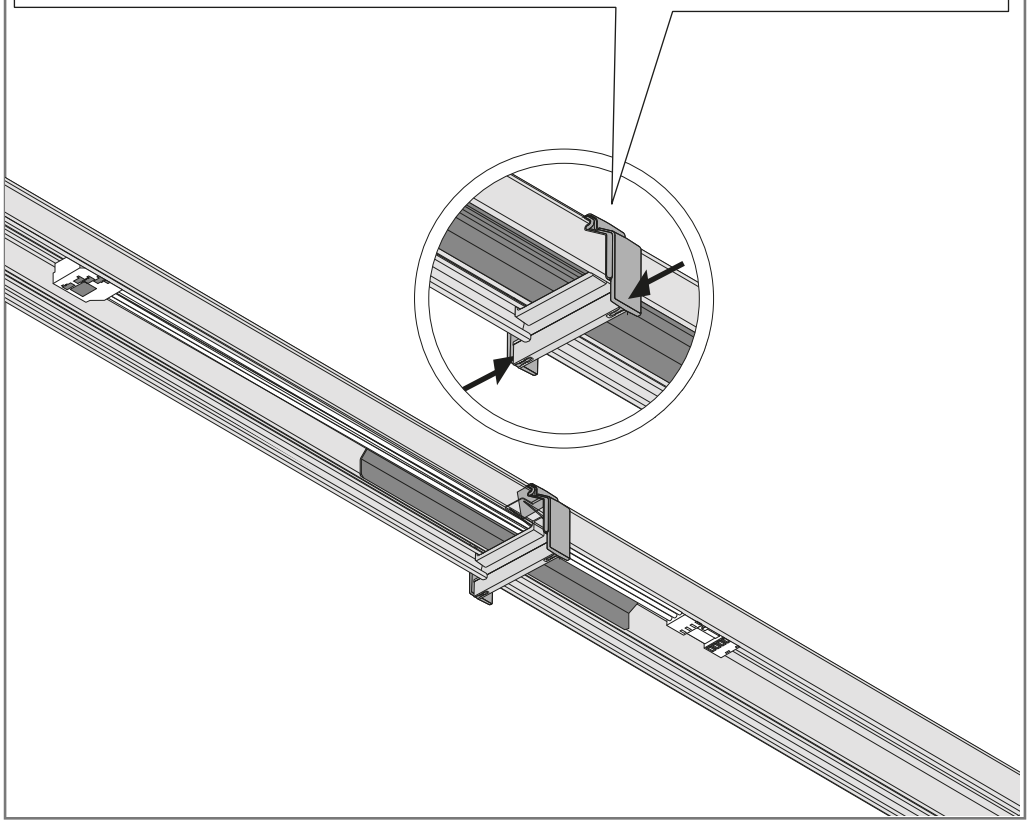

7

(de) **Tragprofil + Kopfstück**
(en) **Trunking + end cap**
(fr) **Profil-support + embout frontal**
(it) **Profilo portante + testata terminale**
(es) **Perfil de soporte + cabezal**
(nl) **Draagprofiel + eindafdekking**
(pl) **Profil nośny + boczek**

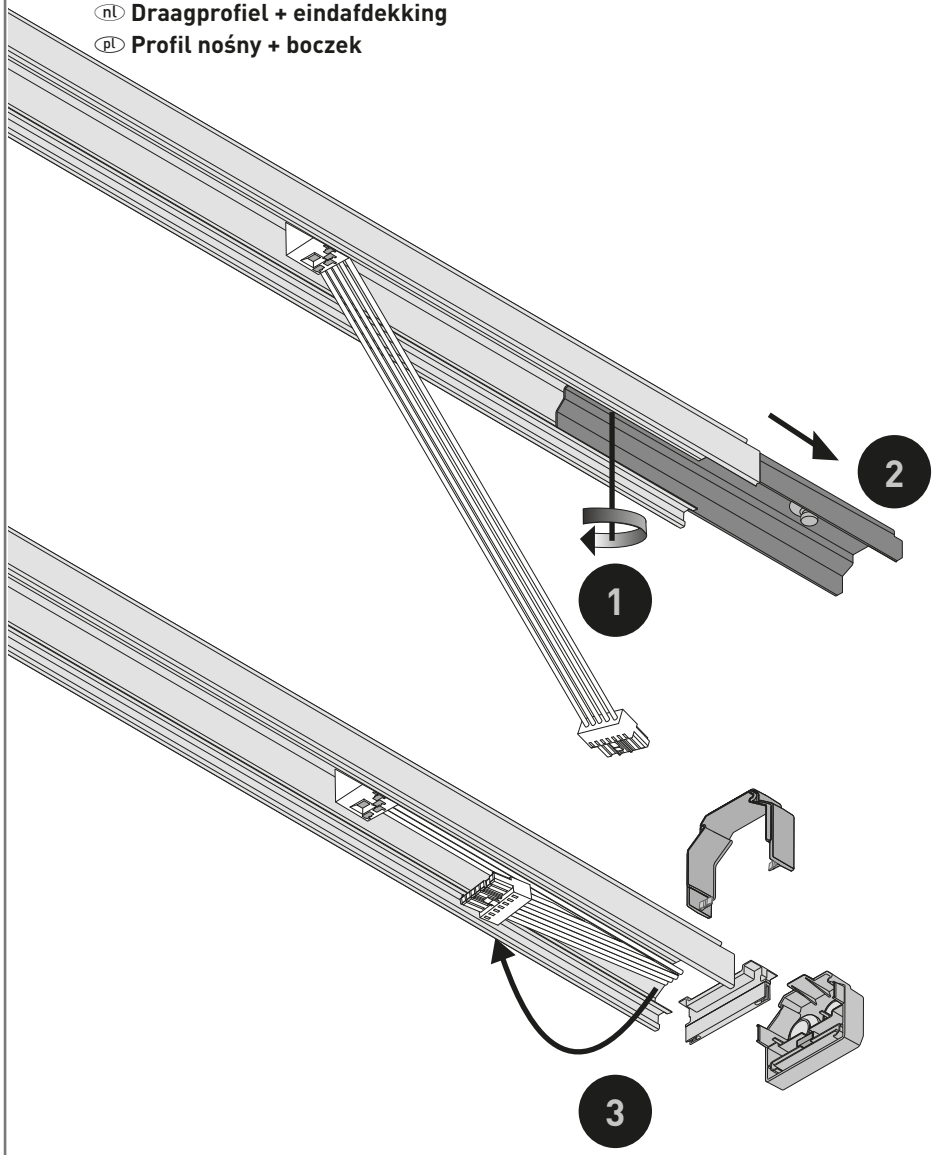

8

de **HINWEIS**
Bitte prüfen Sie die korrekte Position der Kupplungsdichtung (siehe Seite 26).

en **INFORMATION**
Please check correct positioning of the coupling seal (see page 26).

fr **REMARQUE**
Vérifiez la position correcte du kit d'étanchéité (voir page 26).

it **AVVISO**
Si prega di verificare la posizione corretta della guarnizione per giunti (vedi pag. 26).

es **AVISO**
Por favor, compruebe la posición correcta de la junta de acoplamiento (véase la página 26).

nl **OPMERKING**
Controleer of de koppelingsafdichting correct is aangebracht (zie pagina 26).

pl **WSKAZÓWKA**
Należy sprawdzić prawidłowe położenie uszczelki złącza (patrz strona 26).

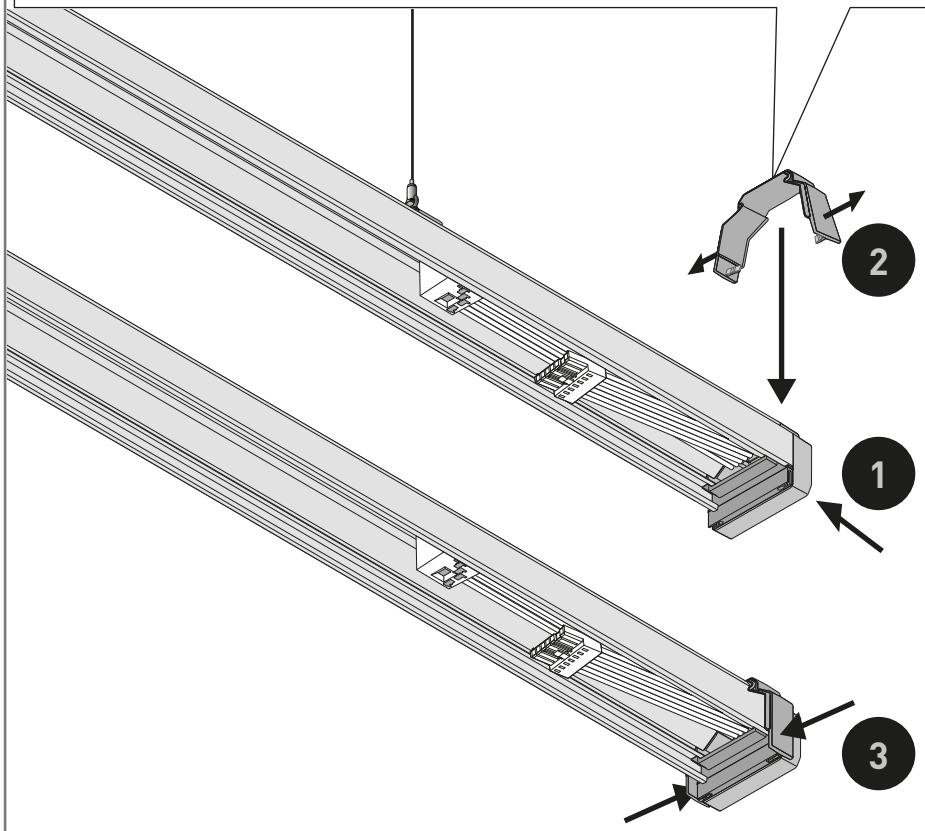

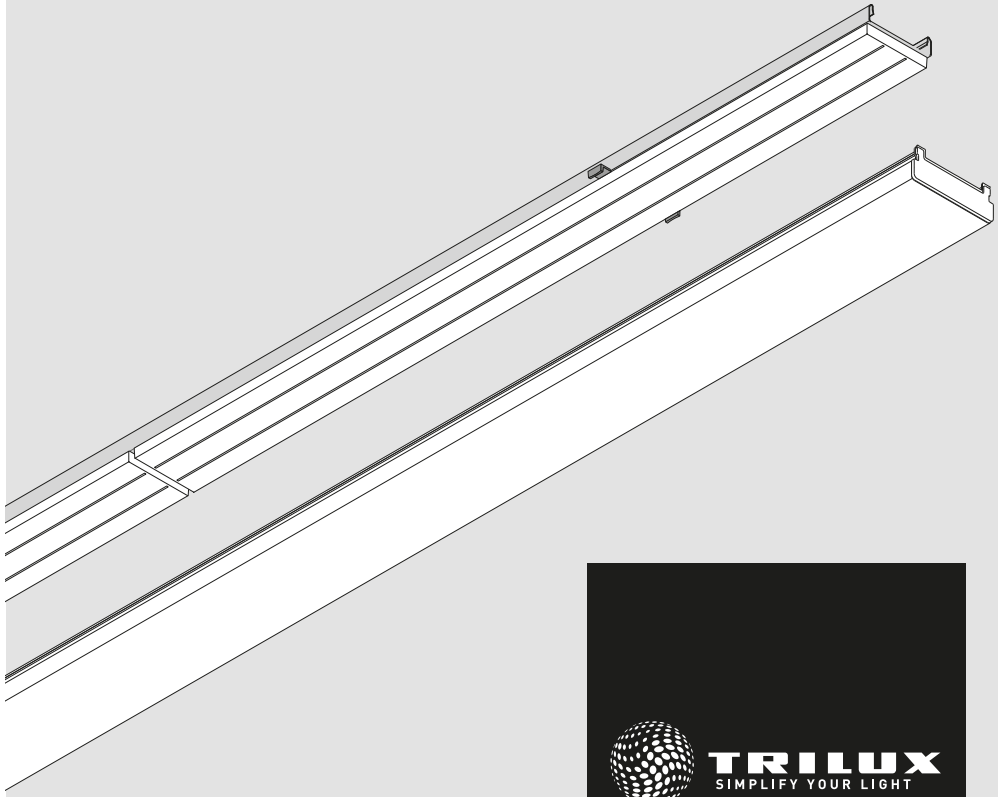

TRILUX
SIMPLIFY YOUR LIGHT

E-LINE NEXT FIX

7651Fi...
07650Fi TA ...IP54
www.trilux.com

de SICHERHEITSHINWEISE E-LINE NEXT FIX

BESTIMMUNGSGEMÄSSE VERWENDUNG

- Der Geräteträger **7651Fi...IP54** ist bestimmt zur Verwendung mit dem Tragprofil **07650Fi...IP54** .
- Das Lichtband **765.Fi...IP54** ist bestimmt für den Betrieb in Innenräumen bis zu einer Umgebungstemperatur t_a von:
  (siehe Tabelle Seite 36 - 37)

en SAFETY NOTES

INTENDED USE

- The gear tray **7651Fi...IP54** is intended for use with trunking **07650Fi...IP54** .
- The continuous line **765.Fi...IP54** is intended for indoor use up to an ambient temperature t_a of:
  (see table on page 36 - 37)

fr CONSIGNES DE SÉCURITÉ

UTILISATION CONFORME À L'USAGE PRÉVU

- La platine-appareillage **7651Fi...IP54** est conçue pour s'utiliser avec le profil-support **07650Fi...IP54** .
- La ligne continue **765.Fi...IP54** a été conçue pour un fonctionnement dans des espaces intérieurs à la température ambiante t_a maximale de :
  (voir tableau, pages 36 - 37)

it AVVERTENZE DI SICUREZZA

IMPIEGO SECONDO DESTINAZIONE

- La base cablata **7651Fi...IP54** è destinata all'impiego con il profilo portante **07650Fi...IP54** .
- La fila continua **765.Fi...IP54** è destinata all'impiego in interni ad una temperatura ambiente t_a massima di:
  (vedi tabella alle pagine 36 - 37)

es INDICACIONES DE SEGURIDAD E-LINE NEXT FIX

USO CONFORME

- El portaequipos **7651Fi...IP54** está previsto para el uso con el perfil de soporte **07650Fi...IP54** .
- La línea continua **765.Fi...IP54** está prevista para la operación en espacios interiores hasta una temperatura ambiente t_a de:
  (véanse las tablas en las páginas 36 - 37)

nl VEILIGHEIDSINSTRUCTIES

GEBRUIK VOLGENS DE SPECIFICATIES

- De apparatendrager **7651Fi...IP54** is bedoeld voor gebruik met het draagprofiel **07650Fi...IP54** .
- De lichtlijn **765.Fi...IP54** is bedoeld voor gebruik in binnenruimten bij een maximale omgevingstemperatuur t_a van:
  (zie tabel op pagina 36 - 37)

pl ZASADY BEZPIECZEŃSTWA

ZASTOSOWANIE ZGODNIE Z PRZEZNACZENIEM

- Moduł podstawowy **7651Fi...IP54** przeznaczony jest do stosowania z profilem nośnym **07650Fi...IP54** .
- Ciąg świetlny **765.Fi...IP54** jest przeznaczony do eksploatacji w pomieszczeniach zamkniętych do temperatury otoczenia t_a:
  (patrz tabela na stronach 36 - 37)

E-LINE NEXT FIX

7651Fi...L150 IP54

Type	4000/4500lm	5000/5500lm	6000/6500lm	7000/7500lm	8000lm	8500lm	9000/9500lm	10000lm
7651Fi L..	**35°C**	**35°C**	**35°C**	**35°C**	**35°C**	**35°C**	**25°C**	**25°C**
7651Fi HE L.. ...-8..	**50°C**	**50°C**	**45°C**	**45°C**	**40°C**	**35°C**	**30°C**	**25°C**
7651Fi HE L.. ...-9..	**50°C**	**45°C**	**45°C**	**40°C**	**35°C**	**30°C**	**25°C**	**25°C**

Type	11000/12000lm	13000lm
7651Fi L..		
7651Fi HE L.. ...-8..	**25°C**	
7651Fi HE L.. ...-9..		

7651Fi...L225 IP54

Type	6000/6500lm	7000lm	7500lm	8000lm	8500lm	9000lm	9500lm	10000/11000lm
7651Fi L..	**35°C**	**35°C**	**30°C**	**30°C**	**30°C**	**25°C**	**25°C**	**25°C**
7651Fi HE L.. ...-8..	**50°C**	**50°C**	**50°C**	**40°C**	**40°C**	**40°C**	**35°C**	**30°C**
7651Fi HE L.. ...-9..	**50°C**	**45°C**	**45°C**	**40°C**	**35°C**	**30°C**	**30°C**	**25°C**
7651Fi HE+ L.. ...-8..				**45°C**	**45°C**	**45°C**	**40°C**	**30°C**
7651Fi HE+ L.. ...-9..				**45°C**	**40°C**	**35°C**	**35°C**	**25°C**

Type	12000lm	13000/14000/15000/16000/17000lm	18000lm	19000lm	20000lm
7651Fi L..	**25°C**	**25°C**	**25°C**		
7651Fi HE L.. ...-8..	**25°C**	**25°C**	**25°C**	**25°C**	**25°C**
7651Fi HE L.. ...-9..	**25°C**	**25°C**			
7651Fi HE+ L.. ...-8..	**30°C**	**30°C**	**30°C**	**25°C**	**25°C**
7651Fi HE+ L.. ...-9..	**30°C**	**25°C**	**25°C**	**25°C**	**25°C**

Type	L	≈ kg
7651Fi...L...ET L150	1475.0	1,7
7651Fi...L...ET L225	2212,5	2,3
7651Fi...L...ETDD L150	1475.0	1,7
7651Fi...L...ETDD L225	2212,5	2,3

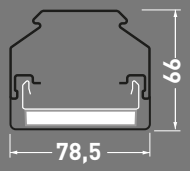

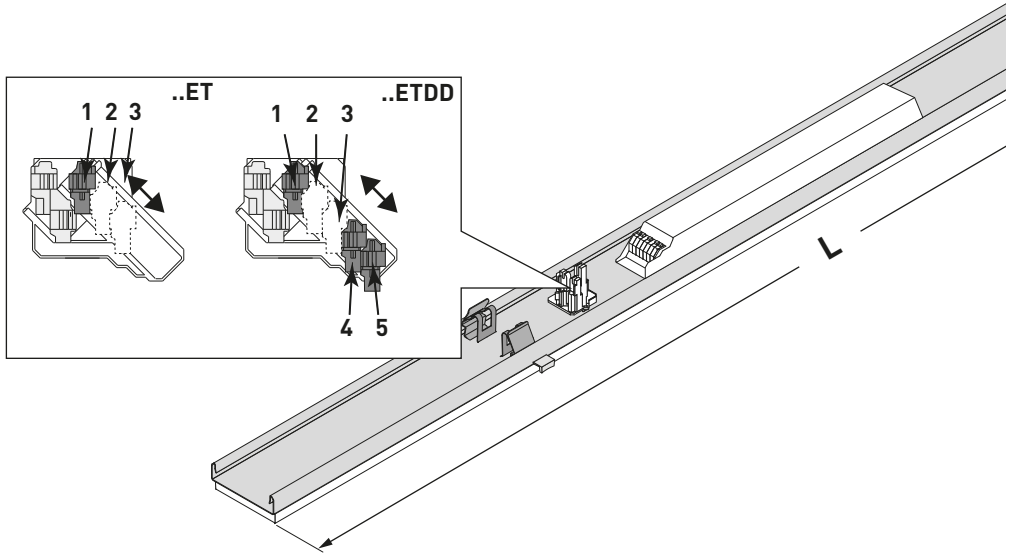

de Geräteträger
en Gear tray
fr Platine-appareillage
it Base cablata
es Portaequipos
nl Apparatendrager
pl Moduł podstawowy

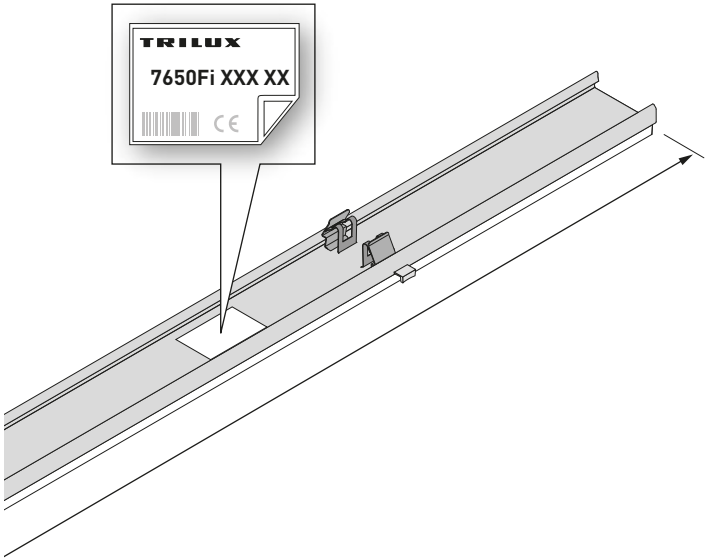

1.1

de **Tragprofil + Geräteträger**
en **Trunking + gear tray**
fr **Profil-support + platine-appareillage**
it **Profilo portante + base cablata**
es **Perfil de soporte + portaequipos**
nl **Draagprofiel + apparatendrager**
pl **Profil nośny + moduł podstawowy**

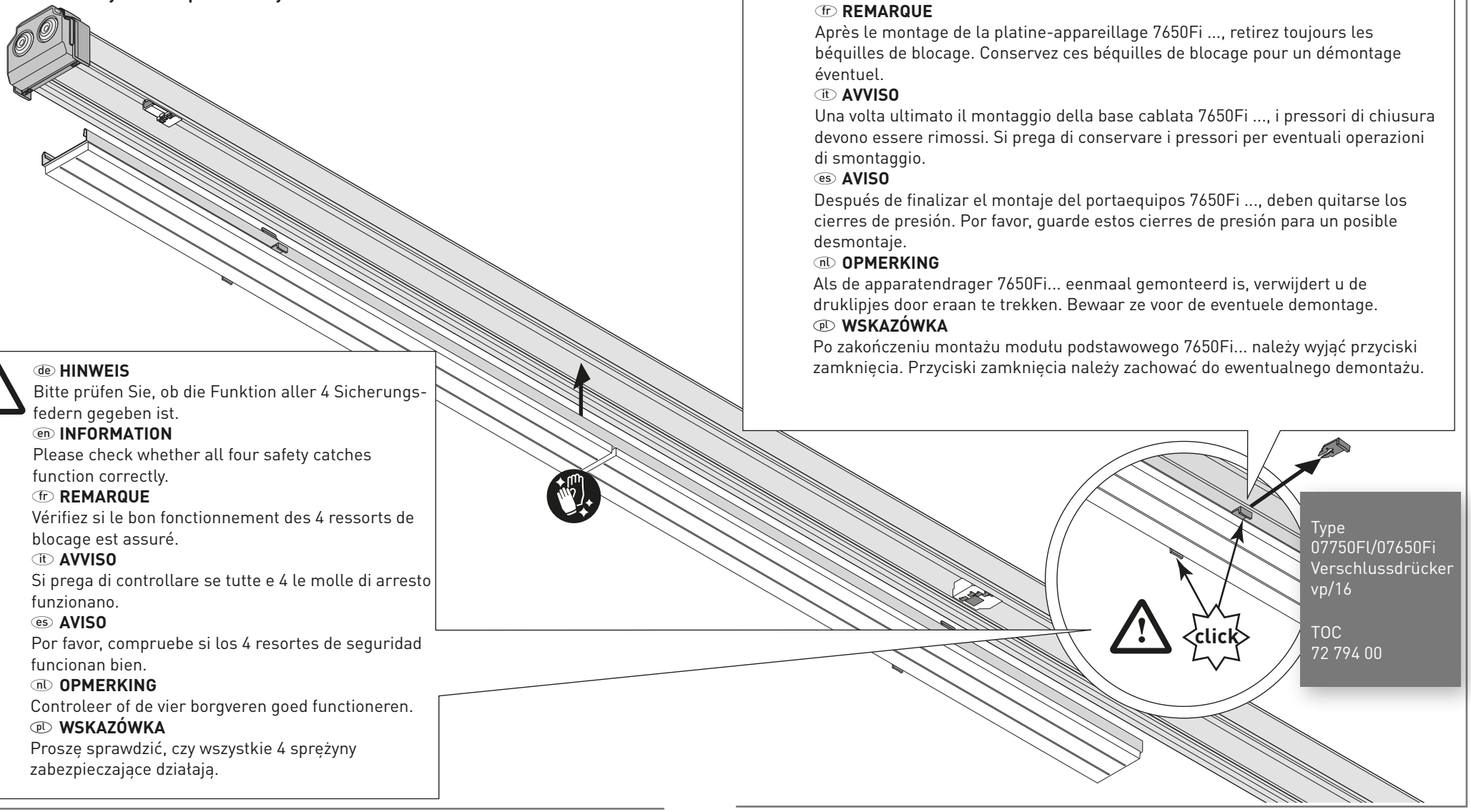

de **HINWEIS**
Bitte prüfen Sie, ob die Funktion aller 4 Sicherungsfedern gegeben ist.
en **INFORMATION**
Please check whether all four safety catches function correctly.
fr **REMARQUE**
Vérifiez si le bon fonctionnement des 4 ressorts de blocage est assuré.
it **AVVISO**
Si prega di controllare se tutte e 4 le molle di arresto funzionano.
es **AVISO**
Por favor, compruebe si los 4 resortes de seguridad funcionan bien.
nl **OPMERKING**
Controleer of de vier borgveren goed functioneren.
pl **WSKAZÓWKA**
Proszę sprawdzić, czy wszystkie 4 sprężyny zabezpieczające działają.

de **HINWEIS**
Nach der abgeschlossenen Montage des Geräteträgers **7650Fi ...** müssen die Verschlussdrücker abgezogen werden. Bewahren Sie die Verschlussdrücker bitte für eine mögliche Demontage auf.
en **INFORMATION**
The closing latches must be removed once the gear tray **7650Fi ...** is installed. Keep the latches for possible disassembly purposes.
fr **REMARQUE**
Après le montage de la platine-appareillage 7650Fi ..., retirez toujours les béquilles de blocage. Conservez ces béquilles de blocage pour un démontage éventuel.
it **AVVISO**
Una volta ultimato il montaggio della base cablata 7650Fi ..., i pressori di chiusura devono essere rimossi. Si prega di conservare i pressori per eventuali operazioni di smontaggio.
es **AVISO**
Después de finalizar el montaje del portaequipos 7650Fi ..., deben quitarse los cierres de presión. Por favor, guarde estos cierres de presión para un posible desmontaje.
nl **OPMERKING**
Als de apparatendrager 7650Fi... eenmaal gemonteerd is, verwijdert u de druklipjes door eraan te trekken. Bewaar ze voor de eventuele demontage.
pl **WSKAZÓWKA**
Po zakończeniu montażu modułu podstawowego 7650Fi... należy wyjąć przyciski zamknięcia. Przyciski zamknięcia należy zachować do ewentualnego demontażu.

de Blindprofil
en Blank profile
fr Profilé vierge
it Profilo cieco
es Perfil ciego
nl Blindprofiel
pl Profil ślepy

Type	L	TOC*
7651Fi BL-M L37	368,8	72 250 00
7651Fi BL-M L75	737,5	72 251 00
7651Fi BL-M L112	11106.8	72 252 00
7651Fi BL-M L150	1475.0	72 253 00
7651Fi BL-M L187	1843.8	72 254 00
7651Fi BL-M L225	2212,5	72 255 00

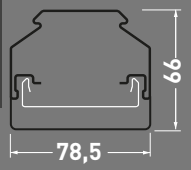

1.2

* de TOC für Farbe Weiß (01); (Silbergrau (03) Schwarz (05) hier nicht aufgeführt.
en TOC for colour white (01); (silver grey (03) black (05) not listed here.
fr TOC pour blanc (01) ; (gris argent (03) noir (05) ne figurant pas ici.
it TOC per colore bianco (01); (grigio argento (03) nero (05) non sono qui riportati.
es TOC para el color blanco (01); (color gris plateado (03) color negro (05) aquí no indicados.
nl TOC voor de kleur wit (01) (zilvergrijs (03), zwart (05) hier niet vermeld.
pl TOC dla koloru białego (01); (dla koloru srebrnoszarego (03) i czarnego (05) niewymienione tutaj.

de HINWEIS
Bitte prüfen Sie, ob die Funktion aller 4 Sicherungsfedern gegeben ist.
en INFORMATION
Please check whether all four safety catches function correctly.
fr REMARQUE
Vérifiez si le bon fonctionnement des 4 ressorts de blocage est assuré.
it AVVISO
Si prega di controllare se tutte e 4 le molle di arresto funzionano.
es AVISO
Por favor, compruebe si los 4 resortes de seguridad funcionan bien.
nl OPMERKING
Controleer of de vier borgveren goed functioneren.
pl WSKAZÓWKA
Proszę sprawdzić, czy wszystkie 4 sprężyny zabezpieczające działają.

de HINWEIS
Nach der abgeschlossenen Montage des Geräteträgers **7650Fi ...** müssen die Verschlussdrücker abgezogen werden. Bewahren Sie die Verschlussdrücker bitte für eine mögliche Demontage auf.
en INFORMATION
The closing latches must be removed once the gear tray **7650Fi ...** is installed. Keep the latches for possible disassembly purposes.
fr REMARQUE
Après le montage de la platine-appareillage 7650Fi ..., retirez toujours les béquilles de blocage. Conservez ces béquilles de blocage pour un démontage éventuel.
it AVVISO
Una volta ultimato il montaggio della base cablata 7650Fi ..., i pressori di chiusura devono essere rimossi. Si prega di conservare i pressori per eventuali operazioni di smontaggio.
es AVISO
Después de finalizar el montaje del portaequipos 7650Fi ..., deben quitarse los cierres de presión. Por favor, guarde estos cierres de presión para un posible desmontaje.
nl OPMERKING
Als de apparatendrager 7650Fi... eenmaal gemonteerd is, verwijdert u de druklipjes door eraan te trekken. Bewaar ze voor de eventuele demontage.
pl WSKAZÓWKA
Po zakończeniu montażu modułu podstawowego 7650Fi... należy wyjąć przyciski zamknięcia. Przyciski zamknięcia należy zachować do ewentualnego demontażu.

click

Type
07750Fl/07650Fi
Verschlussdrücker
vp/16

TOC
72 794 00

Type	TOC*
07650Fi TA 150 IP54	72 704 00
07650Fi TA 225 IP54	72 703 00
07650Fi TA 300 IP54	72 702 00
07650Fi TA 450 IP54	72 701 00

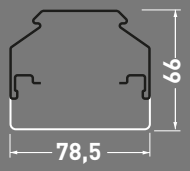

2

* de TOC für Mehfachverpackung (vp4) hier nicht aufgeführt.
en TOC for multiple packaging (vp4) not listed here.
fr TOC pour emballage multiple (vp4) ne figurant pas ici.
it TOC per imballaggio in confezione multipla (vp4) qui non riportato.
es El TOC para el embalaje múltiple (vp4) no está indicado aquí.
nl TOC voor meervoudige verpakking (vp4) hier niet vermeld.
pl Nie podano tutaj TOC dla opakowań wielokrotnego użytku (vp4).

de **Tragprofil + Abdeckung**
en **Trunking + cover**
fr **Profil-support + recouvrement**
it **Profilo portante + copertura**
es **Perfil de soporte + recubrimiento**
nl **Draagprofiel + afdekking**
pl **Profil nośny + klosz**

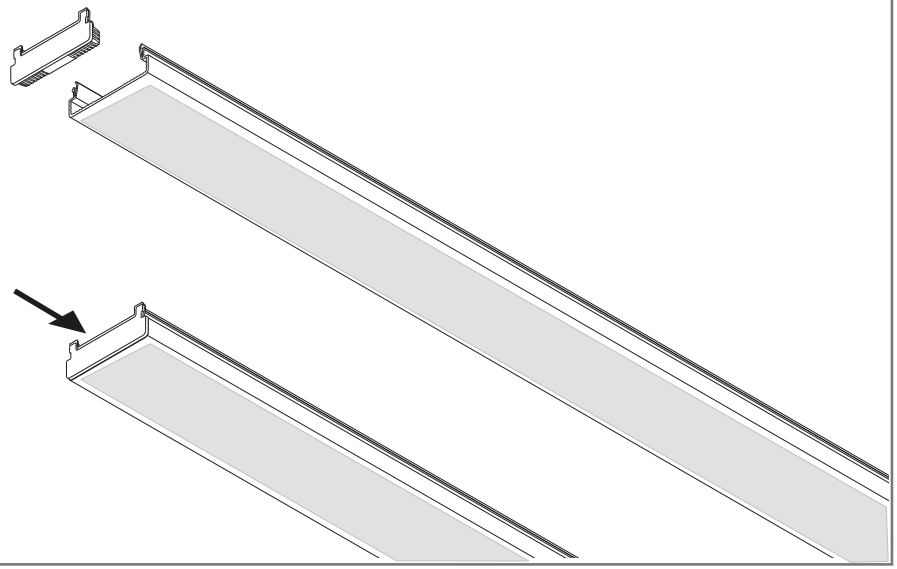

3

de Zentrieren Sie die Abdeckung in Längsrichtung (mitteln).
en Centre up the cover in the longitudinal direction (centre).
fr Centrez le recouvrement dans le sens longitudinal (moyenne).
it Centrare la copertura in lunghezza.
es Debe centrar el recubrimiento en dirección longitudinal (promediar).
nl Centreer de afdekking in de lengterichting (in het midden positioneren).
pl Wyśrodkować klosz w kierunku wzdłużnym.

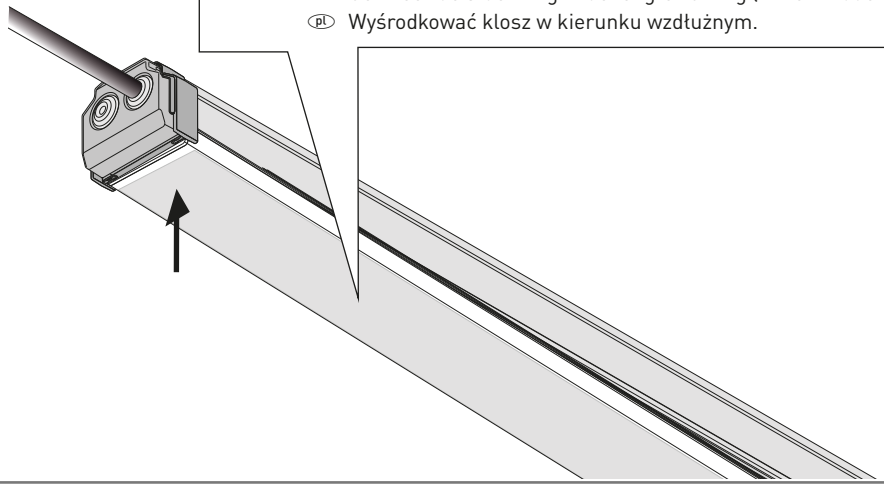

4

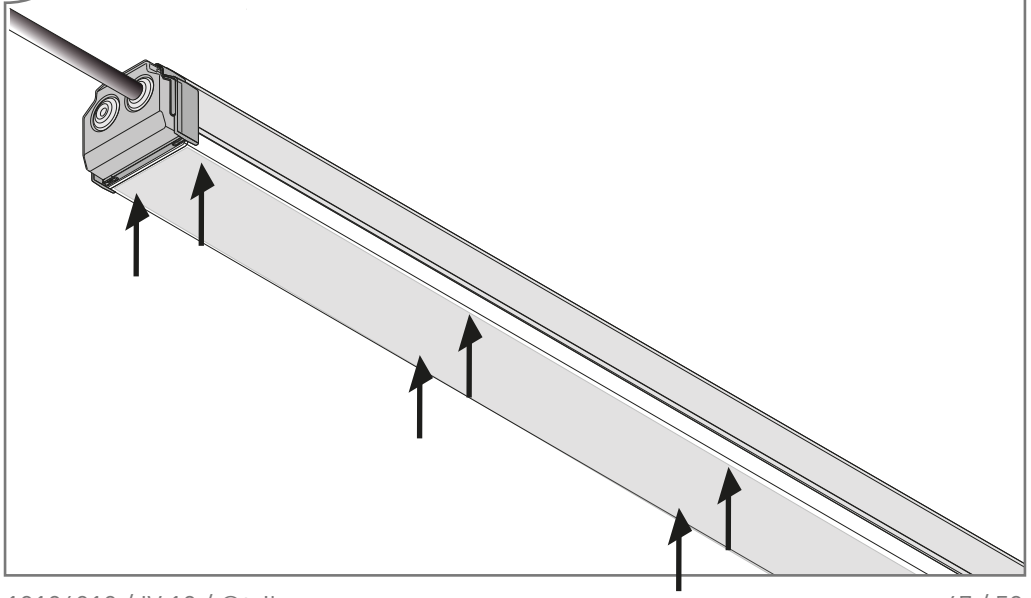

5

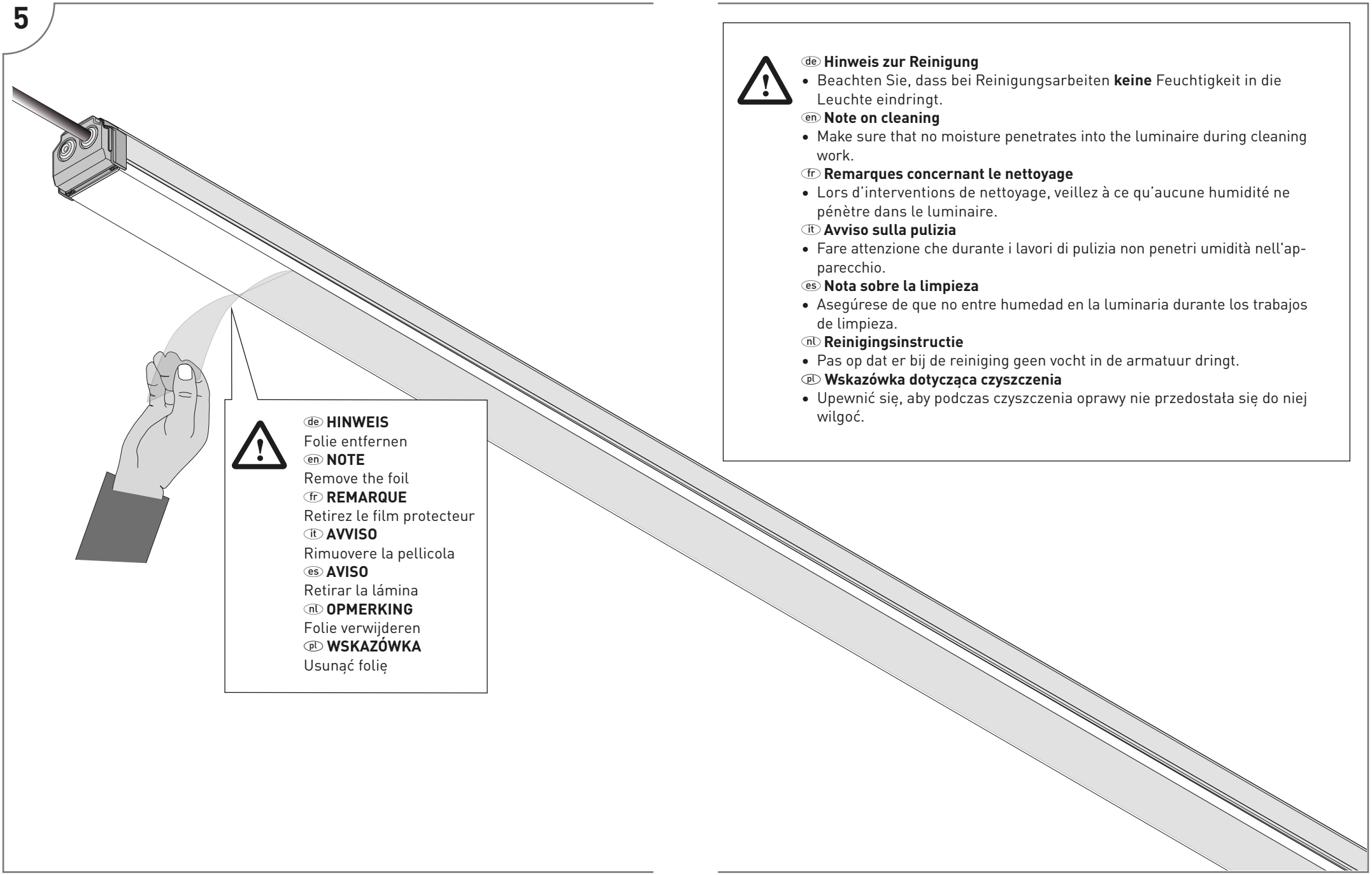

de **HINWEIS**
Folie entfernen
en **NOTE**
Remove the foil
fr **REMARQUE**
Retirez le film protecteur
it **AVVISO**
Rimuovere la pellicola
es **AVISO**
Retirar la lámina
nl **OPMERKING**
Folie verwijderen
pl **WSKAZÓWKA**
Usunąć folię

de **Hinweis zur Reinigung**
- Beachten Sie, dass bei Reinigungsarbeiten **keine** Feuchtigkeit in die Leuchte eindringt.

en **Note on cleaning**
- Make sure that no moisture penetrates into the luminaire during cleaning work.

fr **Remarques concernant le nettoyage**
- Lors d'interventions de nettoyage, veillez à ce qu'aucune humidité ne pénètre dans le luminaire.

it **Avviso sulla pulizia**
- Fare attenzione che durante i lavori di pulizia non penetri umidità nell'apparecchio.

es **Nota sobre la limpieza**
- Asegúrese de que no entre humedad en la luminaria durante los trabajos de limpieza.

nl **Reinigingsinstructie**
- Pas op dat er bij de reiniging geen vocht in de armatuur dringt.

pl **Wskazówka dotycząca czyszczenia**
- Upewnić się, aby podczas czyszczenia oprawy nie przedostała się do niej wilgoć.

de HINWEIS
Reinigen Sie die Kunststoffteile mit leichter Seifenlösung, anschließend mit einem Antistatikum behandeln.
en NOTE
Clean the plastic parts with light soapy solution, then treat with static inhibitor.
fr REMARQUE
Nettoyez les pièces en plastique avec une solution légèrement savonneuse, puis traitez-le avec un produit antistatique.
it AVVISO
Pulire le parti in plastica con una leggera soluzione di sapone, poi trattare con un antistatico.
es AVISO
Utilice una solución jabonosa poco concentrada para limpiar las partes de plástico y, a continuación, trátelos con un antiestático*.
nl OPMERKING
Reinig de kunststof delen met mild zeepwater en behandel ze vervolgens met een antistatisch middel.
pl WSKAZÓWKA
Elementy z tworzywa sztucznego czyścić słabym roztworem mydła, a następnie zastosować środek antystatyczny.

de Demontage
en Dismounting
fr Démontage
it Smontaggio
es Desmontaje
nl Demontage
pl Demontaż

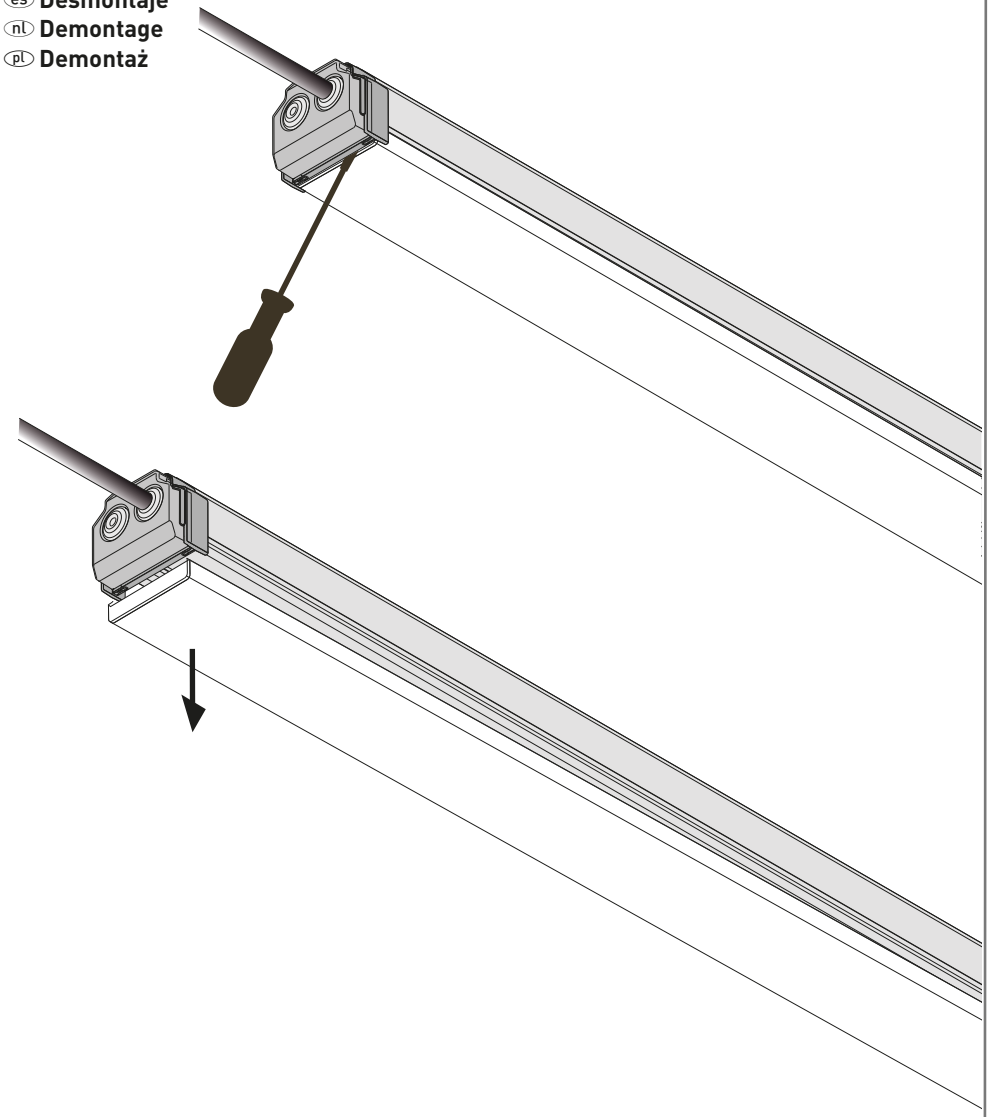

TRILUX GmbH & Co. KG

Heidestraße
D-59759 Arnsberg
+49 2932 301-0
info@trilux.de
www.trilux.com