Viatana-AB2R/3200-740 2G1S ETDD

TOC: 6556351

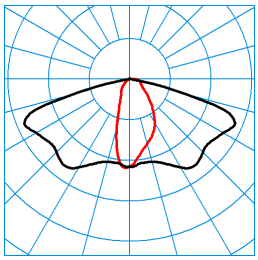

TX046643
UGR I = NODATA
UGR q = NODATA
DIN 5040: A30
UTE: 1,00 G

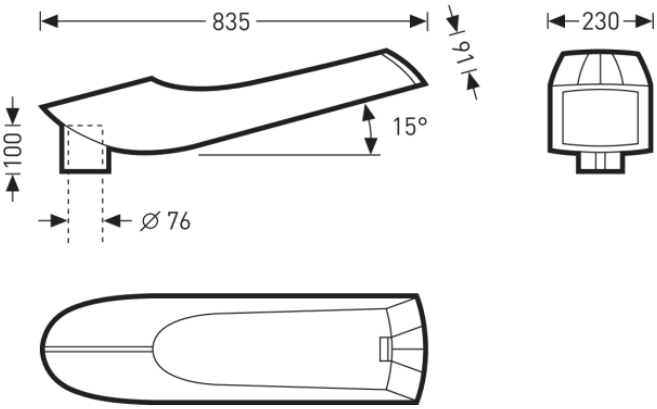

Aanbestedingstekst

Opzetarmatuur met vlak afdekglas. Voor opzetmontage op Masttop Ø 76 mm. Eenvoudige montage en onderhoud door gereedschaploos te openen armatuur. Reduceerstuk uit roestvrij staal voor masttop Ø 60 mm als toebehoren verkrijgbaar. Mastbevestiging door middel van twee rvs bevestigingsschroeven conform EN 60598-2-3. Kan door middel van afzonderlijk te bestellen reduceerstukken ook gemonteerd worden op masten met top Ø 60 mm. Optisch systeem uit gemetalliseerde driedimensionele kunststof reflector met vrije vorm, matglanzend. Met asymmetrische breedstralende lichtverdeling. Extra stralingskarakteristieken beschikbaar voor een flexibele aanpassing aan klantspecifieke verlichtingstaken. Ledsysteem bestaande uit twee ledmodules volgens Zhagaspecificaties, gemonteerd op aluminium dragers. Ledmodules afzonderlijk te vervangen dankzij geoctrooieerd klemsysteem. Armatuurlichtstroom 3200 lm, aansluitvermogen 34,00 W, lichtrendement van de armatuur 94 lm/W. Lichtkleur neutraalwit, kleurtemperatuur (CCT) 4000 K, algemene kleurweergave-index (CRI) R_a > 70. Gemiddelde opgegeven levensduur L_{80} (t_q 25 °C) = 100.000 h. Armatuurbehuizing uit spuitgietaluminium. Kleur armatuurbehuizing: antraciet, vergelijkbaar met DB 703, met metallic effect, gepoederlakt, uiterst weerbestendig. Coating voor zeeklimaat op aanvraag. Afdekglas uit thermisch behandeld enkelvoudig veiligheidsglas met heat soak test. Afdekglas afgedicht ingewerkt in het gespuitgiet frame, gereedschaploos neerklapbaar. Lichtdoorlating van het afdekglas > 98%, ontspiegeld. Beschermcategorie (EN 61140): II, beschermklasse (DIN EN 60529): IP66, slagvastheid overeenkomstig IEC 62262: . Elektrische aansluiting op 5-polige aansluitklem voor bedrading tot 2,5 mm². Gereedschaploos toegankelijk. Klemschroef M20 als trekontlasting. Voor kabeldiameter 6 mm tot 12 mm. Met elektronische transformator, digitaal dimbaar (DALI). Stootspanningsvastheid 4 kV. Het elektrisch blok met alle elektrische componenten kan zonder gereedschap vervangen worden. Met automatische spanningsvrij schakeling bij het openen van de armatuur. Parametrerbaar voorschakelapparaat med lichtstroomconstanthouding (CLO). Aangesloten vermogen aan het einde van de levensduur: 38 W. De armatuur voldoet aan de fundamentele eisen van de van toepassing zijnde EU-richtlijnen en de productveiligheidswet. Ze is voorzien van een CE-markering. Gewicht 12,5 kg.

Productkenmerken en karakteristieke gegevens

Toepassingsgebieden	Autowegen|Hoofdstraten|Buurtstraten|Wegen in parken en groenvoorzieningen|Wooncomplexen|Trapinstallaties|Toegangen|Verkeerspleinen|Rotondes|Parkeerterreinen	
Armatuurtype	Opzetarmatuur met vlak afdekglas.	
Lichtbron	Ledsysteem bestaande uit twee ledmodules volgens Zhagaspecificaties, gemonteerd op aluminium dragers. Ledmodules afzonderlijk te vervangen dankzij geoctrooieerd klemsysteem.	
Montagewijzen	mastopzetstuk outdoor	
Armatuuroptiek	Optisch systeem uit gemetalliseerde driedimensionele kunststof reflector met vrije vorm, matglanzend.	
LED-systeem	Beginwaarde CLO	Eindwaarde CLO
Aangesloten vermogen	34 W	36 W
Kleurtemperatuur	4.000 K	4.000 K
Opgegeven lichtstroom	3.200 lm	3.200 lm
Lichtrendement	94 lm/W	
CEN flux code	36 67 92 99 100 17 33 50 1	
Levensduur	L80 (25 °C) = 100.000 h	
Kleurweergave-index	70	
Fotobiologische klasse	Groep 2 - geen risico	
Armatuurkleur	DB703 Antraciet	
Armatuurbehuizing	Armatuurbehuizing uit spuitgietaluminium.	
Elektrische uitvoering	Met elektronische transformator, digitaal dimbaar (DALI).	
Dimbereik	1 - 100 %	
nominale frequentie	50/60 Hz	
nominale spanning	230 - 240 V	
Beschermklasse	IP66	
Beschermklasse lampcompartiment	IP66	
Beschermcategorie	II	
Omgevingstemperatuur	35 °C	
Lengte net	820 mm	
Breedte-net	230 mm	
Hoogte net	173 mm	
Gewicht	12,5 kg	

Aanwijzing voor de planning:

Alle technische gegevens, inclusief gewicht en afmetingen, zijn met de grootse zorg samengesteld. Fouten en wijzigingen voorbehouden. Productafbeeldingen zijn voorbeelden en kunnen van het origineel afwijken. Veranderingen, die vooruitstrevend zijn, behouden wij voor ons.

Viatana-AB2R/3200-740 2G1S ETDD

TOC: 6556351

De armatuur voldoet aan de eisen van EN 60598 en is ontworpen om bestand te zijn tegen windbelasting conform EN 1991 (Eurocode) bij een basiswindsnelheid van max. 30 m/s (stemt overeen met windzone 4 in Duitsland) in terreincategorie 1. Daarbij is rekening gehouden met een sneeuwlast (tot maximaal 1 kN/m²) en ijsvorming (tot maximaal 2 cm) bij een lichtpunthoogte volgens de montagehandleiding. Montageplaatsen met veel blootstelling (bijvoorbeeld op bruggen, gebouwen of direct naast sporen) buiten beschouwing gelaten. Hier is geen rekening gehouden met schokkrachten.

Verkrijgbaar toebehoren

Artikel	Omschrijving
2223400	0970/60 reduceerstuk

Alle technische gegevens, inclusief gewicht en afmetingen, zijn met de grootse zorg samengesteld. Fouten en wijzigingen voorbehouden. Productafbeeldingen zijn voorbeelden en kunnen van het origineel afwijken. Veranderingen, die vooruitstrevend zijn, behouden wij voor ons.