# PolaronIQ WD1-2D LED3000-830 ET

TOC: 6334040

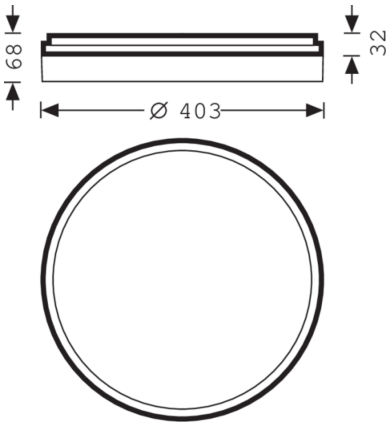




## Productkenmerken en karakteristieke gegevens

| | |
|---|---|
| **Toepassingsgebieden** | Representatieve entrees\|Horeca\|Musea\|Foyers\|Gangen\|Woonruimten |
| **Armatuurtype** | Exclusieve wand- en plafondledarmatuur |
| **Montagewijzen** | Opbouw\|inbouw\|Halve inbouw\|Pendelophanging |
| **Armatuuroptiek** | Cirkelvormige PMMA-afdekking met uitgesproken vlakke contour en fijngestructureerd oppervlak. |
| **Light Engine** | Normaal product |
| **Kleurtemperatuur** | 3000 K |
| **Opgegeven lichtstroom** | 3000 lm |
| **Aangesloten vermogen** | 27,00 W |
| **Lichtrendement** | 111 lm/W |
| **Levensduur** | L80 (25 °C) = 70.000 h<br>L85 (25 °C) = 50.000 h |
| **Kleurweergave-index** | 80 |
| **Kleurtolerantie** | 3 SDCM |
| **Fotobiologische klasse** | Groep 0 - geen risico |
| **Armatuurkleur** | RAL9016 Verkeerswit |
| **Armatuurbehuizing** | Armatuurbehuizing uit plaatstaal. |
| **Elektrische uitvoering** | Met elektronische transformator, schakelbaar. |
| **Soort aansluiting** | Plug-in aansluiting |
| **nominale frequentie** | 50/60 Hz |
| **nominale spanning** | 220 - 240 V |
| **Totale harmonische vervorming (THD) < %** | 14 % |
| **Beschermklasse** | IP40 |
| **Beschermklasse aan de zijde van de ruimte** | IP40 |
| **Beschermcategorie** | I |
| **Slagvastheid (IK)** | IK05 |
| **Gloeidraadbestendigheid** | 650 °C |
| **Omgevingstemperatuur** | -20 - 25 °C |
| **Max. Armaturen en B10** | 18 |
| **Max. Armaturen B16** | 30 |
| **Max. Armaturen C10** | 31 |
| **Max. Armaturen C16** | 51 |
| **Hoogte net** | 68 mm |
| **Buitendiameter** | 403 mm |
| **Gewicht** | 4,0 kg |



Alle technische gegevens, inclusief gewicht en afmetingen, zijn met de grootse zorg samengesteld. Fouten en wijzigingen voorbehouden. Productafbeeldingen zijn voorbeelden en kunnen van het origineel afwijken. Veranderingen, die vooruitstrevend zijn, behouden wij voor ons.

## light distribution curve

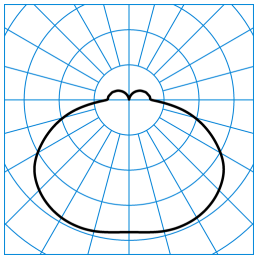

**PolaronIQ WD1-2D LED3000-830 ET**
**TX773770**

C0 - C180
C90 - C270

UGR I = 23,6
UGR q = 23,6
DIN 5040: B31
UTE: 0.86 H + 0.14 T
DLOR: 86 %
ULOR: 14 %
CEN Flux Code: 35 66 89 86 100 12 36 66 14

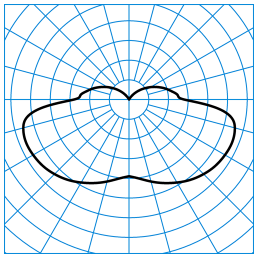

**PolaronIQ WD1-2D LED3000-830 + WD2 C**
**TX041042**

C0 - C180
C90 - C270

UGR I = 25,0
UGR q = 25,0
DIN 5040: B21
UTE: 0.80 J + 0.20 T
DLOR: 80 %
ULOR: 20 %
CEN Flux Code: 23 50 78 80 100 2 19 53 20

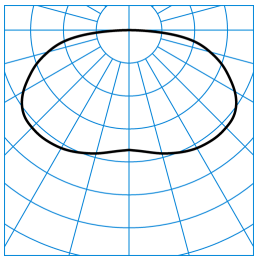

**PolaronIQ WD1-2D LED3000-830 + WD2 C1**
**TX773772**

C0 - C180
C90 - C270

UGR I = 26,4
UGR q = 26,4
DIN 5040: A30
UTE: 1.00 I
DLOR: 100 %
ULOR: 0 %
CEN Flux Code: 32 64 88 100 100 0 0 0 0

## Verkrijgbaar toebehoren

| Artikel | Omschrijving |
|---|---|
|  **PolaronIQ WD2 C1** 6335300 | Inbouwkast voor ronde opbouwarmaturen Polaron IQ WD2/WD2D, WD1-2/WD1-2D. |
|  **PolaronIQ WD2 C** 6335500 | Halfinbouwkast voor Polaron IQ WD2/WD2D, WD1-2/WD1-2D. |
|  **PolaronIQ WD2 C MP M73** 6372000 | Halfinbouwkast voor Polaron IQ WD2/WD2D, WD1-2/WD1-2D. |
|  **PolaronIQ WD2 C MP M84** 6372100 | Halfinbouwkast voor Polaron IQ WD2/WD2D, WD1-2/WD1-2D. |
|  **PolaronIQ WD2 C1 MP M73** 6372200 | Inbouwkast voor ronde opbouwarmatuur PolaronIQ WD2/WD2D. |
|  **PolaronIQ WD2 C1 MP M84** 6372300 | Inbouwkast voor ronde opbouwarmatuur PolaronIQ WD2/WD2D. |
|  **PolaronIQ WD2 BE** 6446700 | Instortkast voor ronde opbouwarmaturen PolaronIQ WD 2..., WD 1-2... . |

## Aanbestedingstekst

Exclusieve wand- en plafondledarmatuur met twee cirkelringvormige lichtelementen. Met directe component. Opbouwarmatuur voor plafond- of wandmontage. In combinatie met het juiste toebehoren ook te gebruiken als inbouw- of halfinbouwarmatuur. Cirkelvormige PMMA-afdekking met uitgesproken vlakke contour en fijngestructureerd oppervlak. Met Lambertiaanse lichtverdeling. Optionele inbouwkast vervult een lichttechnische functie als secundaire reflector die de armatuur omsluit. De lichtstroom en lichtkleur van het armatuur liggen vast. Armatuurlichtstroom 3000 lm, aansluitvermogen 27 W, maximale lichtrendement van de armatuur 111 lm/W. Lichtkleur warm wit, kleurtemperatuur (CCT) 3000 K, algemene kleurweergave-index (CRI) $R_a$ > 80. Kleurplaatstolerantie (initial MacAdam) ≤ 3 SDCM. Gemiddelde opgegeven levensduur $L_{80}$ ($t_q$ 25 °C) = 70.000 h, gemiddelde opgegeven levensduur $L_{85}$ ($t_q$ 25 °C) = 50.000 h. De lichtbron kan vervangen worden



Alle technische gegevens, inclusief gewicht en afmetingen, zijn met de grootse zorg samengesteld. Fouten en wijzigingen voorbehouden. Productafbeeldingen zijn voorbeelden en kunnen van het origineel afwijken. Veranderingen, die vooruitstrevend zijn, behouden wij voor ons.

overeenkomstig de eisen inzake ecologisch ontwerp (EU-Verordening 2019/2020). Armatuurbehuizing uit plaatstaal. Oppervlak wit gecoat (RAL 9016). Armatuurdiameter Ø 403 mm, armatuurhoogte 68 mm. Toelaatbare omgevingstemperatuur (ta): -20 °C - +25 °C. Beschermcategorie (EN 61140): I, beschermklasse (DIN EN 60529): IP40, slagvastheid overeenkomstig IEC 62262: IK05, testtemperatuur gloeidraadtest conform IEC 60695-2-11: 650 °C. Gewicht: 4,0 kg. Met elektronische transformator, schakelbaar. Het hulpapparaat kan vervangen worden overeenkomstig de eisen inzake ecologisch ontwerp (EU-Verordening 2019/2020). De armatuur voldoet aan de fundamentele eisen van de van toepassing zijnde EU-richtlijnen en de productveiligheidswet. Ze is voorzien van een CE-markering. Bovendien heeft een onafhankelijk controlebureau het ENEC-certificaat toegekend aan de armatuur. Armatuur nog verkrijgbaar 10 jaar, reserveonderdelen (LED-module, hulpapparaat, optisch systeem) 15 jaar na factuurdatum, onder voorbehoud van verdedigbare wijzigingen ten behoeve van de vooruitgang.

Demontage-instructies (PDF) voor het product beschikbaar op: https://www.trilux.com/EcoDesign

## EPREL - Europees productregister voor energie-etikettering

| Energie-efficiëntieklasse | Typeaanduiding |
|---|---|
| C | 85400052 |
| C | 85400050 |



Alle technische gegevens, inclusief gewicht en afmetingen, zijn met de grootse zorg samengesteld. Fouten en wijzigingen voorbehouden. Productafbeeldingen zijn voorbeelden en kunnen van het origineel afwijken. Veranderingen, die vooruitstrevend zijn, behouden wij voor ons.