Mondia G3 Z WD3 DW 32-830 ET PC EB3

TOC: 7970940

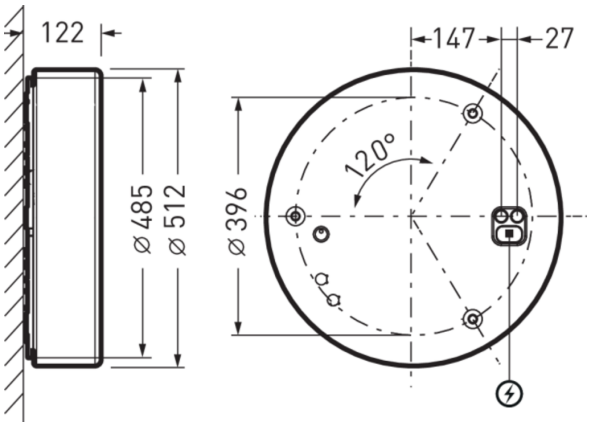

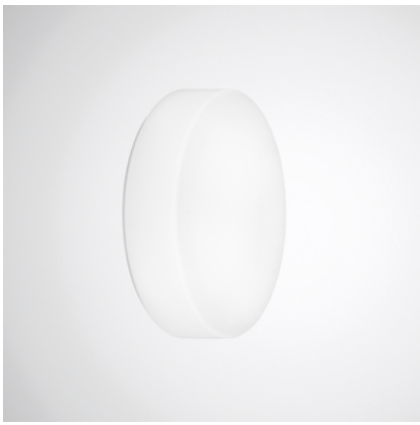

Productkenmerken en karakteristieke gegevens

Toepassingsgebieden	Entrees|Gangen|Trappenhuizen|Recreatieruimten|Horeca|Woonruimten
Armatuurtype	Ronde LED-opbouwarmatuur met opaalkleurige, cilindrische kap uit PC, armatuurdiameter 512 mm.
Montagewijzen	Opbouw
Aangesloten vermogen	29 W
Power factor	0,90
Kleurtemperatuur	3.000 K
Opgegeven lichtstroom	3.000 lm
Lichtrendement	103 lm/W
Verwisselbaarheid van lichtbronnen	Yes - interchangeable
Levensduur	L70 (25 °C) = 75.000 h L80 (25 °C) = 50.000 h
Kleurweergave-index	80
Kleurtolerantie	3 SDCM
Fotobiologische klasse	Groep 0 - geen risico
Armatuurkleur	RAL9016 Verkeerswit
Armatuurbehuizing	Armatuurbehuizing uit plaatstaal.
Elektrische uitvoering	Met elektronische transformator, schakelbaar.
Soort aansluiting	Plug-in aansluiting
Noodverlichting	Systeem v decentr noodverl 3h
nominale frequentie	50/60 Hz
nominale spanning	220 - 240 V
Totale harmonische vervorming (THD) < %	14 %
Beschermklasse	IP40
Beschermcategorie	I
Slagvastheid (IK)	IK06
Gloeidraadbestendigheid	650 °C
Omgevingstemperatuur	-20 - 25 °C
Max. Armaturen en B10	14
Max. Armaturen B16	24
Max. Armaturen C10	24
Max. Armaturen C16	40
Hoogte net	124 mm
Buitendiameter	512 mm
Gewicht	4,3 kg

Alle technische gegevens, inclusief gewicht en afmetingen, zijn met de grootse zorg samengesteld. Fouten en wijzigingen voorbehouden. Productafbeeldingen zijn voorbeelden en kunnen van het origineel afwijken. Veranderingen, die vooruitstrevend zijn, behouden wij voor ons.

light distribution curve

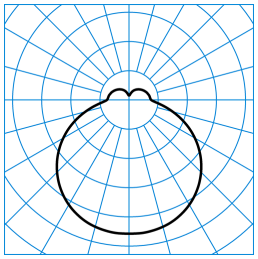

Mondia G3 Z WD3 DW 32-830 ET PC EB3
TX390314

C0 - C180
C90 - C270

UGR I = 19.3
UGR q = 19.3
DIN 5040: B31
UTE: 0,82 G + 0,18 T
DLOR: 82 %
ULOR: 18 %
CEN Flux Code: 40 70 90 82 100 16 40 68 18

Verkrijgbaar toebehoren

	Artikel	Omschrijving
	Mondia G3 WD3 ZDR 01 8183200	Decoratiering uit plaatstaal. Voor armaturen van de serie Mondia G3 WD3. Oppervlak gepoederlakt, kleur wit.
	Mondia G3 WD3 ZDR 03 8183300	Decoratiering uit plaatstaal. Voor armaturen van de serie Mondia G3 WD3. Oppervlak gepoederlakt, zilvergrijs.
	Mondia G3 WD3 ZDR 05 8183400	Decoratiering uit plaatstaal. Voor armaturen van de serie Mondia G3 WD3. Oppervlak gepoederlakt, zwart.
	Wanne Mondia K WD3 Ersatz 8283400	Opalen reservekap uit PMMA voor armaturen van de serie Mondia WD3... . Bolvormige kap.
	Wanne Mondia K WD3 PC Ersatz 8283700	Opalen reservekap uit PC voor armaturen van de serie Mondia WD3... . Bolvormige kap.
	Wanne Mondia Z WD3 Ersatz 8284000	Opalen reservekap uit PMMA voor armaturen van de serie Mondia WD3... . Cilindrische kap.

Aanbestedingstekst

Ronde LED-opbouwarmatuur met opaalkleurige, cilindrische kap uit PC, armatuurdiameter 512 mm. De gemakkelijk te monteren decoratiering is als optioneel toebehoren verkrijgbaar in de standaardkleuren en kan optioneel ook in klantspecifieke kleuren uitgevoerd worden. Ontwikkeld en gefabriceerd in Duitsland. In noodverlichtingsuitvoering voor decentrale noodverlichting, nominaal bedrijf 3 uur. Voor wand- of plafondmontage. Met diffuse breedstralende lichtsterkteverdeling, overwegend direct. Met een zachte indirecte component voor een oppervlakteverlichting. De lichtstroom en lichtkleur van het armatuur liggen vast. Armatuurlichtstroom 3000 lm, aansluitvermogen 29,00 W, lichtrendement van de armatuur 103 lm/W. Lichtkleur warm wit, kleurtemperatuur (CCT) 3000 K, algemene kleurweergave-index (CRI) R_a > 80. Kleurplaatstolerantie (initial MacAdam) ≤ 3 SDCM. Gemiddelde opgegeven levensduur L_{80} (t_q 25 °C) = 50.000 h, gemiddelde opgegeven levensduur L_{70} (t_q 25 °C) = 75.000 h. De lichtbron kan vervangen worden overeenkomstig de eisen inzake ecologisch ontwerp (EU-Verordening 2019/2020). Armatuurbehuizing uit plaatstaal. Oppervlak wit gecoat (RAL 9016). Diameter van de kap Ø 512 mm, armatuurhoogte 124 mm. Toelaatbare omgevingstemperatuur (ta): - +25 °C. Beschermcategorie (EN 61140): I, beschermklasse (DIN EN 60529): IP40, slagvastheid overeenkomstig IEC 62262: IK06, testtemperatuur gloeidraadtest conform IEC 60695-2-11: 650 °C. Gewicht: 4,3 kg. Aansluiting door middel van steekklem met voorziening voor doorlussen. Met elektronische transformator, schakelbaar. Het hulpapparaat kan vervangen worden overeenkomstig de eisen inzake ecologisch ontwerp (EU-Verordening 2019/2020). De armatuur voldoet aan de fundamentele eisen van de van toepassing zijnde EU-richtlijnen en de productveiligheidswet. Ze is voorzien van een CE-markering.

Demontage-instructies (PDF) voor het product beschikbaar op: https://www.trilux.com/EcoDesign

Alle technische gegevens, inclusief gewicht en afmetingen, zijn met de grootse zorg samengesteld. Fouten en wijzigingen voorbehouden. Productafbeeldingen zijn voorbeelden en kunnen van het origineel afwijken. Veranderingen, die vooruitstrevend zijn, behouden wij voor ons.